RME 235.0

STIHL



2 - 21 Gebrauchsanleitung
21 - 38 Instruction Manual
38 - 58 Notice d'emploi
58 - 77 Manual de instrucciones
77 - 94 Uputa za uporabu
94 - 111 Skötselanvisning
111 - 129 Käyttöohje
129 - 148 Istruzioni d'uso
148 - 166 Betjeningsvejledning
166 - 183 Bruksanvisning
183 - 201 Návod k použití
201 - 220 Használati utasítás
220 - 239 Instruções de serviço
239 - 257 Návod na obsluhu
257 - 275 Handleiding
275 - 297 Инструкция по эксплуатации
297 - 314 Lietošanas instrukcija
314 - 334 Інструкція з експлуатації
334 - 355 Қолдану нұсқаулығы
355 - 376 οδηγίες χρήσης
376 - 394 Kullanma talimati
394 - 412 Udhëzimi për përdorim
412 - 431 Instrukcja użytkowania
431 - 448 Kasutusjuhend
448 - 466 Eksploatavimo instrukcija
466 - 486 Ръководство за употреба
486 - 505 Instrucţiuni de utilizare
505 - 523 Uputstvo za upotrebu
523 - 540 Navodilo za uporabo
540 - 561 Упатство за употреба





g) **La beskyttelsesdekslene være på. Beskyttelsesdekslene må være klare for bruk og forskriftsmessig festet.** Et beskyttelsesdeksel som er løst, skadet eller ikke fungerer korrekt kan føre til personskader.

h) **Hold ventilasjonsåpningene fri for avleiringer.** Blokkerte luftinntak og avleiringer kan føre til overoppheting eller brannfare.

i) **Ha alltid på deg sklisikre vernesko når du bruker plenklipperen. Jobb aldri barbeint eller med åpne sandaler.** På den måten reduserer du risikoen for skader på føttene gjennom kontakt med den roterende klippekniven.

j) **Ha alltid på deg langbukser når du bruker plenklipperen.** Bar hud øker sannsynligheten for skade fra deler som slynges ut.

k) **Ikke bruk plenklipperen på vått gress. Gå, ikke løp.** Dermed reduseres faren for å skli og falle, noe som kan føre til personskader.

l) **Ikke bruk plenklipperen i for bratte skråninger.** Dermed reduseres faren for å miste kontrollen, skli og falle, noe som kan føre til personskader.

m) **Påse at produktet står trygt ved arbeider på oppheng; arbeid alltid på tvers av opphenget, aldri oppover eller nedover, og vær ekstremt forsiktig ved endring av arbeidsretningen.** Dermed reduseres faren for å miste kontrollen, skli og falle, noe som kan føre til personskader.

n) **Vær ekstra forsiktig når du klipper bakover eller drar plenklipperen mot deg. Vær alltid oppmerksom på omgivelsene.** Dette reduserer faren for at du snubler mens du arbeider.

o) **Hold strømledningen unna klippeknivene.** En skadet strømledning kan forårsake elektrisk støt, brann og/eller alvorlig skade.

p) **Hvis strømledningen sitter fast eller er skadet, slå av klipperen og trekk ut strømledningen.** Sammenfiltrede eller skadede ledninger kan øke risikoen for elektrisk støt.

q) **Ikke berør kniver eller andre farlige deler som fortsatt er i bevegelse.** På den måten reduserer du faren for å skade deg på bevegelige deler.

r) **Sørg for at alle brytere er av og strømledningen er frakoblet før du fjerner fastkilt materiale eller rengjør plenklipperen.** Hvis plenklipperen startes utilsiktet, kan det føre til alvorlige personskader.

s) **Undersøk arbeidsområdet grundig og fjern alle elektriske ledninger.** Hvis plenklipperen kapper en elektrisk ledning kan det føre til elektrisk støt.

t) **Hold plenklipperen på de isolerte gripeflatene, siden knivene kan komme i kontakt med sin egen tilkoblkingsledning.** Ved berøring av kniven med en strømførende ledning kan frittliggende metalldeler på plenklipperen også bli strømførende og føre til at brukeren får elektrisk støt.

Obsah

1 Informace k tomuto návodu k použití..... 183
2 Přehled..... 184
3 Bezpečnostní pokyny..... 184
4 Příprava sekačky na trávu k použití..... 189
5 Smontování sekačky na trávu..... 189
6 Připojení sekačky na trávu k elektrické síti 191
7 Zapnutí a vypnutí sekačky na trávu..... 192
8 Kontrola sekačky na trávu..... 192
9 Práce se sekačkou na trávu..... 193
10 Po skončení práce..... 194
11 Přeprava..... 194
12 Skladování..... 195
13 Čištění..... 195
14 Údržba..... 195
15 Oprava..... 196
16 Odstranění poruch..... 196
17 Technická data..... 197
18 Náhradní díly a příslušenství..... 198
19 Likvidace..... 198
20 Shoda s předpisy EU..... 198
21 Adresy..... 199
22 Všeobecné bezpečnostní pokyny a bezpečnostní pokyny týkající se speciálně produktu 199

DŮLEŽITÉ UPOZORNĚNÍ! PŘED POUŽITÍM SI NÁVOD PŘEČTĚTE, JE NUTNÉ MU POROZUMĚT A ULOŽIT HO.

1 Informace k tomuto návodu k použití

1.1 Platné dokumenty

Tento návod k použití je překladem originálního návodu k obsluze od výrobce.

Platí místní bezpečnostní předpisy.

Překlad originálního návodu k použití
0000010262_011_CZ

Vytištěno na bezchlórově běleném papíru.
Papír je recyklovatelný.

© ANDREAS STIHL AG & Co. KG 2026
0478-121-9905-B. VA2.G26.

1.2 Označení varovných odkazů v textu

⚠ NEBEZPEČÍ

- Odkaz upozorňuje na nebezpečí, která vedou k těžkým úrazům či úmrtí.
  - ► Uvedená opatření mohou zabránit těžkým úrazům či úmrtí.

⚠ VAROVÁNÍ

- Odkaz upozorňuje na nebezpečí, která **mohou** vést k těžkým úrazům či úmrtí.
  - ► Uvedená opatření mohou zabránit těžkým úrazům či úmrtí.

UPOZORNĚNÍ

- Odkaz upozorňuje na nebezpečí, která mohou vést k věcným škodám.
  - ► Uvedená opatření mohou zabránit věcným škodám.

1.3 Symboly v textu

Tento symbol odkazuje na kapitolu v tomto návodu k použití.

2 Přehled

2.1 Sekačka na trávu

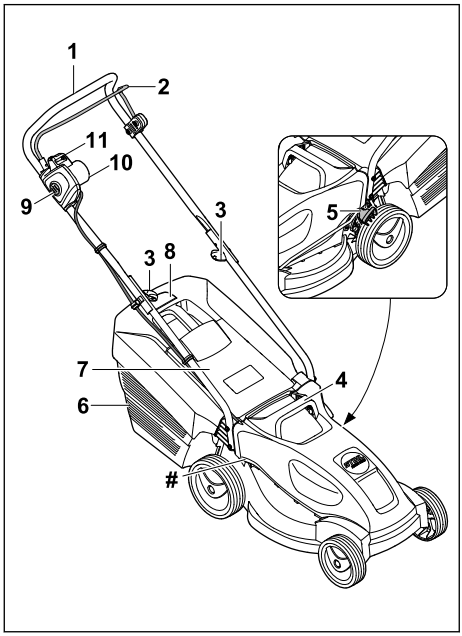

1 Řídítka
2 Spínací rámová páčka
3 Otočné rukojeti
4 Přepravní držadlo
5 Páčka výšky sečení
6 Záchytný koš na trávu
7 Vyhazovací klapka
8 Indikace stavu naplnění záchytného koše na trávu
9 Blokovací tlačítko
10 Síťový konektor
11 Otvor odlehčení v tahu
 # Typový štítek se sériovým číslem stroje

2.2 Symboly

Symboly na sekačce na trávu mají následující význam:

L_{WA} Zaručená hladina akustického výkonu

Výrobek se nesmí likvidovat v domovním odpadu.

Elektronářadí třídy ochrany II

Střídavý proud

IPX4 Označení IP

Zapnutí nože

3 Bezpečnostní pokyny

3.1 Varovné symboly

⚠ VAROVÁNÍ

Varovné symboly, které jsou umístěny na sekačce na trávu, mají následující význam:

Dodržujte bezpečnostní pokyny a jejich opatření.

Návod k použití je třeba si přečíst, porozumět mu a uložit ho pro další potřebu.



Pozor na odmrštěné objekty – udržujte si odstup a zabraňte přístupu třetích osob.



Ruce i nohy udržujte vždy v bezpečné vzdálenosti od nožů.



Pokud je připojovací kabel nebo prodlužovací kabel poškozený: vytáhněte síťový konektor ze zásuvky.
Řiďte se bezpečnostními pokyny týkajícími se čištění, přepravy, uložení, údržby a oprav.



Připojovací elektrický kabel veďte mimo dosahu řezného nástroje.



Sekačku na trávu chraňte před deštěm a vlhkostí.

3.2 Předepsané použití

Sekačka na trávu STIHL RME 235.0 slouží k sekání trávy.

⚠ VAROVÁNÍ

- V případě, že se sekačka na trávu nepoužívá v souladu s určením, může dojít k těžkému nebo smrtelnému zranění osob a ke vzniku věcných škod.
  - ► Sekačku na trávu používejte společně s prodlužovacím kabelem.
  - ► Sekačku na trávu používejte způsobem, který je popsán v tomto návodu k použití.

3.3 Požadavky týkající se uživatele

⚠ VAROVÁNÍ

- Uživatelé, kteří neabsolvovali zaškolení, nedokážou rozpoznat nebo odhadnout nebezpečí spojená s používáním sekačky na trávu. Může tak dojít k těžkému nebo smrtelnému zranění uživatele nebo jiných osob.



  - ► Přečtěte si návod k použití, ujistěte se, že jste mu porozuměli, a uschovejte si ho.
  - ► Pokud dojde k předání sekačky na trávu jiné osobě: Předejte také návod k použití.
  - ► Ujistěte se, že uživatel splňuje následující požadavky:
    - – Uživatel je odpočatý.
    - – Uživatel je tělesně, smyslově i mentálně schopný obsluhovat sekačku na trávu a pracovat s ní. Pokud je uživatel fyzicky, smyslově nebo mentálně omezen, může s nimi pracovat pouze pod dohledem nebo podle pokynů odpovědné osoby.
    - – Uživatel dokáže rozpoznat a posoudit nebezpečí spojená se sekačkou na trávu.
    - – Uživatel si je vědom toho, že je zodpovědný za nehody a škody.
    - – Uživatel je plnoletý nebo byl v souladu s vnitrostátními předpisy vyškolen pod profesním dohledem.
    - – Uživatel před zahájením používání sekačky na trávu absolvoval pracovní zaškolení u odborného prodejce výrobků STIHL nebo u odborně způsobilé osoby.
    - – Uživatel není pod vlivem alkoholu, léků nebo drog.
  - ► Pokud přetrvávají nejasnosti: Vyhledejte specializovaného prodejce výrobků STIHL.

3.4 Oblečení a vybavení

⚠ VAROVÁNÍ

- Během práce mohou být předměty vymrštěny velkou rychlostí nahoru. Uživatel se může zranit.
  - ► Noste dlouhé kalhoty z odolného materiálu.
- Během práce může dojít k rozvíření prachu. Vdechovaný prach může poškodit zdraví a vyvolat alergické reakce.
  - ► Pokud bude rozvířen prach: noste ochrannou protiprachovou masku.
- Nevhodný oděv se může zaplétat ve dřevinách a houští nebo zachytávat v sekačce na trávu. Uživatel, který nepoužívá vhodný oděv, může být těžce zraněn.
  - ► Noste těsně přiléhající oděv.
  - ► Odložte šály a ozdoby.
- Během provádění čištění, údržby nebo přepravy může uživatel přijít do styku s řezným nožem. Uživatel se může zranit.
  - ► Používejte ochranné rukavice.
- Při používání nevhodné obuvi může uživatel uklouznout. Uživatel se může zranit.
  - ► Noste pevnou, uzavřenou obuv s protiskluzovou podrážkou.
- Při ostření řezných nožů mohou odlétávat částice materiálu. Uživatel se může zranit.

- ► Noste těsně přiléhající ochranné brýle. Vhodné ochranné brýle přezkoušené podle normy EN 166, EN ISO 16321 nebo národních předpisů a opatřené odpovídajícím označením jsou dostupné v obchodní síti.
- ► Používejte ochranné rukavice.

3.5 Pracovní pásmo a okolí

3.5.1 Sekačka na trávu

⚠ VAROVÁNÍ

- Nezúčastněné osoby, děti a zvířata nedokážou rozpoznat a posoudit nebezpečí, která jsou spojena se sekačkou na trávu a s vymrštěnými předměty. Může tak dojít k těžkému zranění nezúčastněných osob, dětí a zvířat a ke vzniku věcných škod.
  - ► Zajistěte, aby se nezúčastněné osoby, děti ani zvířata nepřibližovaly k pracovní oblasti.
  - ► Dodržujte dostatečnou vzdálenost od okolních předmětů.
  - ► Sekačku na trávu nenechávejte bez dozoru.
  - ► Zajistěte, aby si děti nemohly se sekačkou na trávu hrát.
- Při práci za deště může uživatel uklouznout. Může dojít k vážnému zranění nebo usmrcení uživatele.
  - ► Pokud prší: Nepracujte.
- Sekačka na trávu není chráněna proti vodě. Při práci v dešti nebo ve vlhkém okolním prostředí může dojít k zasažení elektrickým proudem. Může dojít ke zranění uživatele a poškození sekačky na trávu.
  - ► Nepracujte v dešti ani ve vlhkém okolním prostředí.
  - ► Nesekejte mokrou trávu.
- Elektrické součásti sekačky na trávu mohou vytvářet jiskry. Jiskry mohou způsobit požár nebo výbuch v okolí, kde se nacházejí snadno vznítitelné nebo výbušné materiály či předměty. Může tak dojít k těžkému nebo smrtelnému zranění osob a ke vzniku věcných škod.
  - ► Nepracujte v prostředí, kde se nacházejí snadno vznítitelné a výbušné látky.
- Osoby mohou zakopnout o prodlužovací kabel. Může dojít ke zranění osob a poškození sekačky na trávu.
  - ► Prodlužovací kabel pokládejte na zem tak, aby byl plochý a dobře viditelný.

3.6 Bezpečnosti odpovídající stav

3.6.1 Sekačka na trávu

⚠ VAROVÁNÍ

- Pokud součásti nejsou ve stavu vyhovujícím bezpečnostním požadavkům, nelze již zajistit jejich správnou funkci a bezpečnostní zařízení mohou být neúčinná. Může dojít k těžkým úrazům nebo usmrcení osob.
  - ► Pracujte s nepoškozenou sekačkou na trávu.
  - ► Pracujte pouze s nepoškozeným prodlužovacím kabelem a nepoškozeným síťovou zástrčkou.
  - ► Pokud je sekačka na trávu znečištěná nebo mokrá, vyčistěte ji a nechte uschnout.
  - ► Sekačku na trávu neupravujte.
  - ► Pokud nefungují ovládací prvky, nepracujte se sekačkou na trávu.
  - ► Namontuje nože podle popisu v tomto návodu k použití.
  - ► Instalujte pouze originální příslušenství STIHL určené pro tuto sekačku na trávu.
  - ► Příslušenství namontujte tak, jak je popsáno v tomto návodu k použití nebo v návodu k použití daného příslušenství.
  - ► Do otvorů sekačky na trávu nestrkejte žádné předměty.
  - ► Opotřebované nebo poškozené informační štítky vyměňte.
  - ► V případě nejasností: Vyhledejte odborného prodejce STIHL.

3.6.2 Nůž

⚠ VAROVÁNÍ

- Pokud součásti nože nejsou ve stavu vyhovujícím bezpečnostním požadavkům, mohou se uvolnit a vymrštit. Může dojít k těžkému zranění osob.
  - ► Pracujte pouze s nepoškozeným nožem a nepoškozenými montážními součástmi.
  - ► Pracujte s nezdeformovaným nožem.
  - ► Správně nůž namontujte.
  - ► Nůž správně naostřete. Dodržte úhel ostření, 🕮 17.2.
  - ► Pracujte s nožem bez otřepu.
  - ► Pracujte s nožem, jehož tloušťka neklesla pod minimální povolenou hodnotu, 🕮 17.2. Pokud tloušťka klesla pod minimální hodnotu, vyměňte nůž.
  - ► Pracujte s nožem, jehož zbroušení nepřesáhlo limit, 🕮 17.2. Pokud zbroušení přesáhlo limit, vyměňte nůž.

- ► Vyvažování nožů svěřujte odbornému prodejci STIHL.
- ► V případě nejasností: Vyhledejte odborného prodejce STIHL.

3.7 Připojení k elektrické síti

Kontakt se součástmi, kterými prochází proud, může vzniknout z následujících příčin:
– Prodlužovací kabel je poškozený.
– Konektor prodlužovacího kabelu je poškozený.
– Zásuvka není správně nainstalovaná.

⚠ NEBEZPEČÍ

- Kontakt se součástmi, kterými prochází proud, může mít za následek zasažení elektrickým proudem. Může dojít k vážnému zranění nebo usmrcení uživatele.
  - ► Ujistěte se, že prodlužovací kabel nebo trvale připojený přívodní kabel a jeho síťová zástrčka nejsou poškozené.



Pokud je prodlužovací kabel nebo trvale připojený přívodní síťový kabel poškozený:
- ► Nedotýkejte se poškozeného místa.
- ► Vytáhněte síťový konektor ze zásuvky.
- ► Výměnu trvale připojeného přívodního síťového kabelu svěřte prodejci STIHL.

  - ► Prodlužovacího kabelu a jeho síťového konektoru se dotýkejte pouze suchýma rukama.
  - ► Konektor prodlužovacího kabelu připojujte pouze ke správně nainstalované a jištěné síťové zásuvce s ochranným kontaktem.
  - ► Sekačku na trávu připojujte k elektrické síti prostřednictvím proudového chrániče (30 mA, 30 ms).
- Používání poškozeného nebo nevhodného prodlužovacího kabelu může mít za následek zasažení elektrickým proudem. Tento stav může způsobit těžké zranění nebo usmrcení osob.
  - ► Používejte prodlužovací kabel se správným průřezem vodičů 🕮 17.
  - ► Používejte prodlužovací kabel v provedení chráněném před stříkající vodou a schváleném k venkovnímu použití.

⚠ VAROVÁNÍ

- Během práce může nesprávné síťové napětí nebo nesprávná síťová frekvence způsobit v sekačce na trávu vznik přepětí. Sekačka na trávu se může poškodit.
  - ► Zajistěte, aby síťové napětí a síťová frekvence použité elektrické sítě byly ve shodě s údaji na výkonovém štítku sekačky na trávu.
- Je-li k jedné rozbočovací zásuvce připojeno více elektrických zařízení, může při práci dojít k přetížení elektrických součástí. Elektrické součásti se mohou zahřát a způsobit požár. Může tak dojít k těžkému nebo smrtelnému zranění osob a ke vzniku věcných škod.
  - ► Sekačku na trávu připojujte k elektrické zásuvce pouze jednotlivě.
  - ► Sekačku na trávu nepřipojujte k rozbočovacím zásuvkám.
- Nesprávně položený prodlužovací kabel se může poškodit nebo o něj mohou osoby zakopnout. Může tak dojít ke zranění osob a k poškození prodlužovacího kabelu.
  - ► Prodlužovací kabel veďte tak, aby s ním sekačka na trávu nepřišla do styku.
  - ► Prodlužovací kabel veďte a označujte tak, aby o něj osoby nemohly zakopnout.
  - ► Prodlužovací kabel veďte tak, aby nebyl napnutý nebo zapletený.
  - ► Prodlužovací kabel veďte tak, aby se nemohl poškodit, zlomit, odřít nebo aby nebyl přimáčknutý.
  - ► Prodlužovací kabel chraňte před horkem, olejem a chemikáliemi.
  - ► Prodlužovací kabel pokládejte na suchý podklad.
- Během práce se prodlužovací kabel zahřívá. Teplo, které nemůže být odváděno, může způsobit požár.
  - ► Používá-li se kabelový navíjecí buben: Z bubnu vždy kabel vymotejte v celé délce.

3.8 Práce

⚠ VAROVÁNÍ

- V určitých situacích uživatel nemůže pracovat s plným soustředěním. Uživatel může zakopnout, upadnout a těžce se zranit.
  - ► Pracujte klidně a s rozvahou.
  - ► Při nepříznivých světelných podmínkách a nedostatečné viditelnosti: Se sekačkou na trávu nepracujte.
  - ► Sekačku na trávu smí obsluhovat pouze jedna osoba.
  - ► Pozor na překážky.
  - ► Sekačku na trávu nepřevracejte.
  - ► Při práci stůjte pevně na zemi a udržujte rovnováhu.
  - ► Pokud se objeví známky únavy: Odpočiňte si.
  - ► V případě sečení ve svahu: Sekejte napříč ke spádu svahu.

- ► Nepracujte na svazích se sklonem větším než 25° (46,6 %).

- Otáčející se řezný nůž může pořezat uživatele. Uživatel může být těžce zraněn.



  - ► Nikdy se nedotýkejte otáčejícího se řezného nože.
  - ► V případě, že je řezný nůž blokován jakýmkoli předmětem: Sekačku na trávu vypněte a odpojte spojku prodlužovacího kabelu od síťového konektoru sekačky na trávu. Teprve poté předmět odstraňte.

- V případě, že se sekačka na trávu začne během práce chovat změněným nebo nezvyklým způsobem, může to znamenat, že se nenachází ve stavu odpovídajícím bezpečnostním požadavkům. Může dojít k vážnému zranění osob a ke vzniku věcných škod.
  - ► Ukončete práci, sekačku na trávu vypněte, odpojte spojku prodlužovacího kabelu od síťového konektoru sekačky na trávu a vyhledejte specializovaného prodejce výrobků STIHL.
- Sekačka na trávu může během práce způsobovat vznik vibrací.
  - ► Používejte ochranné rukavice.
  - ► Dělejte si pracovní přestávky.
  - ► Pokud se objeví příznaky poruchy krevního oběhu: Vyhledejte lékaře.
- Pokud během práce dojde k nárazu řezného nože na cizí předmět, může dojít k poškození tohoto předmětu nebo některých jeho částí, případně k jeho vymrštění vysokou rychlostí. Může tak dojít ke zranění osob a ke vzniku věcných škod.
  - ► Odstraňujte cizí předměty z pracovní oblasti.
- Řezný nůž se otáčí ještě po určitou krátkou dobu po uvolnění spínacího oblouku. Může dojít k vážnému zranění.
  - ► Počkejte, dokud se řezný nůž nezastaví.
- V případě, že otáčející se řezný nůž narazí na tvrdý předmět, mohou vzniknout jiskry. Jiskry mohou způsobit požár v okolí, kde se nacházejí snadno vznítitelné materiály nebo předměty. Může tak dojít k těžkému nebo smrtelnému zranění osob a ke vzniku věcných škod.
  - ► Nepracujte v prostředí, ve kterém se nacházejí snadno vznítitelné materiály.
- Pokud je sekačka na trávu na šikmém povrchu, může se neplánovaně rozjet. Může tak dojít ke zranění osob a ke vzniku věcných škod.
  - ► Sekačku na trávu nechávejte stát pouze na rovné ploše, odkud se nemůže sama rozjet.
- Pokud jsou na vodicím držadle připevněné předměty, může se sekačka na trávu vlivem přidané zátěže převrátit. Může tak dojít ke zranění osob a ke vzniku věcných škod.
  - ► Na vodicí držadlo neupevňujte žádné předměty.

⚠ NEBEZPEČÍ

- V případě práce v okolí elektrických vedení, která jsou pod napětím, může řezný nůž přijít do styku s těmito vedeními a způsobit jejich poškození. Může dojít k vážnému zranění nebo usmrcení uživatele.
  - ► Nepracujte v blízkosti elektrického vedení.
- Při práci za bouřky může být uživatel zasažen bleskem. Může dojít k vážnému zranění nebo usmrcení uživatele.
  - ► Při bouřce: Nepracujte.

3.9 Přeprava

3.9.1 Přeprava

⚠ VAROVÁNÍ

- Během přepravy se sekačka na trávu může převrátit nebo uvést do pohybu. Může tak dojít ke zranění osob a ke vzniku věcných škod.
  - ► Sekačku na trávu vypněte a odpojte spojku prodlužovacího kabelu od síťového konektoru sekačky na trávu.
  - ► Počkejte, dokud se řezný nůž nezastaví.
  - ► Sekačku na trávu zajistěte pomocí upínacích popruhů, řemenů nebo sítě tak, aby se nemohla převrátit ani pohybovat.

3.10 Skladování

3.10.1 Uložení

⚠ VAROVÁNÍ

- Děti nedokážou rozpoznat a posoudit nebezpečí, která jsou se sekačkou na trávu spojena. Může dojít k vážnému zranění dětí.
  - ► Vytáhněte konektor prodlužovacího kabelu ze zásuvky.
  - ► Vytáhněte konektor sekačky na trávu ze spojky prodlužovacího kabelu.
  - ► Sekačku na trávu uchovávejte mimo dosah dětí.
- Elektrické kontakty a kovové součásti sekačky na trávu mohou následkem působení vlhkosti korodovat. Sekačka na trávu se může poškodit.
  - ► Vytáhněte konektor prodlužovacího kabelu ze zásuvky.
  - ► Vytáhněte konektor sekačky na trávu ze spojky prodlužovacího kabelu.
  - ► Sekačku na trávu uchovávejte v čistotě a suchu.

- Pokud je sekačka na trávu na šikmém povrchu, může se neplánovaně rozjet. Může tak dojít ke zranění osob a ke vzniku věcných škod.
  - ► Sekačku na trávu odstavujte jen na rovných plochách.

3.11 Čištění, údržba a opravy

⚠ VAROVÁNÍ

- Pokud je během čištění, údržby nebo opravy zasunut síťový konektor do zásuvky, může se sekačka na trávu nechtěně zapnout. Může dojít k vážnému zranění osob a ke vzniku věcných škod.



  - ► Vytáhněte konektor prodlužovacího kabelu ze zásuvky.
  - ► Vytáhněte konektor sekačky na trávu ze spojky prodlužovacího kabelu.
  - ► Počkejte, dokud se řezný nůž nezastaví.
- Použití agresivních čisticích prostředků a čištění proudem vody nebo pomocí ostrých předmětů může způsobit poškození sekačky na trávu nebo řezného nože. Pokud se čištění sekačky na trávu a řezného nože neprovádí správným způsobem, nelze již zajistit bezpečnou funkci součástí a bezpečnostní zařízení mohou být vyřazena z činnosti. Může dojít k vážnému zranění.
  - ► Sekačku na trávu a řezné nože čistěte způsobem, který je popsán v tomto návodu k použití.
- Pokud se údržba nebo oprava sekačky na trávu nebo řezného nože neprovádí správným způsobem, nelze již zajistit bezpečnou funkci součástí a bezpečnostní zařízení mohou být vyřazena z činnosti. Tento stav může způsobit těžké zranění nebo usmrcení osob.
  - ► Údržbu nebo opravy sekačky na trávu neprovádějte vlastními silami.
  - ► V případě, že je nutno provést údržbu nebo opravu sekačky na trávu: Vyhledejte specializovaného prodejce výrobků STIHL.
  - ► Údržbu řezného nože provádějte způsobem, který je popsán v tomto návodu k použití.
- Při čištění, údržbě nebo opravě řezného nože může uživatel přijít do styku s ostrými řeznými hranami. Může dojít ke zranění uživatele.
  - ► Používejte ochranné rukavice.
- Při ostření se řezný nůž může silně zahřát. Uživatel se může popálit.
  - ► Počkejte, až řezný nůž vychladne.
  - ► Používejte ochranné rukavice.
- Řezný nůž na sekačce na trávu se může pohybovat i tehdy, je-li motor vypnutý. Při údržbě řezného nože může dojít v důsledku pohybujícího se řezného nože ke zranění uživatele.
  - ► Buďte při práci opatrní.
  - ► Používejte ochranné rukavice.
- Řezný nůž na sekačce na trávu se může pohybovat. Při údržbě řezného nože může dojít k zachycení prstů uživatele mezi pohybujícím se řezným nožem a pevnými částmi sekačky na trávu.
  - ► Buďte při práci opatrní.
  - ► Používejte ochranné rukavice.

4 Příprava sekačky na trávu k použití

4.1 Příprava sekačky na trávu k použití

Před zahájením práce musí být provedeny následující kroky:

- ► Odstraňte obalový materiál a přepravní zajištění.
- ► Ujistěte se, že následující součásti jsou v bezpečném technickém stavu:
  - – Sekačka na trávu, 🕮 3.6.1.
  - – Řezný nůž, 🕮 3.6.2.
- ► Sekačku na trávu očistěte, 🕮 13.2.
- ► Zkontrolujte řezný nůž, 🕮 8.2.
- ► Namontujte vodicí držadlo, 🕮 5.1
- ► Vyklopte vodicí držadlo, 🕮 5.2.1.
- ► Připojte síťovou zástrčku sekačky na trávu k prodlužovacímu kabelu, 🕮 6.1.
- ► Síťový konektor prodlužovacího kabelu zasuňte do dobře přístupné síťové zásuvky.
- ► V případě, že probíhá sečení a posečená tráva se má zachycovat do sběrného koše na trávu: Zavěste sběrný koš na trávu, 🕮 5.3.2.
- ► V případě, že probíhá sečení a posečená tráva se má vyhazovat za sekačku: Sundejte sběrný koš na trávu, 🕮 5.3.3.
- ► Nastavte výšku sečení, 🕮 9.2.
- ► Zkontrolujte ovládací prvky, 🕮 8.1.
- ► Pokud tyto kroky nelze provést: Sekačku na trávu nepoužívejte a vyhledejte specializovaného prodejce výrobků STIHL.

5 Smontování sekačky na trávu

5.1 Montáž vodicího držadla

- ► Sekačku na trávu vypněte.

- Vytáhněte konektor sekačky na trávu ze spojky prodlužovacího kabelu.
- Sekačku na trávu postavte na rovnou plochu.

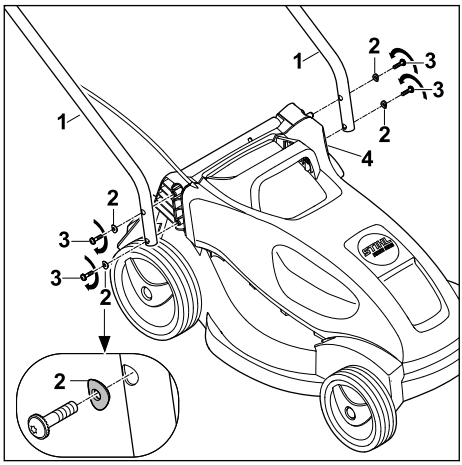

- Spodní díly vodicího držadla (1) přidržujte na sekačce na trávu tak, aby lícovaly otvory.
- Zasuňte šrouby (3) spolu s podložkami (2) z vnější strany dovnitř skrz otvory ve spodním dílu vodicího držadla (1) a sekačky na trávu (4), zašroubujte je a utáhněte.
  Oba spodní díly vodicího držadla (1) jsou pevně spojeny se sekačkou na trávu (4).
- Horní díl vodicího držadla lze namontovat ve 2 výškách (a, b).

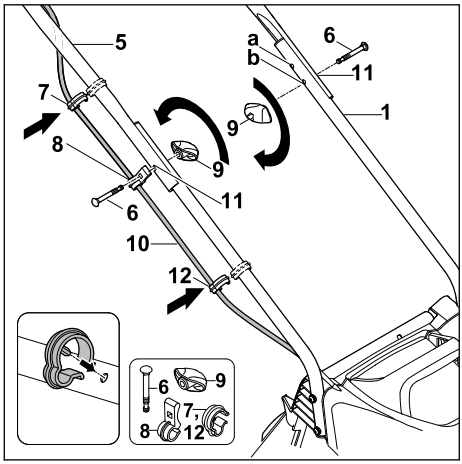

- Horní díl vodicího držadla (5) přiložte ke spodním dílům vodicího držadla (1) tak, aby lícovaly otvory.
- Kabel (10) vložte do příchytky kabelu (8).
- Na straně, na které se nachází kabel, prostrčte šroub (6) otvory (11) na kabelové příchytce (8), horním díle vodicího držadla (5) a spodním díle vodicího držadla (1) zvenčí směrem dovnitř.
- Na druhé straně prostrčte šroub (6) otvory (11) horního dílu vodicího držadla (5) a spodního dílu vodicího držadla (1) zvenčí směrem dovnitř.
- Na obou stranách nasaďte na šrouby (6) křídlové matice (9) a zašroubujte.
  Horní díl vodicího držadla (5) je pevně spojen se spodními díly vodicího držadla (1).
- Kabel (10) vložte do příchytky kabelu (7).
- Zatlačte příchytku kabelu (7) na horní díl vodicího držadla (5) a nechte zacvaknout.
- Kabel (10) vložte do příchytky kabelu (12).
- Zatlačte příchytku kabelu (12) na spodní díl vodicího držadla (1) a nechte zacvaknout.

Vodicí držadlo se již nemusí znovu demontovat.

5.2 Odklopení a složení vodicího držadla

5.2.1 Vyklopení vodicího držadla

- Sekačku na trávu vypněte.
- Vytáhněte konektor sekačky na trávu ze spojky prodlužovacího kabelu
- Sekačku na trávu postavte na rovnou plochu.

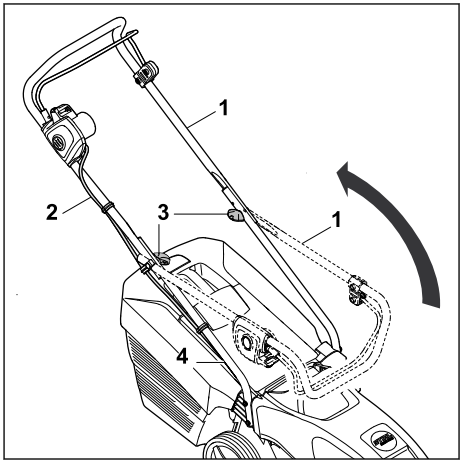

- Horní díl vodicího držadla (1) vyklopte a držte jej jednou rukou. Dbejte na to, aby se nepoškodil elektrický kabel (2).
- Dotáhněte křídlové matice (3).

Horní díl vodicího držadla (1) je pevně spojen se spodním dílem vodicího držadla (4).

5.2.2 Složení vodicího držadla

Při přepravě nebo uskladnění lze vodicí držadlo kvůli úspoře místa složit.

- ► Sekačku na trávu vypněte.
- ► Vytáhněte konektor sekačky na trávu ze spojky prodlužovacího kabelu.
- ► Sekačku na trávu postavte na rovnou plochu.

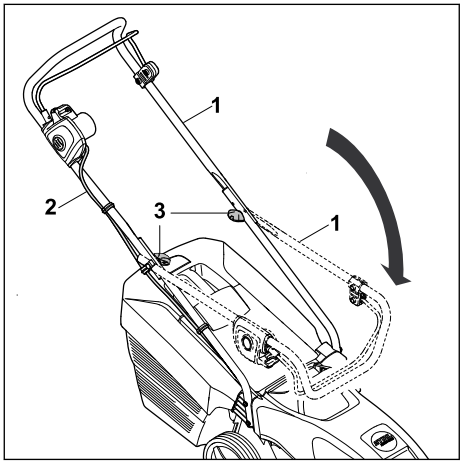

- ► Křídlové matice (3) vyšroubujte tak, aby se volně otáčely.
- ► Horní díl vodicího držadla (1) sklopte směrem dopředu a dávejte pozor na to, aby se nepoškodil elektrický kabel (2).

5.3 Sestavení, zavěšení a vyvěšení sběrného koše na trávu

5.3.1 Smontování sběrného koše na trávu

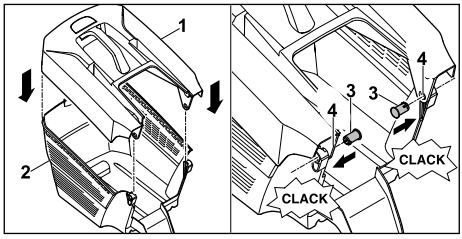

- ► Horní díl sběrného koše na trávu (1) nasaďte na spodní díl sběrného koše na trávu (2).
- ► Čepy (3) zatlačte zevnitř do otvorů (4).
- ► Horní díl sběrného koše na trávu (1) zatlačte směrem dolů.
  Horní díl sběrného koše na trávu slyšitelně zaklapne.

5.3.2 Zavěšení sběrného koše na trávu

- ► Sekačku na trávu vypněte.
- ► Vytáhněte konektor sekačky na trávu ze spojky prodlužovacího kabelu.
- ► Sekačku na trávu postavte na rovnou plochu.

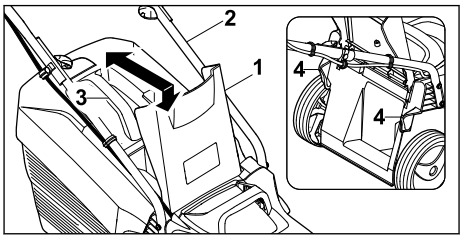

- ► Otevřete a podržte vyhazovací klapku (1).
- ► Uchopte sběrný koš na trávu (2) za rukojeť (3) a zavěste jej pomocí háčků do úchytů (4).
- ► Vyhazovací klapku (1) položte na sběrný koš na trávu (2).

5.3.3 Sundání sběrného koše na trávu

- ► Sekačku na trávu vypněte.
- ► Vytáhněte konektor sekačky na trávu ze spojky prodlužovacího kabelu.
- ► Sekačku na trávu postavte na rovnou plochu.
- ► Otevřete a podržte vyhazovací klapku.
- ► Sejměte sběrný koš na trávu pomocí rukojeti směrem nahoru.
- ► Zavřete vyhazovací klapku.

6 Připojení sekačky na trávu k elektrické síti

6.1 Připojení sekačky na trávu k elektrické síti

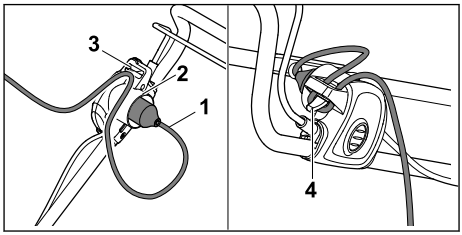

- ► Zasuňte spojku prodlužovacího kabelu (1) do konektoru (2) sekačky na trávu.
- ► Vytvořte z kabelu smyčku a protáhněte ji otvorem (3).
- ► Smyčku vytvořenou z kabelu upevněte na hák (4).
  Kabelové spojení musí být odlehčeno tak, aby nebylo namáháno tahem.
- ► Síťový konektor prodlužovacího kabelu zasuňte do správně nainstalované síťové zásuvky.

7 Zapnutí a vypnutí sekačky na trávu

7.1 Zapnutí sekačky na trávu

- Zajistěte, aby prodlužovací kabel byl položen viditelně a aby se vždy nacházel za sekačkou na trávu.
- Sekačku na trávu nepřevracejte.
- Sekačku na trávu postavte na rovnou plochu.

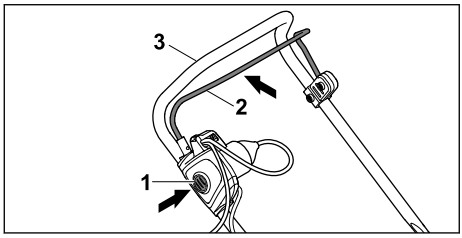

- Pravou rukou stiskněte blokovací knoflík (1) a podržte jej stisknutý.
- Levou rukou přitáhněte spínací oblouk (2) až na doraz ve směru k vodicímu držadlu (3) a s palcem ruky obemykajícím vodicí držadlo (3) je podržte.
  Řezný nůž se otáčí.
- Uvolněte blokovací knoflík (1).
- Pravou rukou pevně držte vodicí držadlo a spínací oblouk (2) tak, aby palec ruky obemkl vodicí držadlo (3).

7.2 Vypnutí sekačky na trávu

- Uvolněte spínací oblouk.
- Počkejte, dokud se řezný nůž nezastaví.
- Pokud se řezný nůž nadále otáčí: Odpojte spojku prodlužovacího kabelu od síťového konektoru sekačky na trávu a vyhledejte specializovaného prodejce výrobků STIHL.
  Sekačka na trávu je vadná.

8 Kontrola sekačky na trávu

8.1 Kontrola ovládacích prvků

Blokovací knoflík a spínací oblouk

- Sekačku na trávu vypněte.
- Vytáhněte konektor sekačky na trávu ze spojky prodlužovacího kabelu.
- Stiskněte a opět uvolněte blokovací knoflík.
- Přitáhněte spínací oblouk zcela ve směru k vodicímu držadlu a opět jej uvolněte.
- Pokud blokovací knoflík nebo spínací oblouk mají obtížný chod nebo se nevracejí účinkem pružiny do výchozí polohy: Sekačku na trávu nepoužívejte a vyhledejte specializovaného prodejce výrobků STIHL.
  Blokovací knoflík nebo spínací oblouk je vadný.

Zapnutí sekačky na trávu

- Sekačku na trávu připojte pomocí prodlužovacího kabelu k elektrické zásuvce.
- Pravou rukou stiskněte blokovací knoflík a držte jej stisknutý.
- Levou rukou přitáhněte spínací oblouk až na doraz ve směru k vodicímu držadlu a s palcem ruky obemykajícím vodicí držadlo jej podržte.
  Řezný nůž se otáčí.
- Pokud se řezný nůž neotáčí: Sekačku na trávu vypněte, odpojte spojku prodlužovacího kabelu od síťového konektoru sekačky na trávu a vyhledejte specializovaného prodejce výrobků STIHL.
  Sekačka na trávu je vadná.
- Uvolněte blokovací knoflík a spínací oblouk.
  Po uplynutí krátké doby se řezný nůž přestane otáčet.
- Pokud se řezný nůž nadále otáčí: Odpojte spojku prodlužovacího kabelu od síťového konektoru sekačky na trávu a vyhledejte specializovaného prodejce výrobků STIHL.
  Sekačka na trávu je vadná.

8.2 Kontrola řezného nože

- Sekačku na trávu vypněte.
- Vytáhněte konektor sekačky na trávu ze spojky prodlužovacího kabelu.
- Sekačku na trávu naklopte na bok a položte, 🕮 13.1.

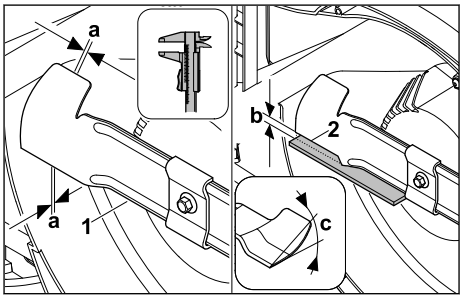

- Změřte následující:
  – tloušťku a
  – zbroušení b
  – úhel ostří c
- Tloušťku (a) řezného nože (1) zkontrolujte posuvným měřítkem na více místech.
  Pokud je rozměr menší, než je minimální tloušťka: vyměňte řezný nůž, 🕮 17.2.

- ► Na přední hranu řezného nože přiložte pravítko (2) a změřte míru zbroušení (b).
  Pokud bylo překročeno zabroušení: vyměňte řezný nůž, 🕮 17.2.
- ► Pokud není dodržen úhel ostří (c): naostřete řezný nůž, 🕮 17.2.
- ► Pokud přetrvávají nejasnosti: Vyhledejte specializovaného prodejce výrobků STIHL.

9 Práce se sekačkou na trávu

9.1 Držení a vedení sekačky na trávu

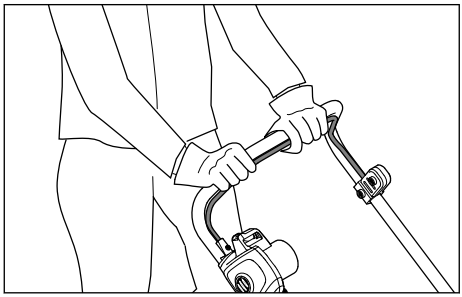

- ► Vodicí držadlo je třeba pevně držet oběma rukama tak, že ho palce obepínají.

9.2 Nastavení výšky sečení

Lze nastavovat 5 výšek sečení:
– 25 mm = poloha 1
– 35 mm = poloha 2
– 45 mm = poloha 3
– 50 mm = poloha 4
– 60 mm = poloha 5

Tyto polohy jsou uvedeny na sekačce na trávu.

Nastavení výšky sečení

- ► Sekačku na trávu vypněte.
  Řezný nůž se nesmí otáčet.
- ► Sekačku na trávu postavte na rovnou plochu.

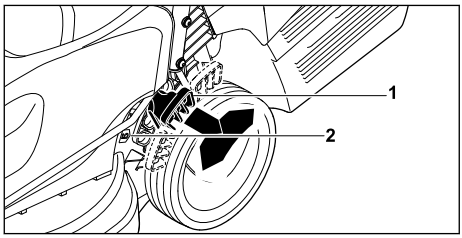

- ► Sekačku na trávu držte pevně za rukojeť.
- ► Páku (1) zatlačte směrem ven a podržte.
- ► Nastavte sekačku na trávu zvedáním a spouštěním do požadované polohy.
  Aktuální výšku sečení lze odečíst na ukazateli výšky sečení (2).
- ► Uvolněte páku (1).
  Sekačka na trávu zaaretuje zvolenou polohu.

9.3 Sečení



- ► Sekačkou na trávu pohybujte pomalu dopředu a mějte ji pod kontrolou.
- ► Pokud při sekání dojde k zasažení cizího předmětu a řezný nůž se zablokuje:
  - ► Sekačku na trávu vypněte.
  - ► Vytáhněte konektor sekačky na trávu ze spojky prodlužovacího kabelu.
  - ► Ujistěte se, že se všechny pohyblivé části zcela zastavily.
  - ► Sekačku na trávu zkontrolujte.
  - ► Pokud je nutná oprava: Vyhledejte specializovaného prodejce výrobků STIHL.
- ► V případě, že sekačka na trávu začne nepříjemně vibrovat:
  - ► Sekačku na trávu vypněte.
  - ► Vytáhněte konektor sekačky na trávu ze spojky prodlužovacího kabelu.
  - ► Sekačku na trávu zkontrolujte.
  - ► Zkontrolujte, zda jsou všechny matice, čepy a šrouby pevně utažené.
  - ► Pokud je nutná oprava: Vyhledejte specializovaného prodejce výrobků STIHL.

9.4 Vyprázdnění sběrného koše na trávu

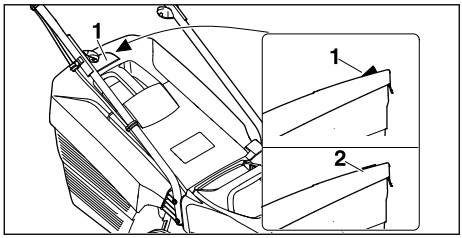

Proud vzduchu, který vzniká rotací řezného nože, zvedá indikátor naplnění (1). S naplněním sběrného koše na trávu proud vzduchu zeslábne. Pokud je proud vzduchu příliš slabý, klesne indikátor naplnění (2) do klidového stavu. To znamená, že je nutné sběrný koš na trávu vyprázdnit.

Indikátor naplnění spolehlivě funguje pouze při optimálním proudu vzduchu. Proud vzduchu a funkci indikátoru naplnění mohou negativně ovlivňovat vnější vlivy, jako je mokrá, hustá nebo vysoká tráva, nízké stupně výšky sečení, znečištění a podobně.

- Pokud indikátor naplnění klesne do klidového stavu: Vyprázdněte sběrný koš na trávu.
- Sekačku na trávu vypněte.
- Vytáhněte konektor sekačky na trávu ze spojky prodlužovacího kabelu.
- Sundejte sběrný koš na trávu.

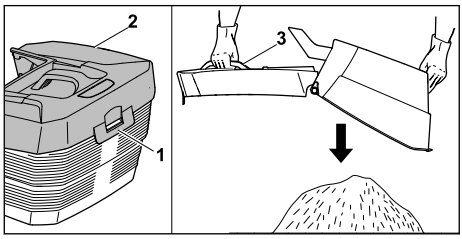

- Otevřete uzavírací příložku (1).
- Horní díl sběrného koše (2) vyklopte pomocí rukojeti (3) nahoru a držte.
- Druhou rukou pevně přidržujte dolní rukojeť.
- Vyprázdněte sběrný koš na trávu.
- Sběrný koš na trávu zaklapněte.
- Zavěste sběrný koš na trávu.

10 Po skončení práce

10.1 Po ukončení práce

- Sekačku na trávu vypněte.
- Vytáhněte konektor sekačky na trávu ze spojky prodlužovacího kabelu.
- Sekačku na trávu postavte na rovnou plochu.
- Pokud je sekačka na trávu mokrá: Sekačku na trávu nechte oschnout.
- Sekačku na trávu očistěte.

11 Přeprava

11.1 Přeprava sekačky na trávu

- Při přesunu sekačky na trávu na sečenou plochu a zpět:
  - Sekačku na trávu vypněte. Řezný nůž se nesmí otáčet.
  - Vytáhněte konektor sekačky na trávu ze spojky prodlužovacího kabelu.
- Pokud je nutné sekačku na trávu kvůli přesunu po jiných než travnatých plochách naklopit:
  - Sekačku na trávu vypněte. Řezný nůž se nesmí otáčet.
  - Vytáhněte konektor sekačky na trávu ze spojky prodlužovacího kabelu.

Pohyb se sekačkou na trávu

- Sekačkou na trávu pohybujte pomalu dopředu a mějte ji pod kontrolou.

Přenášení sekačky na trávu

- Používejte ochranné rukavice.

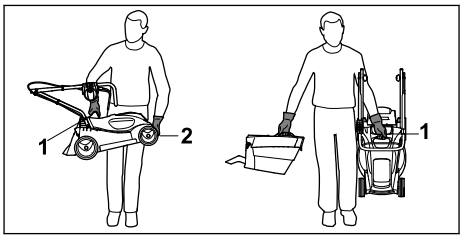

- V případě, že se přenáší pouze sekačka na trávu:
  - Složte vodicí držadlo.
  - Při přenášení pevně držte sekačku na trávu jednou rukou za transportní držadlo (1) a druhou rukou za skříň (2).
  - Sekačku na trávu zvedněte a přeneste.
- V případě, že se přenáší sekačka na trávu i se sběrným košem na trávu:
  - Sekačku na trávu držte pevně jednou rukou za transportní držadlo (1).
  - Sekačku na trávu zvedněte a přenášejte vedle těla.

Přeprava sekačky na trávu vozidlem

- Zajistěte stojící sekačku na trávu tak, aby se nemohla převrátit ani pohnout.

12 Skladování

12.1 Uskladnění sekačky na trávu

- ► Sekačku na trávu vypněte.
- ► Vytáhněte konektor sekačky na trávu ze spojky prodlužovacího kabelu.
- ► Sekačku na trávu nechte vychladnout.
- ► Vyprázdněte sběrný koš na trávu.
- ► Sekačku na trávu postavte na rovnou plochu.
- ► Nastavte transportní pozici.
- ► Sekačku na trávu uskladněte tak, aby byly splněny následující podmínky:
  - – Sekačka na trávu je mimo dosah dětí.
  - – Sekačka na trávu je čistá a suchá.

13 Čištění

13.1 Uvedení sekačky na trávu do polohy pro čištění

- ► Sekačku na trávu vypněte.
  Řezný nůž se nesmí otáčet.
- ► Vytáhněte konektor sekačky na trávu ze spojky prodlužovacího kabelu.
- ► Sekačku na trávu postavte na rovnou plochu.
- ► Sundejte sběrný koš na trávu.

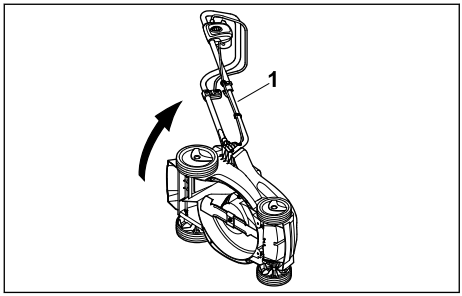

- ► Sekačku na trávu držte pevně za vodicí držadlo (1), naklopte na bok a položte.

13.2 Čištění sekačky na trávu

- ► Sekačku na trávu vypněte.
  Řezný nůž se nesmí otáčet.
- ► Vytáhněte konektor sekačky na trávu ze spojky prodlužovacího kabelu.
- ► Sekačku na trávu nechte vychladnout.
- ► K čištění sekačky na trávu použijte vlhkou tkaninu.
- ► Vyhazovací kanál čistěte měkkým kartáčem nebo vlhkou tkaninou.
- ► K čištění elektrických kontaktů sekačky na trávu použijte štětku nebo měkký kartáč.
  Oblast okolo řezného nože i samotný řezný nůž očistěte pomocí dřevěné tyče, měkkého kartáče nebo vlhké tkaniny.

UPOZORNĚNÍ

- ■ Čištění vysokotlakým čističem nebo vodními tryskami může stroj poškodit.
  - ► Stroj nečistěte vysokotlakým čističem nebo proudem vody.

14 Údržba

14.1 Interval údržby

Interval údržby závisí na okolních a pracovních podmínkách. Společnost STIHL doporučuje následující interval údržby:

Každoročně

- ► Údržbu sekačky na trávu si nechte provést u odborného prodejce výrobků STIHL.

14.2 Demontáž a montáž řezného nože

14.2.1 Demontáž řezného nože

- ► Sekačku na trávu vypněte.
- ► Vytáhněte konektor sekačky na trávu ze spojky prodlužovacího kabelu.
- ► Sekačku na trávu naklopte na bok a položte.

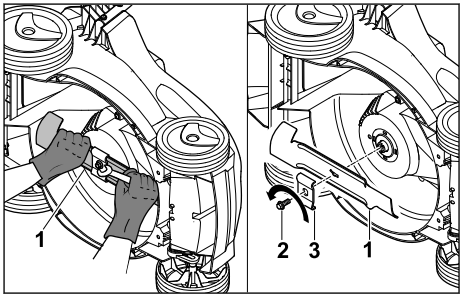

- ► Řezný nůž (1) přidržte jednou rukou.
- ► Vyšroubujte šroub (2) ve směru šipky a pomocí unášeče sejměte podložku (3).
- ► Sundejte řezný nůž (1).
- ► Šroub (2) a unašeč (3) zlikvidujte.
  K montáži řezného nože (1) použijte nový šroub a nový unašeč.

14.2.2 Montáž řezného nože

- ► Sekačku na trávu vypněte.
- ► Vytáhněte konektor sekačky na trávu ze spojky prodlužovacího kabelu.
- ► Sekačku na trávu naklopte na bok a položte.

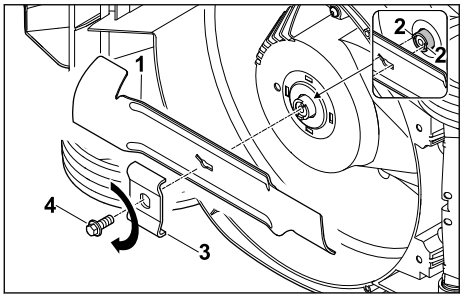

- Vyčistěte dosedací plochu nože a pouzdro nože.
- Řezný nůž (1) nasaďte se zahnutými křidélky směřujícími nahoru na pouzdro nože.
- Vodicí kolíky (2) na pouzdru nože umístěte do vybrání v řezném noži.
- Řezný nůž (1) přidržte jednou rukou a nasuňte nový unašeč (3).
- Na závit nového šroubu (4) naneste zajišťovací přípravek proti povolování šroubů Loctite 243.
- Našroubujte šroub (4) a utáhněte silou 15 - 20 Nm.

14.3 Ostření a vyvažování řezného nože

Správné ostření a vyvažování řezného nože vyžaduje značnou zručnost.

Společnost STIHL doporučuje, aby provádění postupů ostření a vyvažování řezného nože bylo svěřováno odbornému prodejci výrobků STIHL.

Aktuální adresy specializovaných prodejců získáte u příslušného zastoupení STIHL v dané zemi na adrese www.stihl.com .

VAROVÁNÍ

- Řezné hrany řezného nože jsou ostré. Uživatel se může pořezat.
  - Používejte ochranné rukavice.

- Sekačku na trávu vypněte.
- Vytáhněte konektor sekačky na trávu ze spojky prodlužovacího kabelu.
- Sekačku na trávu postavte.
- Vymontujte řezný nůž.
- Proveďte naostření řezného nože. Při tomto postupu je nutno dodržet úhel ostří a provádět ochlazování řezného nože, 🕮 17.2.
  Během ostření nesmí docházet k modrání materiálu řezného nože.
- Namontujte řezný nůž.
- Pokud přetrvávají nejasnosti: Vyhledejte specializovaného prodejce výrobků STIHL.

15 Oprava

15.1 Oprava sekačky na trávu

Uživatel nemůže provádět opravy sekačky na trávu a řezného nože vlastními silami.

- V případě, že dojde k poškození sekačky na trávu nebo nože: Sekačku na trávu nebo nůž nepoužívejte a vyhledejte odborného prodejce výrobků STIHL.
- V případě, že jsou štítky s bezpečnostními upozorněními nečitelné nebo poškozené: Nechejte štítky s bezpečnostními upozorněními vyměnit odborným prodejcem výrobků STIHL.

16 Odstranění poruch

16.1 Odstraňování poruch sekačky na trávu

Porucha	Příčina	Odstranění závady
Sekačka na trávu se po zapnutí nespustí.	Zástrčka nebo spojka prodlužovacího kabelu nejsou zasunuté.	► Zasuňte zástrčku nebo spojku prodlužovacího kabelu, 🕮 6.
	Došlo k vypnutí jističe (pojistky) nebo proudového chrániče. Elektrický obvod je elektricky přetížený nebo defektní.	► Zjistěte a odstraňte příčinu zareagování. Jistič vedení (jištění) nebo ochranný spínač FI vmáčkněte. ► Vypněte další elektrické spotřebiče zapojené ve stejném elektrickém obvodu.
	Zásuvka je jištěna na příliš nízkou hodnotu.	► Síťovou zástrčku prodlužovacího kabelu připojte do správně jištěné síťové zásuvky, 🕮 17.
	Prodlužovací kabel má nesprávný průřez.	► Používejte prodlužovací kabel s dostatečným průřezem, 🕮 17.

Porucha	Příčina	Odstranění závady
Sekačka na trávu se při provozu vypne.	Prodlužovací kabel je příliš dlouhý.	► Používejte prodlužovací kabel se správnou délkou, 🕮 17.
	Motor je přehřátý.	► Vyčistěte sekačku na trávu, 🕮 13. ► Nechejte sekačku na trávu vychladnout.
	Odpor nože je příliš velký.	► Nastavte větší výšku sečení, 🕮 9.2. ► Zapněte sekačku na trávu v nízké trávě.
	Prostor okolo nože je ucpaný.	► Vyčistěte sekačku na trávu, 🕮 13.
	Regionální varianta pro GB: Pojistka v zástrčce je vadná.	► Vyměňte pojistku v zástrčce.
	Zástrčka nebo spojka prodlužovacího kabelu již nejsou zapojené.	► Zasuňte zástrčku nebo spojku prodlužovacího kabelu, 🕮 6.
	Došlo k vypnutí jističe (pojistky) nebo proudového chrániče. Elektrický obvod je elektricky přetížený nebo defektní.	► Zjistěte a odstraňte příčinu zareagování. Jistič vedení (jištění) nebo ochranný spínač FI vmáčkněte. ► Vypněte další elektrické spotřebiče zapojené ve stejném elektrickém obvodu.
	Zásuvka je jištěna na příliš nízkou hodnotu.	► Síťovou zástrčku prodlužovacího kabelu připojte do správně jištěné síťové zásuvky, 🕮 17.
	Zareagoval ochranný spínač proti přetížení.	► Nechejte sekačku na trávu vychladnout. Doba chladnutí až 10 minut. ► Vyčistěte sekačku na trávu, 🕮 13. ► Se sekačkou na trávu pojíždějte pomaleji. ► Nastavte větší výšku sečení,.🕮 9.2. ► Sekejte nižší trávu. ► Naostřete řezný nůž, 🕮 14.3. ► Používejte prodlužovací kabel se správnou délkou, 🕮 17. ► Používejte prodlužovací kabel s dostatečným průřezem, 🕮 17.
	Nůž je zablokovaný.	► Odstraňte zablokování
Sekačka na trávu během provozu silně vibruje.	Šroub na noži je povolený.	► Utáhněte šroub, 🕮 14.2.2.
	Nůž není správně vyvážený.	► Nabruste a vyvažte nůž, 🕮 14.3.
Tráva není řádně posekaná nebo trávník je žlutý.	Nůž je tupý nebo opotřebovaný.	► Nabruste a vyvažte nůž, 🕮 14.3.
	Odpor nože je příliš velký.	► Nastavte větší výšku sečení, 🕮 9.2. ► Sekejte nižší trávu.

17 Technická data

17.1 Sekačka na trávu STIHL RME 235.0

– Síťové napětí: viz výkonový štítek
– Frekvence: viz výkonový štítek
– Příkon: 1200 W
– Hmotnost se záchytným košem na trávu: 13 kg
– Regionální varianta pro GB: Hmotnost s připojovacím kabelem a záchytným košem na trávu: 14 kg
– Maximální obsah záchytného koše na trávu: 30 l
– Pracovní šířka: 33 cm
– Otáčky (n): 3200 /min
– Elektrická třída ochrany: II
– Stupeň krytí elektroinstalace: IPX4

17.2 Řezný nůž

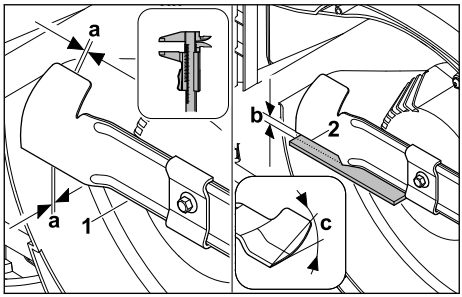

– Minimální tloušťka a: 1,6 mm
– Maximální zabroušení b: 5 mm
– Úhel ostří c: 30°

17.3 Prodlužovací kabely

Pokud se používá prodlužovací kabel, musí mít ochranný vodič a žíly prodlužovacího kabelu musí mít v závislosti na napětí a na délce prodlužovacího kabelu nejméně níže uvedené průřezy:

Pokud je jmenovité napětí na výkonovém štítku 220 V až 240 V:
– délka kabelu do 20 m: AWG 15 / 1,5 mm²
– délka kabelu 20 m až 50 m: AWG 13 / 2,5 mm²

Pokud je jmenovité napětí na výkonovém štítku 100 V až 127 V:
– délka kabelu do 10 m: AWG 14 / 2,0 mm²
– délka kabelu 10 m až 30 m: AWG 12 / 3,5 mm²

17.4 Akustické a vibrační hodnoty

– Hladina akustického tlaku L_{pA} měřená podle normy EN IEC 62841-4-3: 80 dB(A)
  Nejistota měření K_{pA}: 2 dB(A)
– Zaručená hladina akustického výkonu L_{WAd} podle směrnice 2000/14/ES: 93 dB(A)

Udávaná charakteristická hodnota vibrací řídítek podle normy EN IEC 62841-4-3:
– Hodnota vibrací a_{hv}: 1,4 m/s²
  Nejistota měření K_a: 0,7 m/s²
– Hodnota vibrací p_F: 20 m/s²
  Nejistota měření K_p: 10 m/s²

Uvedené hodnoty vibrací byly měřeny standardizovanou zkušební metodou a lze je použít k porovnání elektrických zařízení. Skutečně vznikající vibrační hodnoty se mohou od uvedených hodnot odchylovat, závisí to na druhu a způsobu použití. Uvedené vibrační hodnoty se mohou použít pro prvotní odhad vibrační zátěže. Skutečná vibrační zátěž se musí odhadnout. Je možno přihlédnout také k době, kdy je elektrický stroj vypnutý, a době, kdy je stroj sice zapnutý, avšak běží bez zatížení.

Údaje ke splnění směrnice 2002/44/ES pro zaměstnavatele o vibracích viz www.stihl.com/vib.

17.5 REACH

REACH je názvem ustanovení EG o registraci, klasifikaci a povolení chemikálií.

Informace ohledně splnění ustanovení REACH se nacházejí pod www.stihl.com/reach .

18 Náhradní díly a příslušenství

18.1 Náhradní díly a příslušenství

STIHL Tyto symboly označují originální náhradní díly STIHL a originální příslušenství STIHL.

STIHL doporučuje používat originální náhradní díly STIHL a originální příslušenství STIHL.

Náhradní díly a příslušenství jiných výrobců nemohou být i přes pečlivý monitoring trhu firmou STIHL posouzeny ohledně jejich spolehlivosti, bezpečnosti a vhodnosti a STIHL také nemůže ručit za jejich použití.

Originální náhradní díly STIHL a originální příslušenství STIHL jsou k dostání u odborného prodejce výrobků STIHL.

18.2 Důležité náhradní díly

– Řezný nůž: 6311 702 0100
– Šroub nože: 9018 321 1800
– Unašeč: 6311 702 0600

19 Likvidace

19.1 Likvidace sekačky na trávu

Informace o likvidaci získáte na místním úřadě nebo u odborného prodejce produktů STIHL.

Nesprávná likvidace může poškodit zdraví a znečistit životní prostředí.
► Produkty STIHL včetně obalů likvidujte v souladu s místními předpisy na vhodném sběrném místě určeném k recyklaci.
► Nelikvidujte společně s domovním odpadem.

20 Shoda s předpisy EU

EU prohlášení o shodě je dostupné na stránkách stihl.link/compliance.

Formulář pro hlášení bezpečnostních slabých míst a další informace jsou dostupné na stránkách vdp.stihl.com.

21 Adresy

21.1 Výrobce

STIHL Tirol GmbH
Hans Peter Stihl-Straße 5
6336 Langkampfen
Österreich

21.2 Adresy

Hlavní sídlo firmy STIHL

ANDREAS STIHL AG & Co. KG
Postfach 1771
D-71307 Waiblingen

Distribuční společnosti STIHL

ČEŠKA REPUBLIKA

Andreas STIHL, spol. s r.o
Chrlická 753
664 42 Modřice

22 Všeobecné bezpečnostní pokyny a bezpečnostní pokyny týkající se speciálně produktu

22.1 Úvod

VAROVÁNÍ

- **Přečtěte si všechny bezpečnostní pokyny, návody, texty k vyobrazením a technické údaje, které jsou uvedeny na označení sekačky na trávu.** V důsledku nedodržení následujících pokynů může dojít k úrazu elektrickým proudem, požáru nebo jiným těžkým úrazům. **Všechny bezpečnostní pokyny a návody bezpečně uložte pro budoucí další použití.**

22.2 Bezpečnost pracoviště

a) **Udržujte svůj pracovní prostor čistý a dobře osvětlený.** Nepořádek nebo neosvětlené pracovní prostory mohou vést k úrazům.

b) **Se sekačkou na trávu nepracujte v prostředí s nebezpečím výbuchu, kde se vyskytují hořlavé kapaliny, plyny nebo prach.** Sekačky na trávu vytvářejí jiskry, které mohou zapálit prach nebo páry.

c) **Při používání sekačky na trávu se držte stranou od dětí a jiných osob.** Při rozptýlení pozornosti můžete nad sekačkou na trávu ztratit kontrolu.

22.3 Elektrická bezpečnost

a) **Zástrčku sekačky na trávu musí být možné připojit do zásuvky. Zástrčka se nesmí nijak upravovat. Ve spojení se sekačkami na trávu nepoužívejte adaptérové zástrčky s ochranným uzemněním.** Neupravené elektrické zástrčky a vhodné zásuvky snižují nebezpečí úrazu elektrickým proudem.

b) **Vyvarujte se kontaktu těla s uzemněnými povrchy, jako jsou potrubí, topná tělesa, sporáky a chladničky.** Existuje zde zvýšené riziko úrazu elektrickým proudem v případě, že je vaše tělo uzemněno.

c) **Sekačku na trávu nepoužívejte za deště a vyvarujte se provozu za mokra nebo vlhka.** Provoz za deště nebo ve vlhku může zvýšit riziko úrazu elektrickým proudem.

d) **Nepoužívejte připojovací kabel k jiným účelům. Nikdy připojovací kabel nepoužívejte k přenášení nebo k tahání sekačky. Neodpojujte zástrčku taháním za připojovací kabel. Udržujte připojovací kabel mimo dosah tepla, oleje, ostrých hran nebo pohyblivých částí.** Poškozené nebo zamotané připojovací kabely zvyšují riziko zásahu elektrickým proudem.

e) **Při práci se sekačkou na trávu ve venkovním prostředí používejte pouze prodlužovací kabely, které jsou vhodné i pro venkovní použití.**Použití prodlužovacího kabelu vhodného pro venkovní práce snižuje riziko úrazu elektrickým proudem.

f) **Pokud je nezbytné použít sekačku na trávu ve vlhkém prostředí, použijte proudový chránič.** Použití proudového chrániče snižuje riziko úrazu elektrickým proudem.

22.4 Bezpečnost osob

a) **Při práci se sekačkou na trávu buďte pozorní, dávejte pozor na to, co děláte, a používejte zdravý rozum. Sekačku na trávu nepoužívejte, pokud jste unavení nebo pod vlivem drog, alkoholu nebo léků.** Chvilka nepozornosti při používání sekačky na trávu může způsobit vážná poranění.

b) **Používejte osobní ochranné pracovní prostředky a vždy ochranné brýle.** Nošení osobních ochranných pracovních prostředků, jako

je maska proti prachu, protiskluzová bezpečnostní obuv, ochranná helma nebo chrániče sluchu, v závislosti na typu a způsobu použití sekačky na trávu, snižuje riziko poranění.

c) **Zamezte neúmyslnému uvedení sekačky na trávu do provozu. Před připojením sekačky na trávu k napájení a/nebo k akumulátoru, jejím zvednutím nebo přenášením se ujistěte, že je vypnutá.** Pokud máte při přenášení sekačky na trávu prst na spínači nebo sekačku na trávu připojujete k napájení v momentě, kdy je zapnutá, může dojít k úrazu.

d) **Před zapnutím sekačky na trávu odstraňte seřizovací nářadí nebo klíče na šrouby.** Nářadí nebo klíč zaseknutý v rotující části sekačky na trávu může způsobit poranění.

e) **Zamezte nesprávnému držení těla. Dbejte na to, abyste měli bezpečný postoj a neustále udržovali rovnováhu.** Díky tomu budete moct sekačku na trávu lépe ovládat i v neočekávaných situacích.

f) **Noste vhodné oblečení. Nenoste volné oblečení ani šperky. Udržujte vlasy a oděv mimo dosah pohyblivých částí.** U volného oblečení, šperků nebo dlouhých vlasů může dojít k zachycení o pohyblivé části.

g) **Pokud je možné namontovat zařízení na odsávání a sběr prachu, musí být připojeno a správně používáno.** Použití odsávače prachu může snížit nebezpečí způsobené prachem.

h) **Nenechte se ukolébat falešným pocitem bezpečí a neignorujte bezpečnostní pravidla pro sekačky na trávu, i když jste se sekačkou na trávu po několikerém použití již obeznámeni.** Neopatrné jednání může během zlomku sekundy způsobit vážná poranění.

22.5 Používání sekačky na trávu a péče o ni

a) **Sekačku na trávu nepřetěžujte. Používejte sekačku na trávu odpovídající vašim potřebám.** Se správnou sekačkou na trávu budete pracovat lépe a bezpečněji v uvedeném výkonovém rozsahu.

b) **Pokud má sekačku na trávu vadný spínač, nepoužívejte ji.** Sekačka na trávu, kterou již nelze zapnout nebo vypnout, je nebezpečná a musí se opravit.

c) **Před jakýmikoliv úpravami stroje, výměnou namontovaných nástrojů nebo před odložením sekačky na trávu vytáhněte zástrčku ze zásuvky a/nebo vyjměte odnímatelný akumulátor.** Toto bezpečnostní opatření zabrání nechtěnému spuštění sekačky na trávu.

d) **Nepoužívané sekačky na trávu uchovávejte mimo dosah dětí. Nedovolte, aby sekačku na trávu používal někdo, kdo s ní není obeznámen nebo si nepřečetl tento návod.** Sekačky na trávu jsou nebezpečné, pokud je používají nezkušené osoby.

e) **Sekačku na trávu a namontované nástroje pečlivě udržujte. Zkontrolujte, zda pohyblivé části správně fungují a zda nejsou zaseknuté, zlomené nebo poškozené tak, že by byla narušena funkce sekačky na trávu. Před použitím sekačky na trávu nechte poškozené díly opravit.** Mnoho úrazů je způsobeno sekačkami na trávu, u kterých je nedostatečná údržba.

f) **Řezné nástroje udržujte ostré a čisté.** Pečlivě udržované řezné nástroje s ostrými břity se méně zasekávají a lépe se vedou.

g) **Sekačku na trávu, namontované nástroje, příslušenství atd. používejte podle těchto pokynů. Zohledněte pracovní podmínky a prováděnou činnost.** Používání sekaček na trávu k jiným účelům, než pro které jsou určeny, může vést k nebezpečným situacím.

h) **Udržujte rukojeti a úchopové plochy suché, čisté a bez oleje a mastnoty.** Kluzké rukojeti a úchopové plochy neumožňují bezpečné ovládání a kontrolu sekačky na trávu v nepředvídaných situacích.

22.6 Servis

a) **Sekačku na trávu nechte opravovat pouze kvalifikovaným personálem a pouze za použití originálních náhradních dílů.** Tím se zajistí, že bude zachována bezpečnost sekačky na trávu.

22.7 Bezpečnostní pokyny pro elektrické sekačky na trávu

a) **Sekačku na trávu nepoužívejte za špatného počasí, zejména ne za bouřky.** Minimalizujete tak riziko zásahu bleskem.

b) **Důkladně zkontrolujte, zda se v pracovní oblasti nevyskytují žádná volně žijící zvířata.** Běžící sekačka na trávu může způsobit poranění volně žijících zvířat.

c) **Důkladně prohlédněte pracovní oblast a odstraňte všechny kameny, klacky, dráty, kosti a jiná cizí tělesa.** Odmrštěné předměty mohou způsobit poranění.

d) **Před použitím sekačky na trávu vždy zkontrolujte, zda nejsou žací nůž a žací ústrojí opotřebované nebo poškozené.** Opotřebované nebo poškozené díly zvyšují riziko poranění.

e) **Před použitím zkontrolujte, zda síťový kabel a případné prodlužovací kabely nejeví známky poškození nebo stárnutí. Nepoužívejte sekačku na trávu, pokud je kabel poškozený nebo opotřebovaný. Pokud se kabel během provozu poškodí nebo opotřebuje, vypněte sekačku na trávu a nedotýkejte se kabelu, dokud neodpojíte síťovou zástrčku.** Poškozený síťový nebo prodlužovací kabel může způsobit úraz elektrickým proudem, požár a/nebo vážná zranění.

f) **Pravidelně kontrolujte, zda není koš na sběr trávy opotřebený nebo poškozený.** Opotřebovaný nebo poškozený koš na sběr trávy zvyšuje riziko poranění.

g) **Ochranné kryty ponechte na místě. Ochranné kryty musí být funkční a řádně upevněné.**Uvolněný, poškozený nebo nesprávně fungující ochranný kryt může způsobit zranění.

h) **Udržujte otvory pro přívod vzduchu bez usazenin.** Ucpané přívody vzduchu a usazeniny mohou způsobit přehřátí nebo nebezpečí požáru.

i) **Při práci se sekačkou na trávu vždy noste protiskluzovou bezpečnostní obuv. Nikdy nepracujte bosí ani v otevřených sandálech.** Snížíte tím riziko poranění nohou při kontaktu s rotujícím žacím nožem.

j) **Při práci se sekačkou na trávu vždy noste dlouhé kalhoty.** Nezakrytí pokožky zvyšuje pravděpodobnost poranění způsobeného odmrštěním předmětů.

k) **Vyhněte se používání sekačky v mokré trávě. Při sekání choďte, nikdy neběhejte.** Snížíte tak riziko uklouznutí a pádu, při nichž by mohlo dojít k°poranění.

l) **Sekačku na trávu neprovozujte na příliš strmých svazích.** Snížíte tak riziko ztráty kontroly, uklouznutí a pádu, což by mohlo způsobit poranění.

m) **Při práci na svazích dbejte na bezpečný postoj; pohybujte se vždy napříč svahem, nikdy ne do kopce nebo z kopce, a buďte extrémně opatrní při změně směru pohybu.** Snížíte tak riziko ztráty kontroly, uklouznutí a pádu, což by mohlo způsobit poranění.

n) **Buďte obzvlášť opatrní při sekání směrem dozadu, nebo když sekačku na trávu přitahujete k sobě. Vždy věnujte pozornost okolí.** Tím se sníží riziko zakopnutí při práci.

o) **Udržujte síťový kabel mimo dosah žacích nožů.** Poškozený síťový kabel může způsobit úraz elektrickým proudem, požár a/nebo vážná zranění.

p) **Pokud je síťový kabel zamotaný nebo poškozený, vypněte sekačku a odpojte síťovou zástrčku.** Zamotané nebo poškozené kabely mohou zvyšovat riziko zásahu elektrickým proudem.

q) **Nedotýkejte se nožů ani jiných nebezpečných dílů, které jsou ještě v pohybu.** Tím se sníží riziko poranění o pohyblivé díly.

r) **Před odstraňováním uvízlého materiálu nebo čištěním sekačky na trávu se ujistěte, že jsou všechny spínače vypnuté a síťový kabel je odpojený.** Neočekávaný rozběh sekačky může způsobit vážná zranění.

s) **Důkladně prohlédněte pracovní oblast a odstraňte všechny elektrické kabely.** Pokud žací nůž přesekne elektrický kabel, může dojít k úrazu elektrickým proudem.

t) **Přidržujte sekačku na trávu pouze za izolované plochy rukojetí, protože nože se mohou dostat do styku s vlastním připojovacím kabelem.** Při kontaktu nožů s kabelem pod napětím se mohou nechráněné kovové části sekačky rovněž ocitnout pod napětím a způsobit obsluze úraz elektrickým proudem.

Tartalomjegyzék

1 Erre a használati útmutatóra vonatkozó információk....202
2 Áttekintés....202
3 Biztonsági tudnivalók....203
4 A fűnyíró gép működőképes állapotba helyezése....207
5 A fűnyíró gép összeszerelése....208
6 A fűnyíró gép csatlakoztatása az elektromos hálózathoz....210
7 A fűnyíró gép be- és kikapcsolása....210
8 A fűnyíró gép ellenőrzése....210
9 Munkavégzés a fűnyíró géppel....211
10 Munka után....212
11 Szállítás....212
12 Tárolás....213
13 Tisztítás....213
14 Karbantartás....213
15 Javítás....214
16 Hibaelhárítás....215

Az eredeti használati útmutató fordítása
0000010262_011_H
Klórmentesen fehérített papírra nyomtatott.
A papír újrahasznosítható.
© ANDREAS STIHL AG & Co. KG 2026
0478-121-9905-B_VA2 G26



www.stihl.com



0478-121-9905-B