RMA 235.1

STIHL



2 - 27	Gebrauchsanleitung
27 - 50	Instruction Manual
50 - 76	Notice d’emploi
76 - 101	Manual de instrucciones
101 - 125	Uputa za uporabu
125 - 147	Skötselanvisning
147 - 170	Käyttöohje
170 - 195	Istruzioni d’uso
195 - 219	Betjeningsvejledning
219 - 242	Bruksanvisning
242 - 266	Návod k použití
266 - 291	Használati utasítás
291 - 316	Instruções de serviço
316 - 340	Návod na obsluhu
340 - 365	Handleiding
365 - 392	Инструкция по эксплуатации
392 - 416	Lietošanas instrukcija
416 - 443	Інструкція з експлуатації
443 - 471	Қолдану нұсқаулығы
471 - 498	οδηγίες χρήσης
498 - 522	Kullanma talimati
522 - 547	Udhëzimi për përdorim
547 - 572	Instrukcja użytkowania
572 - 595	Kasutusjuhend
595 - 618	Eksploatavimo instrukcija
618 - 646	Ръководство за употреба
646 - 671	Instrucţiuni de utilizare
671 - 695	Uputstvo za upotrebu
695 - 719	Navodilo za uporabo
719 - 747	Упатство за употреба





oppmerksom på omgivelsene. Dette reduserer faren for at du snubler mens du arbeider.

n) **Ikke berør kniver eller andre farlige deler som fortsatt er i bevegelse.** På den måten reduserer du faren for å skade deg på bevegelige deler.

o) **Sørg for at alle brytere er av og batteriet er frakoblet før du fjerner fastkilt materiale eller rengjør plenklipperen.** Hvis plenklipperen startes utilsiktet, kan det føre til alvorlige personskader.

p) **Undersøk arbeidsområdet grundig og fjern alle elektriske ledninger.** Hvis plenklipperen kapper en elektrisk ledning kan det føre til elektrisk støt.

Obsah

1 Informace k tomuto návodu k použití..... 242
2 Přehled..... 243
3 Bezpečnostní pokyny..... 244
4 Příprava sekačky na trávu k použití..... 251
5 Nabíjení akumulátoru a světla LED..... 251
6 Smontování sekačky na trávu..... 252
7 Vsazení a vyjmutí akumulátoru..... 254
8 Zapnutí a vypnutí sekačky na trávu..... 255
9 Kontrola sekačky na trávu a akumulátoru 255
10 Práce se sekačkou na trávu..... 256
11 Po skončení práce..... 257
12 Přeprava..... 257
13 Skladování..... 258
14 Čištění..... 259
15 Údržba..... 259
16 Oprava..... 260
17 Odstranění poruch..... 260
18 Technická data..... 262
19 Náhradní díly a příslušenství..... 263
20 Likvidace..... 263
21 Shoda s předpisy EU..... 263
22 Adresy..... 263
23 Všeobecné bezpečnostní pokyny a bezpečnostní pokyny týkající se speciálně produktu 264

DŮLEŽITÉ UPOZORNĚNÍ! PŘED POUŽITÍM SI NÁVOD PŘEČTĚTE, JE NUTNÉ MU POROZUMĚT A ULOŽIT HO.

1 Informace k tomuto návodu k použití

1.1 Platné dokumenty

Tento návod k použití je překladem originálního návodu k obsluze od výrobce.

Platí místní bezpečnostní předpisy.

- Kromě tohoto návodu k použití si přečtěte následující dokumenty, ujistěte se, že jste jim porozuměli, a uschovejte si je:
  - Bezpečnostní pokyny pro akumulátor STIHL AK
  - Návod k použití nabíječek STIHL AL 101, 301, 501
  - Bezpečnostní informace pro akumulátory STIHL a výrobky s integrovaným akumulátorem: www.stihl.com/safety-data-sheets

1.2 Označení varovných odkazů v textu

⚠ NEBEZPEČÍ

- Odkaz upozorňuje na nebezpečí, která vedou k těžkým úrazům či úmrtí.
  - Uvedená opatření mohou zabránit těžkým úrazům či úmrtí.

⚠ VAROVÁNÍ

- Odkaz upozorňuje na nebezpečí, která **mohou** vést k těžkým úrazům či úmrtí.
  - Uvedená opatření mohou zabránit těžkým úrazům či úmrtí.

UPOZORNĚNÍ

- Odkaz upozorňuje na nebezpečí, která mohou vést k věcným škodám.
  - Uvedená opatření mohou zabránit věcným škodám.

1.3 Symboly v textu

Tento symbol odkazuje na kapitolu v tomto návodu k použití.

Překlad originálního návodu k použití
0000010201_014_CZ

Vytištěno na bezchlórově běleném papíru.
Papír je recyklovatelný.

© ANDREAS STIHL AG & Co. KG 2026
0478-131-9981-B. VA2.J26.

2 Přehled

2.1 Sekačka na trávu a akumulátor

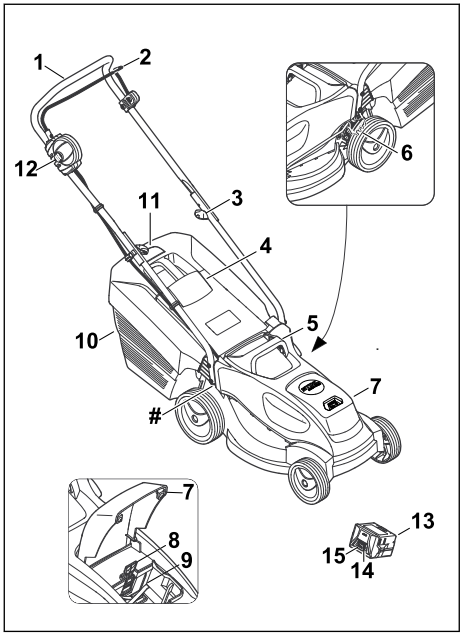

1 Vodicí držadlo
Vodicí držadlo slouží k přidržování, vedení a přepravování sekačky na trávu.

2 Spínací oblouk
Spínací oblouk zapíná a vypíná v součinnosti s blokovacím knoflíkem řezný nůž.

3 Otočný knoflík
Otočný knoflík přitahuje horní díl vodicího držadla ke spodnímu dílu vodicího držadla a slouží ke sklápění vodicího držadla.

4 Vyhazovací klapka
Vyhazovací klapka uzavírá vyhazovací kanál.

5 Transportní držadlo
Transportní držadlo slouží k přepravě sekačky na trávu.

6 Páka
Páka slouží k nastavování výšky sečení.

7 Klapka
Klapka zakrývá akumulátor.

8 Aretační páčka
Aretační páčka přidržuje akumulátor v přihrádce na akumulátor.

9 Přihrádka na akumulátor
Do přihrádky na akumulátor se vkládá akumulátor.

10 sběrný koš na trávu
Sběrný koš na trávu zachycuje posečenou trávu.

11 Indikátor naplnění sběrného koše na trávu
Indikátor naplnění ukazuje naplnění sběrného koše na trávu.

12 Blokovací knoflík
Blokovací knoflík zapíná a vypíná v součinnosti se spínacím obloukem řezný nůž.

13 Akumulátor
Akumulátor napájí sekačku na trávu elektrickou energií.

14 Tlačítko
Tlačítko aktivuje LED na akumulátoru.

15 LED
LED udávají stav nabití akumulátoru a signalizují poruchy.

 # Typový štítek se sériovým číslem stroje

2.2 Symboly

Na sekačce na trávu, akumulátoru nebo nabíječce mohou být umístěny symboly, které mají následující význam:


Zapněte nůž.


LWA Garantovaná hladina akustického výkonu podle směrnice 2000/14/EC v dB(A) umožňující porovnávání emisí hluku u různých výrobků.


Výrobek se nesmí likvidovat společně s domovním odpadem.


1 kontrolka LED svítí červeně. Akumulátor je příliš teplý nebo příliš studený.


4 kontrolky LED blikají červeně. Akumulátor je vadný.


Údaje vedle symbolu udávají energetickou hodnotu akumulátoru podle specifikace výrobce článku. Energie, která je k dispozici při použití, je nižší.

IPX1 Třída IP

IP20


Elektrický spotřebič provozujte v uzavřeném a suchém prostoru.


Přečtěte si návod k použití, ujistěte se, že mu rozumíte, a dodržujte ho.


Elektrické nářadí třídy ochrany II


střídavý proud


stejnosměrný proud

3 Bezpečnostní pokyny

3.1 Varovné symboly

⚠ VAROVÁNÍ

Výstražné symboly na sekačce na trávu nebo na akumulátoru mají následující význam:


Dodržujte bezpečnostní pokyny a jejich opatření.


Návod k použití je třeba si přečíst, porozumět mu a uložit ho pro další potřebu.


Pozor na odmrštěné objekty – udržujte si odstup a zabraňte přístupu třetích osob.


Ruce i nohy udržujte vždy v bezpečné vzdálenosti od nožů.


Při čištění, přepravě, uskladnění, údržbě, opravě nebo přerušení práce vyjímejte akumulátor.


Sekačku na trávu chraňte před deštěm a vlhkostí.


Po ukončení provozu akumulátor vyjměte.


Akumulátor chraňte před horkem a ohněm.


Akumulátor chraňte před deštěm a vlhkem a neponořujte ho do kapalin.

3.2 Zamýšlené použití

Sekačka na trávu Stihl RMA 235.1 slouží k sekání suché trávy.

Sekačka na trávu je napájena akumulátorem Stihl AK Stihl.

⚠ VAROVÁNÍ

- Akumulátory, které nejsou schváleny společností Stihl pro sekačku na trávu, mohou způsobit požár nebo výbuch. Může tak dojít k těžkému nebo smrtelnému zranění osob a ke vzniku věcných škod.
  - ► Sekačku na trávu používejte s jedním akumulátorem Stihl AK Stihl.
- Pokud se sekačka na trávu nebo akumulátor nepoužívají v souladu s určením, může dojít k vážnému zranění nebo usmrcení osob a ke škodám na majetku.
  - ► Sekačku na trávu a akumulátor používejte způsobem, který je popsán v tomto návodu k použití.

3.3 Požadavky týkající se uživatele

⚠ VAROVÁNÍ

- Uživatelé, kteří neabsolvovali zaškolení, nedokáží rozpoznat nebo odhadnout nebezpečí, která jsou s používáním sekačky na trávu a akumulátoru spojena. Může tak dojít k těžkému nebo smrtelnému zranění uživatele nebo jiných osob.



  - ► Přečtěte si návod k použití, ujistěte se, že jste mu porozuměli, a uschovejte si jej.
  - ► V případě, že sekačka na trávu nebo akumulátor budou předány jiné osobě: Předejte také návod k použití.
  - ► Ujistěte se, že uživatel splňuje následující požadavky:
    - – Uživatel je odpočatý.
    - – Uživatel je tělesně, smyslově i duševně schopný obsluhovat sekačku na trávu i akumulátor a pracovat s nimi. Pokud je uživatel fyzicky, smyslově nebo mentálně omezen, může s nimi pracovat pouze pod dohledem nebo podle pokynů odpovědné osoby.
    - – Uživatel dokáže rozpoznat a posoudit nebezpečí, která jsou se sekačkou na trávu a s akumulátorem spojena.
    - – Uživatel si je vědom toho, že je zodpovědný za nehody a škody.

– Uživatel je plnoletý nebo byl v souladu s vnitrostátními předpisy vyškolen pod profesním dohledem.
– Uživatel před zahájením používání sekačky na trávu absolvoval pracovní zaškolení u odborného prodejce výrobků STIHL nebo u odborně způsobilé osoby.
– Uživatel není pod vlivem alkoholu, léků nebo drog.

► Pokud přetrvávají nejasnosti: vyhledejte odborného prodejce výrobků STIHL.

3.4 Oblečení a vybavení

⚠ VAROVÁNÍ

- Během práce mohou být předměty vymrštěny velkou rychlostí nahoru. Uživatel se může zranit.
  ► Noste dlouhé kalhoty z odolného materiálu.
- Během práce může dojít k rozvíření prachu. Vdechovaný prach může poškodit zdraví a vyvolat alergické reakce.
  ► Pokud bude rozvířen prach: noste ochrannou protiprachovou masku.
- Nevhodný oděv se může zaplétat ve dřevinách a houští nebo zachytávat v sekačce na trávu. Uživatel, který nepoužívá vhodný oděv, může být těžce zraněn.
  ► Noste těsně přiléhající oděv.
  ► Odložte šály a ozdoby.
- Během provádění čištění, údržby nebo přepravy může uživatel přijít do styku s řezným nožem. Uživatel se může zranit.
  ► Používejte ochranné rukavice.
- Při používání nevhodné obuvi může uživatel uklouznout. Uživatel se může zranit.
  ► Noste pevnou, uzavřenou obuv s protiskluzovou podrážkou.
- Při ostření řezných nožů mohou odlétávat částice materiálu. Uživatel se může zranit.
  ► Noste těsně přiléhající ochranné brýle. Vhodné ochranné brýle přezkoušené podle normy EN 166, EN ISO 16321 nebo národních předpisů a opatřené odpovídajícím označením jsou dostupné v obchodní síti.
  ► Používejte ochranné rukavice.

3.5 Pracovní pásmo a okolí

3.5.1 Sekačka na trávu

⚠ VAROVÁNÍ

- Nezúčastněné osoby, děti a zvířata nedokážou rozpoznat a posoudit nebezpečí, která jsou spojena se sekačkou na trávu a s vymrštěnými předměty. Může tak dojít k těžkému zranění nezúčastněných osob, dětí a zvířat a ke vzniku věcných škod.



  ► Zajistěte, aby se nezúčastněné osoby, děti ani zvířata nepřibližovaly k pracovní oblasti.
  ► Dodržujte dostatečnou vzdálenost od okolních předmětů.
  ► Sekačku na trávu nenechávejte bez dozoru.
  ► Zajistěte, aby si děti nemohly se sekačkou na trávu hrát.
- Při práci za deště může uživatel uklouznout. Může dojít k vážnému zranění nebo usmrcení uživatele.
  ► Pokud prší: Nepracujte.
- Sekačka na trávu není chráněna proti vodě. Při práci v dešti nebo ve vlhkém okolním prostředí může dojít k zasažení elektrickým proudem. Může dojít ke zranění uživatele a poškození sekačky na trávu.
  ► Nepracujte v dešti ani ve vlhkém okolním prostředí.
  ► Nesekejte mokrou trávu.
- Elektrické součásti sekačky na trávu mohou vytvářet jiskry. Jiskry mohou způsobit požár nebo výbuch v okolí, kde se nacházejí snadno vznítitelné nebo výbušné materiály či předměty. Může tak dojít k těžkému nebo smrtelnému zranění osob a ke vzniku věcných škod.
  ► Nepracujte v prostředí, kde se nacházejí snadno vznítitelné a výbušné látky.

3.5.2 Akumulátor

⚠ VAROVÁNÍ

- Nezúčastněné osoby, děti a zvířata nemohou rozpoznat ani odhadnout nebezpečí akumulátoru. Nezúčastněné osoby, děti a zvířata mohou být těžce zraněny.
  ► Nezúčastněné osoby, děti a zvířata nepouštějte do blízkosti stroje.
  ► Akumulátor nenechávejte bez dozoru.
  ► Zajistěte, aby si děti nemohly s akumulátorem hrát.
- Akumulátor není chráněn proti všem okolním vlivům. Pokud je akumulátor vystaven určitým okolním vlivům, může začít hořet nebo explodovat, nebo může dojít k jeho neopravitelnému poškození. Může dojít k těžkým úrazům osob a ke vzniku věcných škod.



- ► Akumulátor chraňte před horkem a ohněm.
- ► Akumulátor neházet do ohně.

- ► Akumulátor nenabíjejte, nepoužívejte a neskladuje mimo uvedené teplotní rozsahy, 🕮 18.6.



- ► Akumulátor chraňte před deštěm a vlhkem a neponořujte ho do kapalin.
- ► Akumulátor nepřibližujte ke kovovým malým předmětům.
- ► Akumulátor nevystavujte vysokému tlaku.
- ► Nevystavujte akumulátor mikrovlnám.
- ► Chraňte akumulátor před chemikáliemi, solemi a hnojivy.

3.5.3 Nabíječka

⚠ VAROVÁNÍ

- Nezúčastněné osoby, děti nemohou rozpoznat ani odhadnout nebezpečí nabíječky a elektrického proudu. Nezúčastněné osoby, děti a zvířata mohou být těžce zraněny nebo usmrceny.
  - ► Nezúčastněné osoby, děti a zvířata nepouštějte do blízkosti stroje.
  - ► Zajistěte, aby si děti nemohly s nabíječkou hrát.
- Nabíječka není chráněna proti vodě. Pokud by se pracovalo v dešti nebo ve vlhkém prostředí, může dojít k úrazu elektrickým proudem. Uživatel může být zraněn a nabíječka se může poškodit.



- ► Nikdy nepracujte v dešti ani ve vlhkém prostředí.

- Nabíječka není chráněna před všemi okolními vlivy. Pokud je nabíječka vystavena určitým okolním vlivům, může začít hořet nebo explodovat. Může dojít k těžkým úrazům osob a ke vzniku věcných škod.
  - ► Skladujte nabíječku v uzavřeném a suchém prostoru.
  - ► Nikdy nabíječku nepoužívejte ve snadno hořlavém a explozivním prostředí.
  - ► Nikdy nabíječku nepoužívejte na snadno hořlavém podkladu.
  - ► Nabíječku nepoužívejte a neskladuje mimo uvedené teplotní rozsahy, 🕮 18.6.
- Osoby mohou zakopnout o připojovací kabel. Mohlo by dojít k poranění osob a poškození nabíječky.
  - ► Připojovací kabel nainstalujte naplocho na zem.

3.6 Bezpečnosti odpovídající stav

3.6.1 Sekačka na trávu

Sekačka na trávu je ve stavu odpovídajícím bezpečnostním požadavkům, pokud jsou splněny následující podmínky:
– Sekačka na trávu je nepoškozená.
– Sekačka na trávu je čistá a suchá.
– Ovládací prvky fungují a nejsou pozměněné.
– Řezný nůž je správně namontovaný.
– Namontováno je originální příslušenství STIHL, které je pro tuto sekačku na trávu určeno.
– Příslušenství je správně namontované.

⚠ VAROVÁNÍ

- Pokud se součásti nenachází ve stavu odpovídajícím bezpečnostním požadavkům, nelze již zajistit jejich bezpečnou funkci a bezpečnostní zařízení mohou být vyřazena z činnosti. Tento stav může způsobit těžké zranění nebo usmrcení osob.
  - ► Pracujte pouze se sekačkou na trávu, která je v nepoškozeném stavu.
  - ► Pokud je sekačka na trávu je znečištěná nebo mokrá: očistěte sekačku na trávu a nechejte ji uschnout.
  - ► Sekačku na trávu neupravujte.
  - ► Pokud nefungují ovládací prvky: se sekačkou na trávu nepracujte.
  - ► Montujte originální příslušenství STIHL, které je pro tuto sekačku na trávu určeno.
  - ► Řezný nůž montujte způsobem, který je popsán v tomto návodu k použití.
  - ► Příslušenství montujte tak, jak je popsáno v tomto návodu k použití nebo v návodu k použití příslušenství.
  - ► Nestrkejte do otvorů sekačky na trávu žádné předměty.
  - ► Opotřebované nebo poškozené informační štítky vyměňte.
  - ► Pokud přetrvávají nejasnosti: Vyhledejte odborného prodejce výrobků STIHL.

3.6.2 Nůž

⚠ VAROVÁNÍ

- Pokud součásti nože nejsou ve stavu vyhovujícím bezpečnostním požadavkům, mohou se uvolnit a vymrštit. Může dojít k těžkému zranění osob.
  - ► Pracujte pouze s nepoškozeným nožem a nepoškozenými montážními součástmi.
  - ► Pracujte s nezdeformovaným nožem.
  - ► Správně nůž namontujte.
  - ► Nůž třeba správně naostřete.

- ► Pracujte s nožem bez otřepu.
- ► Pracujte s nožem, jehož minimální tloušťka a minimální šířka neklesla pod minimální povolenou hodnotu, 🕮 18.2. V případě, že není splněn požadavek na minimální tloušťku nebo minimální šířku, vyměňte nůž, 🕮 19.2.
- ► Vyvažování nožů svěřujte odbornému prodejci STIHL.
- ► V případě nejasností: Vyhledejte odborného prodejce STIHL.

3.6.3 Akumulátor

⚠ VAROVÁNÍ

- Ve stavu nevyhovujícím bezpečnostním požadavkům nemůže akumulátor již bezpečně fungovat. Může dojít k těžkému zranění osob.
  - ► Pracujte s nepoškozeným a fungujícím akumulátorem.
  - ► Poškozený nebo defektní akumulátor nenabíjejte.
  - ► Pokud je akumulátor znečištěný: akumulátor vyčistěte a nechte uschnout.
  - ► Pokud je akumulátor mokrý nebo vlhký: Akumulátor nechte oschnout, 🕮 18.7.
  - ► Akumulátor neměnit.
  - ► Do otvorů akumulátoru nestrkejte žádné předměty.
  - ► Elektrické kontakty akumulátoru nespojujte a nezkratujte kovovými předměty.
  - ► Akumulátor neotvírejte.
  - ► Opotřebované nebo poškozené štítky s upozorněními vyměňte.
- Z poškozeného akumulátoru může vytékat kapalina. Pokud by se kapalina dostala do styku s pokožkou nebo očima, může dojít k podráždění pokožky či očí.
  - ► Zabraňte kontaktu s kapalinou.
  - ► Pokud došlo ke kontaktu s pokožkou: dotčená místa pokožky umyjte velkým množstvím vody a mýdlem.
  - ► Pokud došlo ke kontaktu s očima: vyplachujte oči nejméně po dobu 15 minut velkým množstvím vody a vyhledejte lékaře.
- Poškozený nebo defektní akumulátor může být nezvykle cítit, může kouřit nebo hořet. Může tak dojít k těžkým úrazům či úmrtí osob a ke vzniku věcných škod.
  - ► Pokud je akumulátor neobvykle cítit nebo kouří: akumulátor nepoužívejte a nepřibližujte ho k hořlavým látkám.
  - ► Pokud akumulátor hoří, pokuste se jej uhasit hasicím přístrojem nebo vodou.

3.6.4 Nabíječka

⚠ VAROVÁNÍ

- Pokud se součásti nenacházejí ve stavu vyhovujícím bezpečnostním požadavkům, nelze již zajistit jejich správné fungování a bezpečnostní zařízení mohou být nefunkční. Může dojít k těžkým úrazům nebo usmrcení osob.
  - ► Používejte pouze nepoškozenou nabíječku.
  - ► Pokud je nabíječka znečištěná nebo mokrá, vyčistěte ji a nechte uschnout.
  - ► Neprovádějte žádné změny nabíječky.
  - ► Do otvorů nabíječky nestrkejte žádné předměty.
  - ► Elektrické kontakty nabíječky nespojujte a nezkratujte kovovými předměty.
  - ► Nabíječku nikdy neotvírejte.

3.7 Práce

⚠ VAROVÁNÍ

- V určitých situacích nepracuje uživatel s plným soustředěním. Uživatel může zakopnout, upadnout a těžce se zranit.
  - ► Pracujte klidně a s rozvahou.
  - ► Při nepříznivých světelných podmínkách a nedostatečné viditelnosti: se sekačkou na trávu nepracujte.
  - ► Sekačku na trávu smí obsluhovat pouze jedna osoba.
  - ► Pozor na překážky.
  - ► Sekačku na trávu nepřevracejte.
  - ► Při práci stůjte pevně na zemi a udržujte rovnováhu.
  - ► Pokud se objeví známky únavy: odpočiňte si.
  - ► V případě sečení ve svahu: sekejte kolmo ke spádu svahu.
  - ► Nepracujte na svazích se sklonem větším než 25° (46,6 %).
- Tvrdé předměty narážející do rotujícího řezného nože mohou sekačku poškodit.
  - ► Pokud do rotujícího řezného nože narazí tvrdý předmět, sekačku na trávu vypněte, vyjměte akumulátor a zkontrolujte, zda sekačka na trávu není poškozena.
  - ► Pokud je sekačka na trávu poškozená: obraťte se na specializovaného prodejce STIHL.
- Rotující řezný nůž může uživatele pořezat. Uživatel může být těžce zraněn.



  - ► Nikdy se nedotýkejte rotujícího řezného nože.
  - ► V případě, že je řezný nůž blokován jakýmkoli předmětem: sekačku na

trávu vypněte a vyjměte akumulátor. Teprve poté předmět odstraňte.

- V případě, že se sekačka na trávu začne během práce chovat jinak nebo nezvykle, může to znamenat, že se nachází ve stavu neodpovídajícím bezpečnostním požadavkům. Může dojít k vážnému zranění osob a ke vzniku hmotných škod.
  - ► Přerušte práci, vyjměte akumulátor a obraťte se na specializovaného prodejce STIHL.
- Sekačka na trávu může během práce způsobovat vznik vibrací.
  - ► Používejte ochranné rukavice.
  - ► Dělejte si pracovní přestávky.
  - ► Pokud se objeví příznaky poruchy krevního oběhu: vyhledejte lékaře.
- Pokud během práce dojde k nárazu řezného nože na cizí předmět, může dojít k poškození tohoto předmětu nebo některých jeho částí, případně k jeho vymrštění vysokou rychlostí. Může tak dojít ke zranění osob a ke vzniku hmotných škod.
  - ► Z pracovní oblasti odstraňujte cizí předměty.
- Řezný nůž se otáčí ještě po určitou krátkou dobu po uvolnění spínacího oblouku. Může dojít k vážnému zranění.
  - ► Počkejte, dokud se řezný nůž nezastaví.
- V případě, že rotující řezný nůž narazí na tvrdý předmět, mohou vzniknout jiskry. Ve snadno hořlavém prostředí mohou jiskry způsobit požár. Může tak dojít k těžkému nebo smrtelnému zranění osob a ke vzniku hmotných škod.
  - ► Nepracujte ve snadno hořlavém prostředí.
- Pokud sekačku na trávu odstavíte na šikmém povrchu, může se nechtěně dát do pohybu. Může tak dojít ke zranění osob a ke vzniku hmotných škod.
  - ► Sekačku na trávu nechávejte stát pouze na rovné ploše, kde se nemůže sama rozjet.
- Pokud jsou na vodicím držadle připevněné předměty, může se sekačka na trávu vlivem dodatečné zátěže převrátit. Může tak dojít ke zranění osob a ke vzniku hmotných škod.
  - ► Na vodicí držadlo neupevňujte žádné předměty.

⚠ NEBEZPEČÍ

- V případě práce v okolí elektrických vedení, která jsou pod napětím, může řezný nůž přijít do styku s těmito vedeními a způsobit jejich poškození. Může dojít k vážnému zranění nebo usmrcení uživatele.
  - ► Nepracujte v blízkosti elektrického vedení.
- Při práci za bouřky může být uživatel zasažen bleskem. Může dojít k vážnému zranění nebo usmrcení uživatele.
  - ► Při bouřce: nepracujte.

3.8 Nabíjení

⚠ VAROVÁNÍ

- Během nabíjení může být poškozená nebo defektní nabíječka nezvykle cítit nebo může kouřit. Může dojít k úrazům osob a ke vzniku věcných škod.
  - ► Vytáhněte síťový konektor ze zásuvky.
  - ► Vyjměte akumulátor.
- Nabíječka se může při nedostatečném odvodu tepla přehřát a způsobit požár. Může tak dojít k těžkým úrazům či úmrtí osob a ke vzniku věcných škod.
  - ► Nabíječku ničím nezakrývejte.

3.9 Elektrické připojení

Kontakt s konstrukčními díly vedoucími elektrický proud může vzniknout z těchto příčin:

– Je poškozen připojovací kabel nebo prodlužovací kabel.
– Elektrická vidlice připojovacího kabelu nebo prodlužovacího kabelu je poškozená.
– Zásuvka není správně nainstalovaná.

⚠ NEBEZPEČÍ

- Kontakt s konstrukčními díly vedoucími elektrický proud může způsobit úraz elektrickým proudem. Uživatel může utrpět těžké nebo smrtelné zranění.
  - ► Zajistěte, aby připojovací kabel, prodlužovací kabel a jejich elektrické vidlice nebyly poškozeny.



Pokud je připojovací kabel nebo prodlužovací kabel poškozen:
  - ► Poškozeného místa se nedotýkejte.
  - ► Vytáhněte elektrickou vidlici ze zásuvky.
  - ► Připojovacího kabelu, prodlužovacího kabelu a jejich elektrických vidlic se dotýkejte pouze suchýma rukama.
  - ► Zasuňte elektrickou vidlici připojovacího kabelu nebo prodlužovacího kabelu do správně nainstalované a zajištěné zásuvky s ochranným kontaktem.
  - ► Připojte nabíječku přes proudový chránič (30 mA, 30 ms).
- Poškozený nebo nevhodný prodlužovací kabel může vést k zásahu elektrickým proudem. Může dojít k těžkým úrazům nebo usmrcení osob.

- ► Používejte prodlužovací kabel se správným kabelovým průřezem, 🕮 18.5.

⚠ VAROVÁNÍ

- Během nabíjení může nesprávné síťové napětí nebo nesprávná síťová frekvence vést k přepětí v nabíječce. Nabíječka může být poškozena.
  - ► Zajistěte, aby síťové napětí a síťová frekvence elektrické sítě souhlasily s údaji na výkonovém štítku nabíječky.
- Pokud je nabíječka připojena k vícenásobným zásuvkám, může během nabíjení dojít k přetížení elektrických součástí. Elektrické konstrukční díly se mohou zahřát a způsobit požár. Může tak dojít k těžkým úrazům či úmrtí osob a ke vzniku věcných škod.
  - ► Ujistěte se, že specifikace napájení na vícenásobné zásuvce nepřekračují specifikace uvedené na typovém štítku nabíječky a všech elektrických spotřebičů připojených k vícenásobné zásuvce.
- Nesprávně instalovaný připojovací nebo prodlužovací kabel může být poškozen a existuje zde nebezpečí zakopnutí. Osoby mohou být zraněny a připojovací nebo prodlužovací kabel může být poškozen.
  - ► Připojovací kabel a prodlužovací kabel uložte, veďte a označte tak, aby o ně osoby nemohly zakopnout.
  - ► Připojovací kabel a prodlužovací kabel veďte tak, aby nebyly napnuté nebo smotané.
  - ► Připojovací kabel a prodlužovací kabel veďte tak, aby nemohly být poškozeny, zlomeny, skřípnuty a neodíraly se.
  - ► Připojovací kabel a prodlužovací kabel chraňte před horkem, olejem a chemikáliemi.
  - ► Připojovací kabel a prodlužovací kabel veďte po suchém podkladu.
- Během práce se prodlužovací kabel zahřívá. Pokud teplo nemůže odcházet, může způsobit požár.
  - ► V případě použití kabelového bubnu: kabelový buben kompletně odviňte.
- Pokud jsou zdí vedeny elektrické kabely a trubky, může dojít při montáži nabíječky na zeď k jejich poškození. Kontakt s kabely vedoucími elektrický proud může vést k zásahu elektrickým proudem. Může dojít k těžkým úrazům osob a ke vzniku věcných škod.
  - ► Zajistěte, aby na plánovaném místě nebyly ve zdi vedeny žádné elektrické kabely a trubky.
- Pokud by nabíječka nebyla na zeď namontována tak, jak je to popsáno v tomto návodu k použití, může nabíječka nebo akumulátor spadnout dolů nebo se může nabíječka přespříliš zahřát. Může dojít k úrazům osob a ke vzniku věcných škod.
  - ► Nabíječku namontujte na zeď tak, jak je to popsáno v tomto návodu k použití.
- Pokud je nabíječka se vsazeným akumulátorem montována na zeď, může akumulátor z nabíječky vypadnout. Může dojít k úrazům osob a ke vzniku věcných škod.
  - ► Nejdříve na zeď připevněte nabíječku a pak vsaďte akumulátor.

3.10 Přeprava

3.10.1 Sekačka na trávu

⚠ VAROVÁNÍ

- Během přepravy se sekačka na trávu může převrátit nebo uvést do pohybu. Může tak dojít ke zranění osob a ke vzniku věcných škod.
  - ► Vyjměte akumulátor.



  - ► Sekačku na trávu zajistěte pomocí upínacích popruhů, řemenů nebo sítě tak, aby se nemohla převrátit ani pohybovat.

3.10.2 Akumulátor

⚠ VAROVÁNÍ

- Akumulátor není chráněn proti všem okolním vlivům. Pokud je akumulátor vystaven určitým okolním vlivům, může být poškozen a může dojít ke vzniku věcných škod.
  - ► Poškozený akumulátor nepřepravujte.
- Během přepravy se může akumulátor převrátit nebo pohnout. Může dojít k úrazům osob a ke vzniku věcných škod.
  - ► Akumulátor v balení zabalte tak, aby se nemohl pohybovat.
  - ► Balení zajistěte tak, aby se nemohlo pohybovat.

3.10.3 Nabíječka

⚠ VAROVÁNÍ

- Během přepravy se může nabíječka převrátit nebo pohnout. Může dojít k úrazům osob a ke vzniku věcných škod.
  - ► Vytáhněte elektrickou vidlici ze zásuvky.
  - ► Vyjměte akumulátor.

- ► Nabíječku zajistěte upínacími popruhy, řemenem nebo síťkou tak, aby se nemohla převrátit ani pohnout.

- Připojovací kabel není určen k tomu, aby se za něj nabíječka nosila. Připojovací kabel a nabíječka tím mohou být poškozeny.
  - ► Připojovací kabel sviňte a připevněte na nabíječku.

3.11 Skladování

3.11.1 Sekačka na trávu

⚠ VAROVÁNÍ

- Děti nedokážou rozpoznat a posoudit nebezpečí, která jsou se sekačkou na trávu spojena. Může dojít k vážnému zranění dětí.



  - ► Vyjměte akumulátor.
  - ► Sekačku na trávu uchovávejte mimo dosah dětí.
- Elektrické kontakty a kovové součásti sekačky na trávu mohou následkem působení vlhkosti korodovat. Sekačka na trávu se může poškodit.



  - ► Vyjměte akumulátor.
  - ► Sekačku na trávu uchovávejte v čistotě a suchu.
- V případě, že je během uložení akumulátor zasunutý, může se řezný nůž neúmyslně zapnout. Může dojít k vážnému zranění osob a ke vzniku věcných škod.



  - ► Vyjměte akumulátor.
- Pokud je sekačka na trávu na šikmém povrchu, může se neplánovaně rozjet. Může tak dojít ke zranění osob a ke vzniku věcných škod.
  - ► Sekačku na trávu odstavujte jen na rovných plochách.

3.11.2 Akumulátor

⚠ VAROVÁNÍ

- Děti nedokážou rozpoznat a posoudit nebezpečí, která jsou s akumulátorem spojena. Může dojít k vážnému zranění dětí.
  - ► Akumulátor uchovávejte mimo dosah dětí.
- Akumulátor není chráněn proti veškerým vlivům okolního prostředí. Pokud je akumulátor vystaven určitým vlivům okolního prostředí, může se nevratně poškodit.
  - ► Akumulátor uchovávejte v čistém a suchém prostředí.
  - ► Akumulátor uchovávejte v uzavřené místnosti.
  - ► Akumulátor uchovávejte odděleně od sekačky na trávu.
  - ► Pokud je akumulátor ponechán na nabíječce: Odpojte síťovou zástrčku a akumulátor uložte nabitý na 40 % až 60 % (svítí 2 zelené LED diody).
  - ► Akumulátor neskladujte mimo stanovené teplotní limity, 🕮 18.6.

3.11.3 Nabíječka

⚠ VAROVÁNÍ

- Děti nemohou rozpoznat ani odhadnout nebezpečí hrozící nabíječkou. Může dojít k těžkým úrazům nebo usmrcení dětí.
  - ► Vytáhněte síťový konektor sítě.
  - ► Skladujte nabíječku mimo dosah dětí.
- Nabíječka není chráněna před všemi okolními vlivy. Pokud je nabíječka vystavena určitým okolním vlivům, může dojít k jejímu poškození.
  - ► Vytáhněte síťový konektor sítě.
  - ► Pokud je nabíječka příliš zahřátá: nechejte ji vychladnout.
  - ► Skladujte nabíječku v čistém a suchém stavu.
  - ► Nabíječku skladujte v uzavřeném prostoru.
  - ► Nabíječku je třeba skladovat v rámci zadaných teplotních mezí, 🕮 18.6.
- Připojovací kabel není určen k tomu, aby se za něj nabíječka nosila či zavěšovala. Připojovací kabel a nabíječka tím mohou být poškozeny.
  - ► Nabíječku berte a držte za těleso. K usnadnění nadzdvihnutí nabíječky je na zadní straně nabíječky umístěna prohlubeň na ruku.
  - ► Nabíječku zavěste na závěsný držák na zdi.

3.12 Čištění, údržba a opravy

⚠ VAROVÁNÍ

- V případě, že je během čištění, údržby nebo opravy akumulátor zasunutý, může se řezný nůž neúmyslně zapnout. Může dojít k vážnému zranění osob a ke vzniku věcných škod.



  - ► Vyjměte akumulátor.

- Použití agresivních čisticích prostředků a čištění proudem vody nebo pomocí ostrých předmětů může způsobit poškození sekačky na trávu, řezného nože a akumulátoru. Pokud se čištění sekačky na trávu, řezného nože a akumulátoru neprovádí správným způsobem, nelze již zajistit bezpečnou funkci součástí a bezpečnostní zařízení mohou být vyřazena z činnosti. Může dojít k vážnému zranění.
  - ► Sekačku na trávu, řezný nůž a akumulátor čistěte způsobem, který je popsán v tomto návodu k použití.
- Pokud se údržba nebo oprava sekačky na trávu, řezného nože nebo akumulátoru neprovádí správným způsobem, nelze již zajistit bezpečnou funkci součástí a bezpečnostní zařízení mohou být vyřazena z činnosti. Tento stav může způsobit těžké zranění nebo usmrcení osob.
  - ► Údržbu nebo opravy sekačky na trávu a akumulátoru neprovádějte vlastními silami.
  - ► V případě, že je nutno provést údržbu nebo opravu sekačky na trávu nebo akumulátoru: Vyhledejte odborného prodejce výrobků STIHL.
  - ► Údržbu řezného nože provádějte způsobem, který je popsán v tomto návodu k použití.
- Při čištění, údržbě nebo opravě řezného nože může uživatel přijít do styku s ostrými řeznými hranami. Může dojít ke zranění uživatele.
  - ► Používejte ochranné rukavice.
- Při ostření se řezný nůž může silně zahřát. Uživatel se může popálit.
  - ► Počkejte, až řezný nůž vychladne.
  - ► Používejte ochranné rukavice.
- Řezný nůž na sekačce na trávu se může pohybovat i tehdy, je-li motor vypnutý. Při údržbě řezného nože může dojít v důsledku pohybujícího se řezného nože ke zranění uživatele.
  - ► Buďte při práci opatrní.
  - ► Používejte ochranné rukavice.
- Řezný nůž na sekačce na trávu se může pohybovat. Při údržbě řezného nože může dojít k zachycení prstů uživatele mezi pohybujícím se řezným nožem a pevnými částmi sekačky na trávu.
  - ► Buďte při práci opatrní.
  - ► Používejte ochranné rukavice.

4 Příprava sekačky na trávu k použití

4.1 Příprava sekačky na trávu k použití

Před zahájením práce musí být provedeny následující kroky:

- ► Odstraňte obalový materiál a přepravní zajištění.
- ► Ujistěte se, že následující součásti jsou v bezpečném technickém stavu:
  - – sekačka na trávu, 🕮 3.6.1.
  - – řezný nůž, 🕮 3.6.2.
  - – akumulátor, 🕮 3.6.3.
  - – nabíječka. 🕮 3.6.4
- ► Zkontrolujte akumulátor, 🕮 9.3.
- ► Nabijte akumulátor na plnou kapacitu, 🕮 5.2.
- ► Sekačku na trávu očistěte, 🕮 14.2.
- ► Zkontrolujte řezný nůž, 🕮 9.2.
- ► Namontuje vodicí držadlo, 🕮 6.1
- ► Vyklopte vodicí držadlo, 🕮 6.2.1.
- ► V případě, že probíhá sečení a posečená tráva se má sbírat do sběrného koše na trávu: zavěste sběrný koš na trávu, 🕮 6.3.2.
- ► V případě, že probíhá sečení a posečená tráva se má vyhazovat za sekačku: vyvěste sběrný koš na trávu, 🕮 6.3.3.
- ► Nastavte výšku sečení, 🕮 10.2.
- ► Zkontrolujte ovládací prvky, 🕮 9.1.
- ► Pokud tyto kroky nelze provést: sekačku nepoužívejte a obraťte se na specializovaného prodejce STIHL.

5 Nabíjení akumulátoru a světla LED

5.1 Montáž nabíječky na zeď

Nabíječka může být montována na zeď.

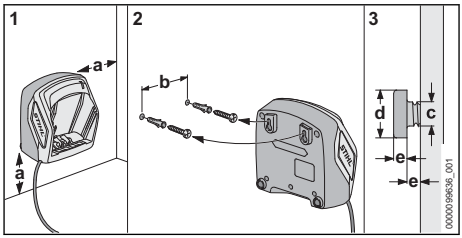

- ► Nabíječku namontujte na zeď tak, aby byly splněny níže uvedené podmínky:
  - – Je použit vhodný připevňovací materiál.
  - – Nabíječka je ve vodorovné poloze. Jsou dodrženy následující rozměry:
    - – a = nejméně 100 mm
    - – b (pro AL 101) = 75 mm
    - – b (pro AL 301, AL 501) = 100 mm
    - – c = 4,5 mm
    - – d = 9 mm
    - – e = 2,5 mm

5.2 Nabíjení akumulátoru

Délka doby nabíjení závisí na různých vlivech, např. na teplotě akumulátoru nebo na teplotě okolí. Aby se dosáhlo optimálního výkonu, dbejte na dodržování doporučených teplotních mezí 🕮 18.7. Skutečná délka doby nabíjení se může odchylovat od uvedené délky doby nabíjení. Délka doby nabíjení je uvedena na adrese www.stihl.com/charging-times.

Když je elektrická vidlice zasunuta do zásuvky a akumulátor je vsazen do nabíječky, proces nabíjení se spustí automaticky. Po úplném nabití akumulátoru se nabíječka automaticky vypne.

Během nabíjení se akumulátor a nabíječka zahřívají.

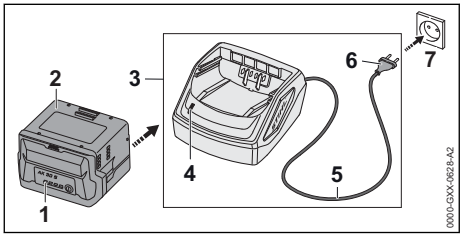

- ► Síťový konektor (6) zasuňte do dobře přístupné zásuvky (7). Nabíječka (3) provede detekční test. Světlo LED (4) svítí cca 1 vteřinu zeleně a cca 1 vteřinu červeně.
- ► Proveďte instalaci připojovacího kabelu (5).
- ► Akumulátor (2) vsaďte do vodítek nabíječky (3) a až na doraz ho zamáčkněte. Světlo LED (4) svítí zeleně. Světla LED (1) svítí zeleně a akumulátor (2) se nabíjí.
- ► Pokud světlo LED (4) a světla LED (1) již nesvítí: akumulátor (2) je zcela nabitý a může se z nabíječky (3) vyjmout.
- ► Pokud se nabíječka (3) již nebude používat: síťový konektor (6) vytáhněte ze zásuvky (7).

5.3 Signalizace stavu nabití

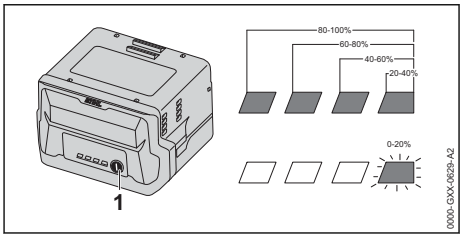

- ► Stiskněte tlačítko (1). Světla LED svítí po dobu cca 5 vteřin zeleně a udávají stav nabití.
- ► Pokud pravé světlo LED bliká zeleně: nabijte akumulátor.

5.4 LED na akumulátoru

LED mohou udávat stav nabití akumulátoru nebo signalizovat poruchy. LED mohou svítit nebo blikat zeleně nebo červeně.

Pokud LED svítí nebo blikají zeleně, udávají stav nabití.

- ► Pokud LED svítí nebo blikají červeně: Odstraňte poruchy, 🕮 17. Sekačka na trávu nebo akumulátor má poruchu.

5.5 LED na nabíječce

LED signalizuje stav nabíječky.

Pokud světlo LED svítí zeleně, akumulátor se nabíjí.

- ► Pokud světlo LED bliká červeně: odstranit závady. V nabíječce je porucha.

6 Smontování sekačky na trávu

6.1 Montáž vodicího držadla

- ► Vypněte sekačku na trávu a vyjměte akumulátor.
- ► Sekačku na trávu postavte na rovnou plochu.

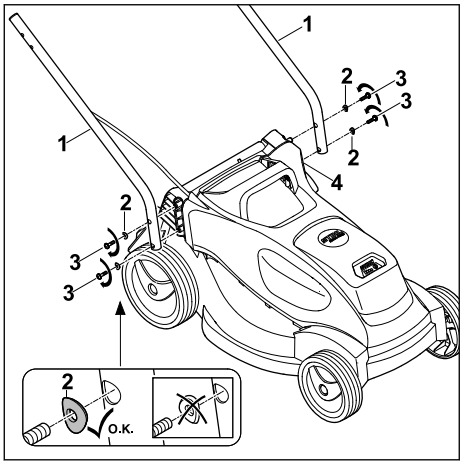

- Spodní díly vodicího držadla (1) přidržujte na sekačce na trávu tak, aby lícovaly otvory.
- Zasuňte šrouby (3) spolu s podložkami (2) z vnější strany dovnitř skrz otvory ve spodním dílu vodicího držadla (1) a sekačky na trávu (4), zašroubujte je a utáhněte silou 3 Nm. Oba spodní díly vodicího držadla (1) jsou pevně spojeny se sekačkou na trávu (4).
- Horní díl vodicího držadla lze namontovat ve 2 výškách (a, b).

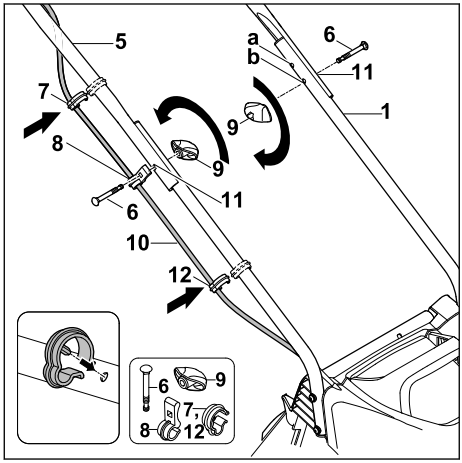

- Horní díl vodicího držadla (5) přiložte ke spodním dílům vodicího držadla (1) tak, aby lícovaly otvory.
- Kabel (10) vložte do příchytky kabelu (8).
- Na straně, na které se nachází kabel, prostrčte šroub (6) otvory (11) na kabelové příchytce (8), horním díle vodicího držadla (5) a spodním díle vodicího držadla (1) zvenčí směrem dovnitř.
- Na druhé straně prostrčte šroub (6) otvory (11) horního dílu vodicího držadla (5) a spodního dílu vodicího držadla (1) zvenčí směrem dovnitř.
- Na obou stranách nasaďte na šrouby (6) otočný knoflík (9) a zašroubujte. Horní díl vodicího držadla (5) je pevně spojen se spodními díly vodicího držadla (1).
- Kabel (10) vložte do příchytky kabelu (7).
- Zatlačte příchytku kabelu (7) na horní díl vodicího držadla (5) a nechte zacvaknout.
- Kabel (10) vložte do příchytky kabelu (12).
- Zatlačte příchytku kabelu (12) na spodní díl vodicího držadla (1) a nechte zacvaknout.

Vodicí držadlo se již nemusí znovu demontovat.

6.2 Odklopení a složení vodicího držadla

6.2.1 Vyklopení vodicího držadla

- Vypněte sekačku na trávu a vyjměte akumulátor.
- Sekačku na trávu postavte na rovnou plochu.

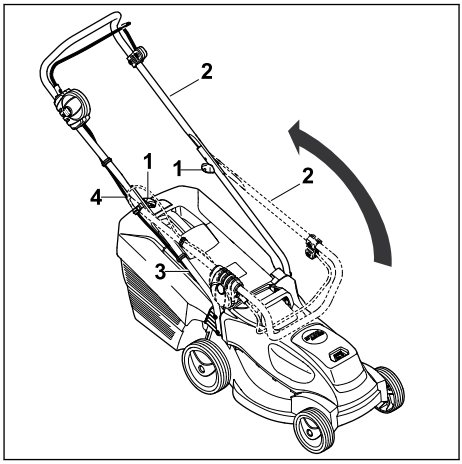

- Horní díl vodicího držadla (2) vyklopte a držte jej jednou rukou. Dbejte na to, aby se nepoškodil elektrický kabel (4).
- Dotáhněte křídlové matice (1). Vodicí držadlo (2) je pevně spojeno se sekačkou na trávu.

Horní díl vodicího držadla (2) je pevně spojen se spodním dílem vodicího držadla (3).

6.2.2 Složení vodicího držadla

Při přepravě nebo uskladnění lze vodicí držadlo kvůli úspoře místa složit.

- ► Vypněte sekačku na trávu a vyjměte akumulátor.
- ► Sekačku na trávu postavte na rovnou plochu.

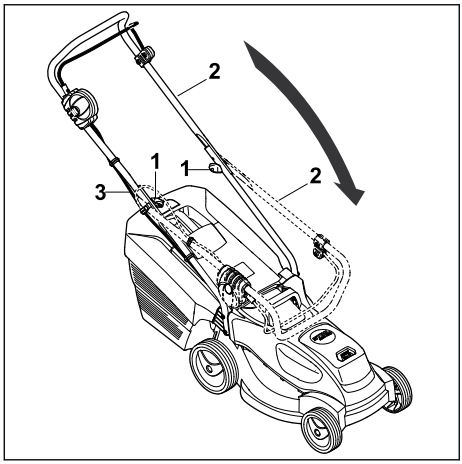

- ► Křídlové matice (1) vyšroubujte tak, aby se volně otáčely.
- ► Horní díl vodicího držadla (2) sklopte směrem dopředu a dávejte pozor na to, aby se nepoškodil elektrický kabel (3).

6.3 Sestavení, zavěšení a vyvěšení sběrného koše na trávu

6.3.1 Smontování sběrného koše na trávu

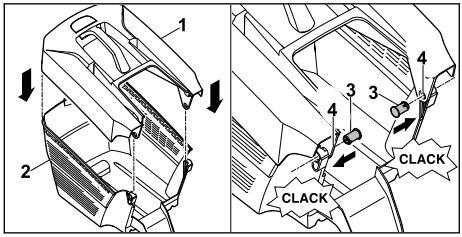

- ► Horní díl sběrného koše na trávu (1) nasaďte na spodní díl sběrného koše na trávu (2).
- ► Čepy (3) zatlačte zevnitř do otvorů (4).
- ► Horní díl sběrného koše na trávu (1) zatlačte směrem dolů.
  Horní díl sběrného koše na trávu slyšitelně zaklapne.

6.3.2 Zavěšení sběrného koše na trávu

- ► Vypnutí sekačky na trávu
- ► Sekačku na trávu postavte na rovnou plochu.

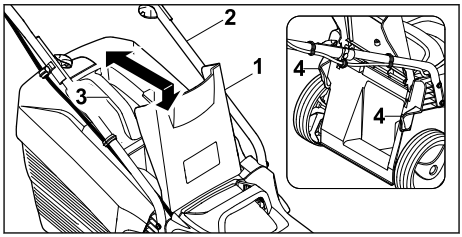

- ► Otevřete a podržte vyhazovací klapku (1).
- ► Uchopte sběrný koš na trávu (2) za rukojeť (3) a zavěste jej pomocí háčků do úchytů (4).
- ► Vyhazovací klapku (1) položte na sběrný koš na trávu (2).

6.3.3 Vyvěšení sběrného koše na trávu

- ► Sekačku na trávu vypněte.
- ► Postavte sekačku na trávu na rovnou plochu.
- ► Vyhazovací klapku otevřete a podržte.
- ► Sejměte sběrný koš na trávu pomocí rukojeti směrem nahoru.
- ► Zavřete vyhazovací klapku.

7 Vsazení a vyjmutí akumulátoru

7.1 Vložení akumulátoru

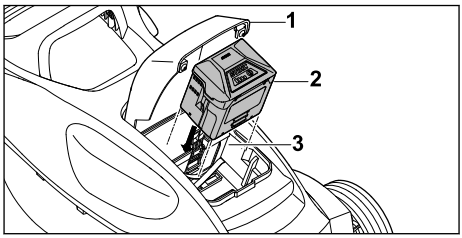

- ► Sekačku na trávu postavte na rovnou plochu.
- ► Otevřete klapku (1) až na doraz a podržte ji.
- ► Akumulátor (2) zatlačte až na doraz do přihrádky na akumulátor (3).
  Akumulátor (2) slyšitelně zapadne a zajistí se.
- ► Zavřete klapku (1).

7.2 Vyjmutí akumulátoru

- ► Sekačku na trávu postavte na rovnou plochu.
- ► Otevřete klapku (1) až na doraz a podržte ji.

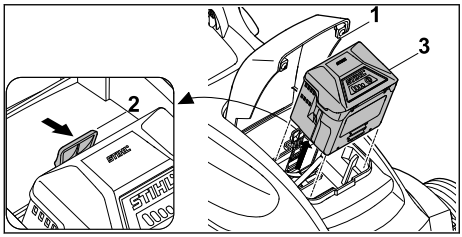

- Stiskněte aretační páku (2). Akumulátor (3) je odjištěn.
- Vyjměte akumulátor (3).
- Zavřete klapku (1).

8 Zapnutí a vypnutí sekačky na trávu

8.1 Zapnutí a vypnutí řezného nože

8.1.1 Zapnutí řezného nože

- Sekačku na trávu nepřevracejte.
- Sekačku na trávu postavte na rovnou plochu.

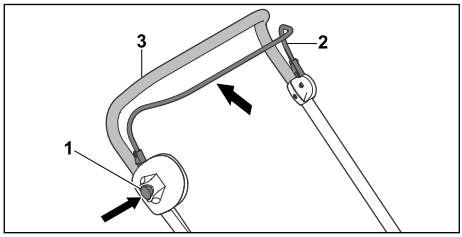

- Pravou rukou stiskněte blokovací knoflík (1) a podržte jej stisknutý.
- Levou rukou přitáhněte spínací oblouk (2) až na doraz ve směru k vodicímu držadlu (3) a s palcem ruky obemykajícím vodicí držadlo (3) je podržte.
  Řezný nůž se otáčí.
- Uvolněte blokovací knoflík (1).
- Pravou rukou pevně držte vodicí držadlo (3) a spínací oblouk (2) tak, aby palec ruky obemkl vodicí držadlo (3).

8.1.2 Vypnutí řezného nože

- Uvolněte spínací oblouk.
- Počkejte, dokud se řezný nůž nezastaví.
- Pokud se řezný nůž nadále otáčí: Vyjměte akumulátor a vyhledejte odborného prodejce výrobků STIHL.
  Sekačka na trávu je vadná.

9 Kontrola sekačky na trávu a akumulátoru

9.1 Vyzkoušení ovládacích prvků

Blokovací knoflík a spínací oblouk

- Vyjměte akumulátor.
- Stiskněte a opět uvolněte blokovací knoflík.
- Přitáhněte spínací oblouk zcela ve směru k vodicímu držadlu a opět jej uvolněte.
- Pokud blokovací knoflík nebo spínací oblouk mají obtížný chod nebo se nevracejí účinkem pružiny do výchozí polohy: Sekačku na trávu nepoužívejte a vyhledejte odborného prodejce výrobků STIHL.
  Blokovací knoflík nebo spínací oblouk je vadný.

Zapnutí řezného nože

- Vložte akumulátor.
- Pravou rukou stiskněte blokovací knoflík a držte jej stisknutý.
- Levou rukou přitáhněte spínací oblouk až na doraz ve směru k vodicímu držadlu a s palcem ruky obemykajícím vodicí držadlo jej podržte.
  Řezný nůž se otáčí.
- Pokud červeně blikají 3 LED: vyjměte akumulátor a vyhledejte odborného prodejce výrobků STIHL.
  Sekačka na trávu má poruchu.
- Uvolněte blokovací knoflík a spínací oblouk.
  Po uplynutí krátké doby se řezný nůž přestane otáčet.
- Pokud se řezný nůž nadále otáčí: vyjměte akumulátor a vyhledejte odborného prodejce výrobků STIHL.
  Sekačka na trávu je vadná.

9.2 Kontrola řezného nože

- Vypněte sekačku na trávu a vyjměte akumulátor.
- Sekačku na trávu naklopte na bok a položte, 14.1.

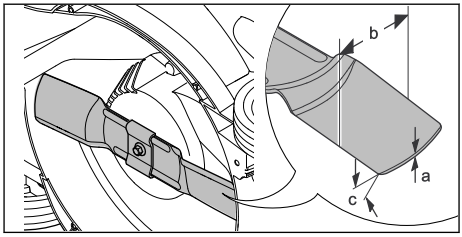

- ► Změřte následující:
  – tloušťku a
  – šířku b
  – úhel ostří c
- ► V případě, že není splněn požadavek na minimální šířku nebo minimální tloušťku: vyměňte řezný nůž, 🕮 18.2.
- ► Pokud není dodržen úhel ostří: Proveďte naostření řezného nože, 🕮 18.2.
- ► Pokud přetrvávají nejasnosti: vyhledejte odborného prodejce výrobků STIHL.

9.3 Kontrola akumulátoru

- ► Stisknout tlačítko na akumulátoru.
  Světla LED svítí nebo blikají.
- ► Pokud světla LED nesvítí nebo neblikaí: akumulátor nepoužívat a vyhledat odborného prodejce výrobků STIHL.
  V akumulátoru je porucha.

10 Práce se sekačkou na trávu

10.1 Držení a vedení sekačky na trávu

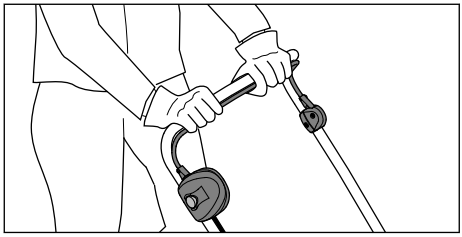

- ► Vodicí držadlo je třeba pevně držet oběma rukama tak, aby jej obepínaly palce.

10.2 Nastavení výšky sečení

Lze nastavovat 5 výšek sečení:
– 25 mm = poloha 1
– 35 mm = poloha 2
– 45 mm = poloha 3
– 50 mm = poloha 4
– 60 mm = poloha 5

Tyto polohy jsou uvedeny na sekačce na trávu.

Nastavení výšky sečení

- ► Sekačku na trávu vypněte.
  Řezný nůž se nesmí otáčet.
- ► Sekačku na trávu postavte na rovnou plochu.

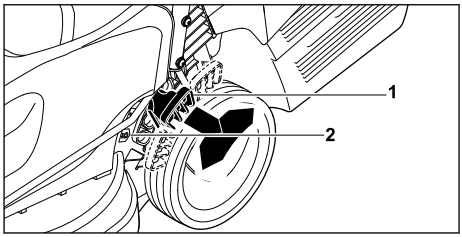

- ► Sekačku na trávu držte pevně za rukojeť.
- ► Páku (1) zatlačte směrem ven a podržte.
- ► Nastavte sekačku na trávu zvedáním a spouštěním do požadované polohy.
  Aktuální výšku sečení lze odečíst na ukazateli výšky sečení (2).
- ► Uvolněte páku (1).
  Sekačka na trávu zaaretuje zvolenou polohu.

10.3 Sečení



- ► Sekačkou na trávu pohybujte pomalu dopředu a mějte ji pod kontrolou.
- ► Pokud při sekání dojde k zasažení cizího předmětu a řezný nůž se zablokuje:
  - ► Vypněte sekačku na trávu a vyjměte akumulátor.
  - ► Ujistěte se, že se všechny pohyblivé části zcela zastavily.
  - ► Sekačku na trávu zkontrolujte.
  - ► Pokud je nutná oprava: vyhledejte odborného prodejce výrobků STIHL.

- ► V případě, že sekačka na trávu začne nepříjemně vibrovat:
  - ► Vypněte sekačku na trávu a vyjměte akumulátor.
  - ► Sekačku na trávu zkontrolujte.
  - ► Zkontrolujte, zda jsou všechny matice, čepy a šrouby pevně utažené.
  - ► Pokud je nutná oprava: vyhledejte odborného prodejce výrobků STIHL.

Pro dosažení optimálního výkonu dodržujte doporučené teplotní rozsahy, 🕮 18.7.

10.4 Vyprázdnění sběrného koše na trávu

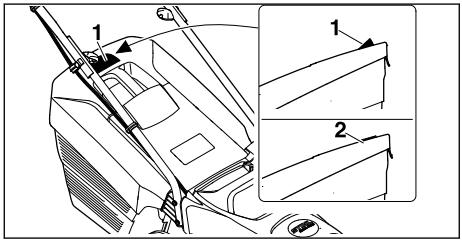

Proud vzduchu, který vzniká rotací řezného nože, zvedá indikátor naplnění (1). S naplněním sběrného koše na trávu proud vzduchu zeslábne. Pokud je proud vzduchu příliš slabý, klesne indikátor naplnění (2) do klidového stavu. To znamená, že je nutné sběrný koš na trávu vyprázdnit.

Indikátor naplnění spolehlivě funguje pouze při optimálním proudu vzduchu. Proud vzduchu a funkci indikátoru naplnění mohou negativně ovlivňovat vnější vlivy, jako je mokrá, hustá nebo vysoká tráva, nízké stupně výšky sečení, znečištění a podobně.

- ► Pokud indikátor naplnění klesne do klidového stavu: Vyprázdněte sběrný koš na trávu.
- ► Sekačku na trávu vypněte.
- ► Sundejte sběrný koš na trávu.

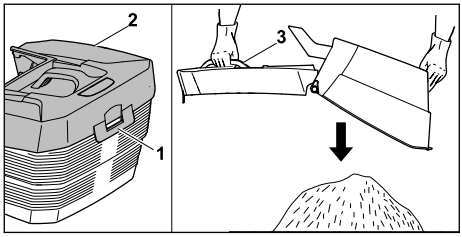

- ► Otevřete uzavírací příložku (1).
- ► Horní díl sběrného koše (2) vyklopte pomocí rukojeti (3) nahoru a držte.
- ► Druhou rukou pevně přidržujte dolní rukojeť.
- ► Vyprázdněte sběrný koš na trávu.
- ► Sběrný koš na trávu zaklapněte.
- ► Zavěste sběrný koš na trávu.

11 Po skončení práce

11.1 Po ukončení práce

- ► Vypněte sekačku na trávu a vyjměte akumulátor.
- ► Pokud je sekačka na trávu mokrá: nechte sekačku na trávu uschnout.
- ► Pokud je akumulátor mokrý nebo vlhký: nechte akumulátor uschnout, 🕮 18.7.
- ► Sekačku na trávu vyčistěte.
- ► Akumulátor očistěte.

12 Přeprava

12.1 Přeprava sekačky na trávu

- ► Při přesunu sekačky na trávu na sečenou plochu a zpět:
  - ► Sekačku na trávu vypněte.
    Řezný nůž se nesmí otáčet.
  - ► Vyjměte akumulátor.
- ► Pokud je nutné sekačku na trávu kvůli přesunu po jiných než travnatých plochách naklopit:
  - ► Sekačku na trávu vypněte.
    Řezný nůž se nesmí otáčet.
  - ► Vyjměte akumulátor.

Pohyb se sekačkou na trávu

- ► Sekačkou na trávu pohybujte pomalu dopředu a mějte ji pod kontrolou.

Přenášení sekačky na trávu

- ► Používejte ochranné rukavice.

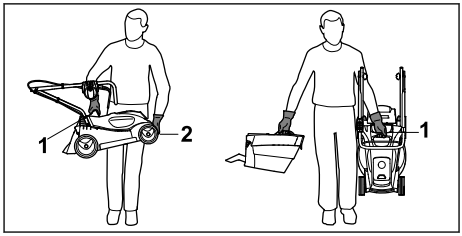

- ► V případě, že se přenáší pouze sekačka na trávu:
  - ► Složte vodicí držadlo.
  - ► Při přenášení pevně držte sekačku na trávu jednou rukou za transportní držadlo (1) a druhou rukou za skříň (2).
  - ► Sekačku na trávu zvedněte a přeneste.

- V případě, že se přenáší sekačka na trávu i se sběrným košem na trávu:
  - Sekačku na trávu držte pevně jednou rukou za transportní držadlo (1).
  - Sekačku na trávu zvedněte a přenášejte vedle těla.

Přeprava sekačky na trávu vozidlem

- Zajistěte stojící sekačku na trávu tak, aby se nemohla převrátit ani pohnout.

12.2 Přeprava akumulátoru

- Sekačku na trávu vypněte a vyjměte akumulátor.
- Zajistěte, aby byl akumulátor ve stavu splňujícím bezpečnostní požadavky.
- Akumulátor zabalte tak, aby se v balení nemohl pohybovat.
- Obal zajistěte tak, aby se nemohl pohybovat.

Akumulátor podléhá požadavkům pro přepravu nebezpečných nákladů. Akumulátor je klasifikován jako UN 3480 (lithium-iontové baterie) a byl přezkoušen podle části III, pododstavce 38.3 příručky UN „Zkoušky a kritéria“.

Přepravní předpisy jsou uvedeny na adrese stihl.link/safety.

12.3 Přeprava nabíječky

- Vytáhněte elektrickou vidlici ze zásuvky.
- Vyjměte akumulátor.
- Připojovací kabel sviňte a připevněte na nabíječku.
- Pokud se bude nabíječka přepravovat ve vozidle: nabíječku zajistěte upínacími popruhy, řemenem nebo síťkou tak, aby se nemohla převrátit ani pohnout.

13 Skladování

13.1 Uskladnění sekačky na trávu

- Vypněte sekačku na trávu a vyjměte akumulátor.
- Sekačku na trávu nechte vychladnout.
- Vyprázdněte sběrný koš na trávu.
- Sekačku na trávu uskladněte tak, aby byly splněny následující podmínky:
  - Sekačka na trávu je mimo dosah dětí.
  - Sekačka na trávu je čistá a suchá.
  - Sekačka na trávu se nemůže převrátit.
  - Sekačka na trávu se nemůže dát do pohybu.

13.2 Uchovávání akumulátoru

Společnost STIHL doporučuje uchovávat akumulátor nabitý na 40 % až 60 % (2 zeleně svítící LED).

- Akumulátor uchovávejte tak, aby byly splněny následující podmínky:
  - Akumulátor je mimo dosah dětí.
  - Akumulátor je čistý a suchý.
  - Akumulátor se nachází v uzavřené místnosti.
  - Akumulátor je uchováván odděleně od sekačky na trávu.
  - Pokud je akumulátor ponechán na nabíječce: Odpojte síťovou zástrčku a akumulátor uložte nabitý na 40 % až 60 % (svítí 2 zelené LED diody).
  - Akumulátor neskladuje mimo stanovené teplotní limity, 🕮 18.6.

UPOZORNĚNÍ

- Pokud se akumulátor neskladuje tak, jak je popsáno v tomto návodu k použití, může dojít k jeho hlubokému vybití, a tím k nevratnému poškození.
  - Vybitý akumulátor před uložením nabijte. Společnost STIHL doporučuje uchovávat akumulátor nabitý na 40 % až 60 % (2 zeleně svítící LED).
  - Akumulátor uchovávejte odděleně od sekačky na trávu.

13.3 Skladování nabíječky

- Vytáhněte síťový konektor ze zásuvky.

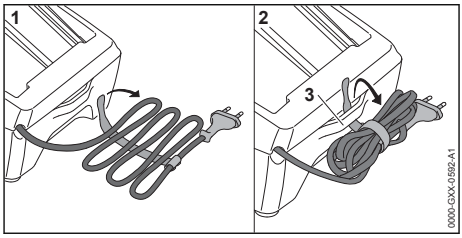

- Sviňte připojovací kabel a připevněte jej na nabíječku.
- Skladujte nabíječku tak, aby byly splněny níže uvedené podmínky:
  - Nabíječka je mimo dosah dětí.
  - Nabíječka je čistá a suchá.
  - Nabíječka je v uzavřeném prostoru.
  - Nabíječka není zavěšená za připojovací kabel nebo za držák (3) pro připojovací kabel.
  - Nabíječku neskladujte mimo udávané teplotní rozsahy, 🕮 18.6.

14 Čištění

14.1 Uvedení sekačky na trávu do polohy pro čištění

- ► Vypněte sekačku na trávu a vyjměte akumulátor.
- ► Sekačku na trávu postavte na rovnou plochu.
- ► Sundejte sběrný koš na trávu.

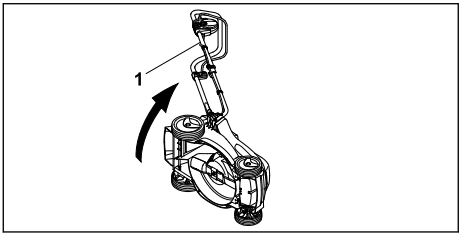

- ► Sekačku na trávu držte pevně za vodicí držadlo (1), naklopte na bok a položte.

14.2 Čištění sekačky na trávu

- ► Vypněte sekačku na trávu a vyjměte akumulátor.
- ► K čištění sekačky na trávu použijte vlhkou tkaninu.
- ► Vyhazovací kanál čistěte měkkým kartáčem nebo vlhkou tkaninou.
- ► Odstraňte cizí tělesa z přihrádky na akumulátor a očistěte ji vlhkou tkaninou.
- ► K čištění elektrických kontaktů v přihrádce na akumulátor použijte štětec nebo měkký kartáč.

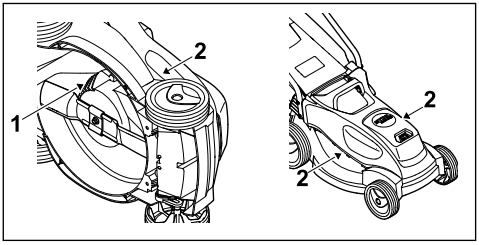

- ► K vyčištění větracích otvorů (1), (2) použijte štětec.
- ► Sekačku na trávu postavte.
  Oblast okolo řezného nože i samotný řezný nůž očistěte pomocí dřevěné tyče, měkkého kartáče nebo vlhké tkaniny.

UPOZORNĚNÍ

- ■ Čištění vysokotlakým čističem nebo vodními tryskami může stroj poškodit.
  - ► Stroj nečistěte vysokotlakým čističem nebo proudem vody.

14.3 Čištění akumulátoru

- ► Akumulátor vyčistit vlhkým hadrem.

14.4 Čištění nabíječky

- ► Vytáhněte síťový konektor ze zásuvky.
- ► Nabíječku vyčistěte vlhkým hadrem.
- ► Vyčistěte větrací štěrbiny štětcem.
- ► Elektrické kontakty nabíječky vyčistěte štětcem nebo měkkým kartáčem.

15 Údržba

15.1 Demontáž a montáž řezného nože

15.1.1 Demontáž řezného nože

- ► Vypněte sekačku na trávu a vyjměte akumulátor.
- ► Sekačku na trávu naklopte na bok a položte.

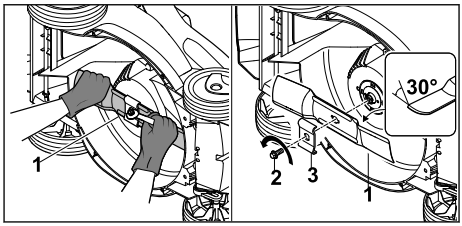

- ► Řezný nůž (1) přidržte jednou rukou.
- ► Vyšroubujte šroub (2) ve směru šipky a pomocí unášeče sejměte podložku (3).
- ► Sundejte řezný nůž (1).
- ► Šroub (2) a unášeč (3) zlikvidujte.
  K montáži řezného nože (1) použijte nový šroub a nový unášeč.

15.1.2 Montáž řezného nože

- ► Vypněte sekačku na trávu a vyjměte akumulátor.
- ► Sekačku na trávu naklopte na bok a položte.

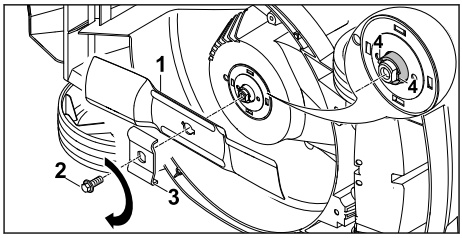

- ► Vyčistěte dosedací plochu nože a pouzdro nože.
- ► Řezný nůž (1) nasaďte se zahnutými křidélky směřujícími nahoru na pouzdro nože.
- ► Vodicí kolíky (4) na pouzdru nože umístěte do vybrání v řezném noži.

- ► Přidržte řezný nůž (1) jednou rukou a nasuňte nový unášeč (3).
- ► Na závit nového šroubu (2) naneste zajišťovací přípravek proti povolování šroubů Loctite 243.
- ► Našroubujte šroub (2) a utáhněte silou 20 Nm.

15.2 Ostření a vyvažování řezného nože

Správné ostření a vyvažování řezného nože vyžaduje značnou zručnost.

Společnost STIHL doporučuje, aby provádění postupů ostření a vyvažování řezného nože bylo svěřováno odbornému prodejci výrobků STIHL.

Aktuální adresy specializovaných prodejců získáte u příslušného zastoupení STIHL v dané zemi na adrese www.stihl.com .

VAROVÁNÍ

- Řezné hrany řezného nože jsou ostré. Uživatel se může pořezat.
  - ► Používejte ochranné rukavice.

- ► Vypněte sekačku na trávu a vyjměte akumulátor.
- ► Sekačku na trávu postavte.
- ► Vymontujte řezný nůž.
- ► Proveďte naostření řezného nože. Při tomto postupu je nutno dodržet úhel ostří a provádět ochlazování řezného nože, 🕮 18.2. Během ostření nesmí docházet k modrání materiálu řezného nože.
- ► Namontujte řezný nůž.
- ► Pokud přetrvávají nejasnosti: Vyhledejte odborného prodejce výrobků STIHL.

16 Oprava

16.1 Oprava sekačky na trávu

Uživatel nemůže provádět opravy sekačky na trávu a řezného nože vlastními silami.

- ► V případě, že dojde k poškození sekačky na trávu nebo nože: Sekačku na trávu nebo nůž nepoužívejte a vyhledejte odborného prodejce výrobků STIHL.
- ► V případě, že jsou štítky s bezpečnostními upozorněními nečitelné nebo poškozené: Nechejte štítky s bezpečnostními upozorněními vyměnit odborným prodejcem výrobků STIHL.

16.2 Údržba a opravy nabíječky

Na nabíječce nemusí být prováděny žádné údržbářské úkony a nemůže být opravována.

- ► Pokud je nabíječka defektní nebo poškozená: nabíječku vyměňte.
- ► Pokud je připojovací kabel defektní nebo poškozený: nabíječku nepoužívejte a připojovací kabel nechejte vyměnit u odborného prodejce výrobků STIHL.

17 Odstranění poruch

17.1 Odstraňování závad sekačky na trávu nebo akumulátoru

Porucha	Světla LED na akumulátoru	Příčina	Odstranění závady
Sekačka na trávu se po zapnutí nespustí.	1 světlo LED bliká zeleně.	Úroveň nabití akumulátoru je příliš nízká.	► Akumulátor nabíjejte tak, jak je to popsáno v návodu k použití pro nabíječky STIHL AL 101, 301, 501.
	1 světlo LED svítí červeně.	Akumulátor je příliš teplý nebo příliš studený.	► Vyjměte akumulátor. ► Nechte akumulátor vychladnout nebo zahřát.
	3 světla LED blikají červeně.	Na sekačce na trávu se vyskytla závada.	► Vyjměte akumulátor. ► Vyčistěte elektrické kontakty v akumulátorové šachtě. ► Vsaďte akumulátor. ► Zapněte sekačku na trávu. ► Pokud 3 světla LED i nadále červeně blikají: sekačku na trávu nepoužívejte a vyhledejte odborného prodejce STIHL.
	3 světla LED svítí červeně.	Sekačka na trávu je příliš zahřátá.	► Vyjměte akumulátor. ► Nechejte sekačku na trávu vychladnout.
	4 světla LED blikají červeně.	V akumulátoru se vyskytla porucha.	► Vyjměte akumulátor a opět ho vložte. ► Zapněte sekačku na trávu.

Porucha	Světla LED na akumulátoru	Příčina	Odstranění závady
			► Pokud 4 světla LED i nadále červeně blikají: Akumulátor nepoužívejte a vyhledejte odborného prodejce STIHL.
		Elektrické spojení mezi sekačkou na trávu a akumulátorem je přerušeno.	► Vyjměte akumulátor. ► Vyčistěte elektrické kontakty v akumulátorové šachtě. ► Vsaďte akumulátor.
		Sekačka na trávu nebo akumulátor jsou vlhké.	► Vyjměte akumulátor. ► Vyčistěte sekačku na trávu. ► Nechejte sekačku na trávu nebo akumulátor vyschnout, 🕮 18.7.
		Odpor nože je příliš velký.	► Nastavte vyšší výšku sečení. ► Zapněte sekačku na trávu v nízké trávě.
		Prostor okolo nože je ucpaný.	► Vyčistěte sekačku na trávu.
Sekačka na trávu se při provozu vypne.	3 světla LED svítí červeně.	Sekačka na trávu je příliš zahřátá.	► Vyjměte akumulátor. ► Nechejte sekačku na trávu vychladnout. ► Vyčistěte sekačku na trávu. ► Nezapínejte sekačku na trávu příliš často v krátkém časovém intervalu. ► Nastavte vyšší výšku sečení. ► Sekejte nižší trávu.
		Nůž je zablokovaný.	► Vyjměte akumulátor. ► Odstraňte zablokování.
		Vyskytla se závada elektroinstalace.	► Vyjměte akumulátor a opět ho vložte. ► Zapněte sekačku na trávu.
Sekačka na trávu během provozu silně vibruje.		Šroub na noži je povolený.	► Šroub pevně utáhněte.
		Nůž není správně vyvážený.	► Nůž nabruste a vyvažte.
Provozní doba sekačky je příliš krátká.		Akumulátor není zcela nabitý.	► Akumulátor zcela nabijte tak, jak je to popsáno v návodu k použití pro nabíječky STIHL AL 101, 301, 501.
		Životnost akumulátoru je překročena.	► Vyměňte akumulátor.
		Prostor okolo nože je ucpaný.	► Vyčistěte sekačku na trávu.
		Nůž je tupý nebo opotřebovaný.	► Nůž nabruste a vyvažte.
		Odpor nože je příliš velký.	► Nastavte vyšší výšku sečení. ► Sekejte nižší trávu.
Akumulátor se po vložení do akumulátorové šachty zasekne.		Vodítka nebo elektrické kontakty v akumulátorové šachtě jsou znečištěné.	► Vyčistěte sekačku na trávu.
Proces nabíjení se po vložení akumulátoru do nabíječky nespustí.	1 světlo LED svítí červeně.	Akumulátor je příliš teplý nebo příliš studený.	► Vyjměte akumulátor. ► Nechte akumulátor vychladnout nebo zahřát.
Tráva není řádně posekaná nebo trávník je žlutý.		Nůž je tupý nebo opotřebovaný.	► Nůž nabruste a vyvažte.

Porucha	Světla LED na akumulátoru	Příčina	Odstranění závady
		Odpor nože je příliš velký.	► Nastavte vyšší výšku sečení. ► Sekejte nižší trávu.

17.2 Odstranění poruch nabíječky

Pokud není akumulátor nabíjený a LED na nabíječce svítí červeně, je elektrické spojení mezi nabíječkou a akumulátorem přerušeno.
► Akumulátor vyjmout.
► Elektrické kontakty na nabíječce vyčistit.
► Akumulátor vsadit.
► Pokud není akumulátor i nadále ještě nabíjen a LED na nabíječce bliká červeně: nabíječku nepoužívat a vyhledat odborného prodejce výrobků STIHL.
V nabíječce je porucha.

18 Technická data

18.1 Sekačka na trávu STIHL RMA 235.1

– Přípustný akumulátor: STIHL AK
– Hmotnost se záchytným košem na trávu, bez akumulátoru: 11 kg
– Hmotnost se záchytným košem na trávu a akumulátorem STIHL AK 30: 12 kg
– Maximální obsah záchytného koše na trávu: 30 l
– Vyžínací šířka: 33 cm
– Otáčky (n): 3400 /min
– Elektrický stupeň krytí: IPX1

Délka provozní doby je uvedena na adrese www.stihl.com/battery-life.

18.2 Řezný nůž

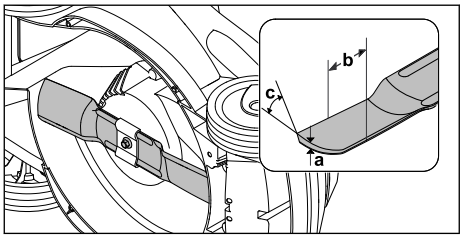

– Minimální tloušťka a: 1,6 mm
– Minimální šířka b: 56 mm
– Úhel ostří c: 30°

18.3 Akumulátor STIHL AK

– Technologie akumulátoru: lithium-iontový
– Jmenovité napětí: 36 V
– Maximální napětí: 40 V
– Kapacita v Ah: viz výkonový štítek
– obsah energie ve Wh: viz výkonový štítek
– Hmotnost v kg: viz výkonový štítek

18.4 Nabíječka STIHL AL 101

– Jmenovité napětí: viz výkonový štítek
– Frekvence: viz výkonový štítek
– Jmenovitý výkon: viz výkonový štítek
– Nabíjecí proud: viz výkonový štítek

Délky dob nabíjení jsou uvedeny na adrese www.stihl.com/charging-times.

18.5 Prodlužovací kabely

Pokud se používá prodlužovací kabel, musejí mít jeho žíly v závislosti na napětí a na délce prodlužovacího kabelu nejméně níže uvedené průřezy:

Pokud je jmenovité napětí na výkonovém štítku 220 V až 240 V:
– délka kabelu do 20 m: AWG 15 / 1,5 mm²
– délka kabelu 20 m až 50 m: AWG 13 / 2,5 mm²

Pokud je jmenovité napětí na výkonovém štítku 100 V až 127 V:
– délka kabelu do 10 m: AWG 14 / 2,0 mm²
– délka kabelu 10 m až 30 m: AWG 12 / 3,5 mm²

18.6 Teplotní limity

VAROVÁNÍ

■ Akumulátor není chráněn před všemi vlivy prostředí. Akumulátor může, pokud je vystaven určitým vlivům prostředí, vzplanout nebo vybuchnout. Může dojít k vážnému zranění osob a ke vzniku hmotných škod.
► Akumulátor nenabíjejte ani nepoužívejte při teplotách nižších než −20 °C a vyšších než +50 °C.
► Akumulátor neskladujte při teplotě nižší než −20 °C a vyšší než +70 °C.
► Sekačku nepoužívejte při teplotách pod 0 °C a nad +50 °C.
► Sekačku neskladujte při teplotě nižší než -20 °C a vyšší než +70 °C.

18.7 Doporučené teplotní rozsahy

Pro optimální výkon sekačky na trávu, akumulátoru a nabíječky dodržujte následující teplotní rozsahy:
- Sekačka na trávu:
  - Použití: 0 °C až +40 °C
  - Uskladnění stroje: –20 až +50 °C
- Akumulátor a nabíječka:
  - Nabíjení: +5 °C až +40 °C
  - Použití: –10 °C až +40 °C
  - Uskladnění stroje: –20 až +50 °C

Pokud se akumulátor nabíjí, používá nebo skladuje mimo doporučené teplotní rozsahy, může dojít ke snížení výkonu.

Pokud je akumulátor mokrý nebo vlhký, nechte ho vyschnout alespoň 48 hodin při teplotě nad +15 °C a pod +50 °C a při vlhkosti nižší než 70 %. Vyšší vlhkost může dobu schnutí prodloužit.

18.8 Akustické a vibrační hodnoty

- Hladina akustického tlaku L_{pA} měřená podle normy EN IEC 62841-4-3: 74 dB(A)
  Nejistota měření K_{pA}: 2 dB(A)
- Zaručená hladina akustického výkonu L_{WAd} podle směrnice 2000/14/ES: 89 dB(A)

Udávaná charakteristická hodnota vibrací řídítek podle normy EN IEC 62841-4-3:
- Hodnota vibrací a_{hv}: 1,8 m/s²
  Nejistota měření K_a: 0,9 m/s²
- Hodnota vibrací p_F: 8 m/s²
  Nejistota měření K_p: 4 m/s²

Uvedené hodnoty hluku a vibrací byly měřeny standardizovanou zkušební metodou a lze je použít k porovnání elektrických zařízení. Skutečně vznikající akustické a vibrační hodnoty se mohou od uvedených hodnot odchylovat, závisí to na druhu a způsobu použití. Uvedené akustické a vibrační hodnoty se mohou použít pro prvotní odhad akustické a vibrační zátěže. Skutečná akustická a vibrační zátěž se musí odhadnout. Je možno přihlédnout také k době, kdy je elektrický stroj vypnutý, a době, kdy je stroj sice zapnutý, avšak běží bez zatížení.

Údaje ke splnění směrnice 2002/44/ES pro zaměstnavatele o vibracích viz www.stihl.com/vib.

18.9 REACH

REACH je názvem ustanovení EG o registraci, klasifikaci a povolení chemikálií.

Informace ohledně splnění ustanovení REACH se nacházejí pod www.stihl.com/reach .

19 Náhradní díly a příslušenství

19.1 Náhradní díly a příslušenství

STIHL Tyto symboly označují originální náhradní díly STIHL a originální příslušenství STIHL.

STIHL doporučuje používat originální náhradní díly STIHL a originální příslušenství STIHL.

Náhradní díly a příslušenství jiných výrobců nemohou být i přes pečlivý monitoring trhu firmou STIHL posouzeny ohledně jejich spolehlivosti, bezpečnosti a vhodnosti a STIHL také nemůže ručit za jejich použití.

Originální náhradní díly STIHL a originální příslušenství STIHL jsou k dostání u odborného prodejce výrobků STIHL.

19.2 Důležité náhradní díly

- Řezný nůž: 6311 702 0110
- Šroub nože: 9018 321 1800
- Unašeč: 6311 702 0600

20 Likvidace

20.1 Likvidace sekačky na trávu, akumulátoru a nabíječky

Informace o likvidaci získáte na místním úřadě nebo u specializovaného prodejce výrobků STIHL.

Nesprávná likvidace může poškodit zdraví a znečistit životní prostředí.
- ► Výrobky STIHL včetně obalů likvidujte v souladu s místními předpisy na vhodném sběrném místě určeném k recyklaci.
- ► Nelikvidujte společně s domovním odpadem.

21 Shoda s předpisy EU

EU prohlášení o shodě je dostupné na stránkách stihl.link/compliance.

Formulář pro hlášení bezpečnostních slabých míst a další informace jsou dostupné na stránkách vdp.stihl.com.

22 Adresy

22.1 Výrobce

STIHL Tirol GmbH
Hans Peter Stihl-Straße 5

6336 Langkampfen
Österreich

22.2 Adresy

Hlavní sídlo firmy STIHL

ANDREAS STIHL AG & Co. KG
Postfach 1771
D-71307 Waiblingen

Distribuční společnosti STIHL

ČEŠKA REPUBLIKA

Andreas STIHL, spol. s r.o
Chrlická 753
664 42 Modřice

23 Všeobecné bezpečnostní pokyny a bezpečnostní pokyny týkající se speciálně produktu

23.1 Úvod

VAROVÁNÍ

- **Přečtěte si všechny bezpečnostní pokyny, návody, texty k vyobrazením a technické údaje, které jsou uvedeny na označení sekačky na trávu.** V důsledku nedodržení následujících pokynů může dojít k úrazu elektrickým proudem, požáru nebo jiným těžkým úrazům. **Všechny bezpečnostní pokyny a návody bezpečně uložte pro budoucí další použití.**

23.2 Bezpečnost pracoviště

a) **Udržujte svůj pracovní prostor čistý a dobře osvětlený.** Nepořádek nebo neosvětlené pracovní prostory mohou vést k úrazům.

b) **Se sekačkou na trávu nepracujte v prostředí s nebezpečím výbuchu, kde se vyskytují hořlavé kapaliny, plyny nebo prach.** Sekačky na trávu vytvářejí jiskry, které mohou zapálit prach nebo páry.

c) **Při používání sekačky na trávu se držte stranou od dětí a jiných osob.** Při rozptýlení pozornosti můžete nad sekačkou na trávu ztratit kontrolu.

23.3 Elektrická bezpečnost

a) **Sekačku na trávu nenechávejte na dešti nebo ve vlhku.** Vniknutí vody do sekačky na trávu zvyšuje riziko zásahu elektrickým proudem.

23.4 Bezpečnost osob

a) **Při práci se sekačkou na trávu buďte pozorní, dávejte pozor na to, co děláte, a používejte zdravý rozum. Sekačku na trávu nepoužívejte, pokud jste unavení nebo pod vlivem drog, alkoholu nebo léků.** Chvilka nepozornosti při používání sekačky na trávu může způsobit vážná poranění.

b) **Používejte osobní ochranné pracovní prostředky a vždy ochranné brýle.** Nošení osobních ochranných pracovních prostředků, jako je maska proti prachu, protiskluzová bezpečnostní obuv, ochranná helma nebo chrániče sluchu, v závislosti na typu a způsobu použití sekačky na trávu, snižuje riziko poranění.

c) **Zamezte neúmyslnému uvedení sekačky na trávu do provozu. Před připojením sekačky na trávu k napájení a/nebo k akumulátoru, jejím zvednutím nebo přenášením se ujistěte, že je vypnutá.** Pokud máte při přenášení sekačky na trávu prst na spínači nebo sekačku na trávu připojujete k napájení v momentě, kdy je zapnutá, může dojít k úrazu.

d) **Před zapnutím sekačky na trávu odstraňte seřizovací nářadí nebo klíče na šrouby.** Nářadí nebo klíč zaseknutý v rotující části sekačky na trávu může způsobit poranění.

e) **Zamezte nesprávnému držení těla. Dbejte na to, abyste měli bezpečný postoj a neustále udržovali rovnováhu.** Díky tomu budete moct sekačku na trávu lépe ovládat i v neočekávaných situacích.

f) **Noste vhodné oblečení. Nenoste volné oblečení ani šperky. Udržujte vlasy a oděv mimo dosah pohyblivých částí.** U volného oblečení, šperků nebo dlouhých vlasů může dojít k zachycení o pohyblivé části.

g) **Pokud je možné namontovat zařízení na odsávání a sběr prachu, musí být připojeno a správně používáno.** Použití odsávače prachu může snížit nebezpečí způsobené prachem.

h) **Nenechte se ukolébat falešným pocitem bezpečí a neignorujte bezpečnostní pravidla pro sekačky na trávu, i když jste se sekačkou na trávu po několikerém použití již obeznámeni.** Neopatrné jednání může během zlomku sekundy způsobit vážná poranění.

23.5 Používání sekačky na trávu a péče o ni

a) **Sekačku na trávu nepřetěžujte. Používejte sekačku na trávu odpovídající vašim potřebám.** Se správnou sekačkou na trávu budete pracovat lépe a bezpečněji v uvedeném výkonovém rozsahu.

b) **Pokud má sekačku na trávu vadný spínač, nepoužívejte ji.** Sekačka na trávu, kterou již nelze zapnout nebo vypnout, je nebezpečná a musí se opravit.

c) **Před jakýmikoliv úpravami stroje, výměnou namontovaných nástrojů nebo před odložením sekačky na trávu vytáhněte zástrčku ze zásuvky a/nebo vyjměte odnímatelný akumulátor.** Toto bezpečnostní opatření zabrání nechtěnému spuštění sekačky na trávu.

d) **Nepoužívané sekačky na trávu uchovávejte mimo dosah dětí. Nedovolte, aby sekačku na trávu používal někdo, kdo s ní není obeznámen nebo si nepřečetl tento návod.** Sekačky na trávu jsou nebezpečné, pokud je používají nezkušené osoby.

e) **Sekačku na trávu a namontované nástroje pečlivě udržujte. Zkontrolujte, zda pohyblivé části správně fungují a zda nejsou zaseknuté, zlomené nebo poškozené tak, že by byla narušena funkce sekačky na trávu. Před použitím sekačky na trávu nechte poškozené díly opravit.** Mnoho úrazů je způsobeno sekačkami na trávu, u kterých je nedostatečná údržba.

f) **Řezné nástroje udržujte ostré a čisté.** Pečlivě udržované řezné nástroje s ostrými břity se méně zasekávají a lépe se vedou.

g) **Sekačku na trávu, namontované nástroje, příslušenství atd. používejte podle těchto pokynů. Zohledněte pracovní podmínky a prováděnou činnost.** Používání sekaček na trávu k jiným účelům, než pro které jsou určeny, může vést k nebezpečným situacím.

h) **Udržujte rukojeti a úchopové plochy suché, čisté a bez oleje a mastnoty.** Kluzké rukojeti a úchopové plochy neumožňují bezpečné ovládání a kontrolu sekačky na trávu v nepředvídaných situacích.

23.6 Používání akumulátorové sekačky na trávu a péče o ni

a) **Akumulátory nabíjejte pouze pomocí nabíječek doporučených výrobcem.** Nabíječka určená pro určitý typ akumulátoru může při použití s jinými akumulátory způsobit nebezpečí požáru.

b) **V sekačkách na trávu používejte pouze akumulátory určené k tomuto účelu.** Použití jiných akumulátorů může vést k nebezpečí požáru a poranění.

c) **Nepoužívaný akumulátor uchovávejte mimo dosah kancelářských sponek, mincí, klíčů, hřebíků, šroubků nebo jiných drobných kovových předmětů, které by mohly způsobit přemostění kontaktů.** Zkrat mezi kontakty akumulátoru může způsobit popáleniny nebo požár.

d) **Při nesprávném použití může dojít k úniku elektrolytu z akumulátoru. Vyhněte se kontaktu s ním. Při náhodném kontaktu postižená místa okamžitě opláchněte vodou. Pokud dojde k zasažení očí, vyhledejte navíc lékařskou pomoc.** Při kontaktu s vyteklou akumulátorovou kapalinou může dojít k podráždění nebo popálení pokožky.

e) **Poškozený nebo upravený akumulátor nepoužívejte.** Poškozené nebo upravené akumulátory se mohou chovat nepředvídatelně a způsobit požár, výbuch nebo poranění.

f) **Nevystavujte akumulátor ohni ani nadměrným teplotám.** Oheň nebo teploty vyšší než 130 °C (265 °F) mohou způsobit výbuch.

g) **Dodržujte všechny pokyny k nabíjení a akumulátor nebo akumulátorovou sekačku na trávu nikdy nenabíjejte mimo teplotní rozsah uvedený v návodu k použití.** Nesprávné nabíjení nebo nabíjení mimo schválený teplotní rozsah může akumulátor zničit a zvýšit riziko požáru.

23.7 Servis

a) **Sekačku na trávu nechte opravovat pouze kvalifikovaným personálem a pouze za použití originálních náhradních dílů.** Tím se zajistí, že bude zachována bezpečnost sekačky na trávu.

b) **Nikdy neprovádějte údržbu na poškozených akumulátorech.** Veškerou údržbu akumulátorů by měl provádět pouze výrobce nebo autorizované servisní středisko.

23.8 Bezpečnostní pokyny pro akumulátorové sekačky na trávu

a) **Sekačku na trávu nepoužívejte za špatného počasí, zejména za bouřky.** Minimalizujete tak riziko zásahu bleskem.

b) **Dükladně zkontrolujte, zda se v pracovní oblasti nevyskytují žádná volně žijící zvířata.** Běžící sekačka na trávu může způsobit poranění volně žijících zvířat.

c) **Dükladně prohlédněte pracovní oblast a odstraňte všechny kameny, klacky, dráty, kosti a jiná cizí tělesa.** Odmrštěné předměty mohou způsobit poranění.

d) **Před použitím sekačky na trávu vždy zkontrolujte, zda nejsou žací nůž a žací ústrojí opotřebované nebo poškozené.** Opotřebované nebo poškozené díly zvyšují riziko poranění.

e) **Pravidelně kontrolujte, zda není koš na sběr trávy opotřebený nebo poškozený.** Opotřebovaný nebo poškozený koš na sběr trávy zvyšuje riziko poranění.

f) **Ochranné kryty ponechte na místě. Ochranné kryty musí být funkční a řádně upevněné.**Uvolněný, poškozený nebo nesprávně fungující ochranný kryt může způsobit zranění.

g) **Udržujte otvory pro přívod vzduchu bez usazenin.** Ucpané přívody vzduchu a usazeniny mohou způsobit přehřátí nebo nebezpečí požáru.

h) **Při práci se sekačkou na trávu vždy noste protiskluzovou bezpečnostní obuv. Nikdy nepracujte bosí ani v otevřených sandálech.** Snížíte tím riziko poranění nohou při kontaktu s rotujícím žacím nožem.

i) **Při práci se sekačkou na trávu vždy noste dlouhé kalhoty.** Nezakrytí pokožky zvyšuje pravděpodobnost poranění způsobeného odmrštěním předmětů.

j) **Vyhněte se používání sekačky v mokré trávě. Při sekání choďte, nikdy neběhejte.** Snížíte tak riziko uklouznutí a pádu, při nichž by mohlo dojít k°poranění.

k) **Sekačku na trávu neprovozujte na příliš strmých svazích.** Snížíte tak riziko ztráty kontroly, uklouznutí a pádu, což by mohlo způsobit poranění.

l) **Při práci na svazích dbejte na bezpečný postoj; pohybujte se vždy napříč svahem, nikdy ne do kopce nebo z kopce, a buďte extrémně opatrní při změně směru pohybu.** Snížíte tak riziko ztráty kontroly, uklouznutí a pádu, což by mohlo způsobit poranění.

m) **Buďte obzvlášť opatrní při sekání směrem dozadu, nebo když sekačku na trávu přitahujete k sobě. Vždy věnujte pozornost okolí.** Tím se sníží riziko zakopnutí při práci.

n) **Nedotýkejte se nožů ani jiných nebezpečných dílů, které jsou ještě v pohybu.** Tím se sníží riziko poranění o pohyblivé díly.

o) **Před odstraňováním zachyceného materiálu nebo čištěním sekačky na trávu se ujistěte, že jsou všechny spínače vypnuté a akumulátory odpojené.** Neočekávaný rozběh sekačky může způsobit vážné poranění.

p) **Dükladně prohlédněte pracovní oblast a odstraňte všechny elektrické kabely.** Pokud žací nůž přesekne elektrický kabel, může dojít k úrazu elektrickým proudem.

Tartalomjegyzék

1 Erre a használati útmutatóra vonatkozó információk....266
2 Áttekintés....267
3 Biztonsági tudnivalók....268
4 A fűnyíró gép működőképes állapotba helyezése....276
5 Akku töltés és LED-ek....276
6 A fűnyíró gép összeszerelése....277
7 Az akku behelyezése és kivevése....279
8 A fűnyíró gép be- és kikapcsolása....279
9 A fűnyíró gép és az akkumulátor ellenőrzése....280
10 Munkavégzés a fűnyíró géppel....280
11 Munka után....282
12 Szállítás....282
13 Tárolás....282
14 Tisztítás....283
15 Karbantartás....284
16 Javítás....285
17 Hibaelhárítás....285
18 Műszaki adatok....286
19 Pótalkatrészek és tartozékok....288
20 Ártalmatlanítás....288
21 EU-megfelelőség....288
22 Címek....288
23 Általános és termékspecifikus biztonsági megjegyzések....288

FONTOS! HASZNÁLAT ELŐTT OLVASSA EL, ÉRTSE MEG ÉS ŐRIZZE MEG.

1 Erre a használati útmutatóra vonatkozó információk

1.1 Vonatkozó dokumentumok

Ez a használati utasítás a gyártó eredeti használati utasításának fordítása.

Az eredeti használati útmutató fordítása
0000010201_014_H
Klórmentesen fehérített papírra nyomtatott.
A papír újrahasznosítható.
© ANDREAS STIHL AG & Co. KG 2026
0478-131-9981-B. VA2.J26.



www.stihl.com



0478-131-9981-B