STIHL RE 232, 272 PLUS, 282 PLUS

Uputa za uporabu
Návod k použití
Használati utasítás
Инструкция по эксплуатации
Інструкція з експлуатації
Қолдану нұсқаулығы
Instrukcja użytkowania
Instrucţiuni de utilizare



Obsah

Vysvětlivky k tomuto návodu k použití 36
Bezpečnostní pokyny a pracovní technika 36
Kompletace stroje 43
Při přepravě stroje 44
Montáž a demontáž stříkací trubky 45
Montáž a demontáž vysokotlaké hadice 45
Připojení přívodní hadice 46
Jak se provádí beztlakové napájení vodou 47
Připojení stroje na elektrickou síť 48
Zapnutí stroje 48
Pracovní postup 49
Přidávání čisticích prostředků 50
Pracovní pokyny 52
Vypnutí stroje 53
Po skončení práce 53
Skladování stroje 54
Pokyny pro údržbu a ošetřování 55
Údržba 56
Zkontrolujte stav oleje 57
Uvedení do provozu po dlouhém skladování 57
Jak minimalizovat opotřebení a jak zabránit poškození 58
Důležité konstrukční prvky 59
Technická data 63
Provozní poruchy a jejich odstranění 65
Pokyny pro opravu 67
Likvidace stroje 67
Prohlášení o konformitě EU 67
Adresy 68

Vážená zákaznice, vážený zákazníku,

děkujeme Vám, že jste se rozhodli pro jakostní výrobek firmy STIHL.

Tento produkt byl vyroben za použití moderních výrobních technologií a obsáhlých opatření pro zajištění jakosti. Snažíme se udělat vše pro to, abyste s tímto výrobkem byli spokojeni a mohli s ním bez problémů pracovat.

Pokud budete mít dotazy týkající se Vašeho stroje, obraťte se laskavě buď na Vašeho obchodníka či přímo na naši distribuční společnost.

Váš



Dr. Nikolas Stihl

Návod k použití - Originální vydání

Vytištěno na bezchlórově běleném papíru. Papír je recyklovatelný.

© ANDREAS STIHL AG & Co. KG, 2025
0458-652-9221-C. VA1.A25.
0000007186_014_CZ

STIHL

Tento návod k použití je chráněn autorským zákonem. Veškerá práva zůstávají vyhražena, zejména právo reprodukce, překladu a zpracování elektronickými systémy.

Vysvětlivky k tomuto návodu k použití

Obrázkové symboly

Veškeré na stroji zobrazené symboly jsou vysvětleny v tomto návodu k použití.

Označení jednotlivých textových pasáží

VAROVÁNÍ

Varování jak před nebezpečím úrazu či poranění osob, tak i před závažnými věcnými škodami.

UPOZORNĚNÍ

Varování před poškozením stroje jako celku či jeho jednotlivých konstrukčních částí.

Další technický vývoj

STIHL se neustále zabývá dalším vývojem veškerých strojů a přístrojů; z tohoto důvodu si musíme vyhradit právo změn objemu dodávek ve tvaru, technice a vybavení.

Z údajů a vyobrazení uvedených v tomto návodu k použití nemohou být proto odvozovány žádné nároky.

Bezpečnostní pokyny a pracovní technika



Mimořádná bezpečnostní opatření jsou při práci s tímto strojem nezbytná, protože se pracuje s elektrickým proudem.





Ještě před prvním uvedením stroje do provozu si bezpodmínečně přečíst celý návod k použití a bezpečně ho uložit pro pozdější použití. Nedodržování pokynů v návodu k použití může být životu nebezpečné.

VAROVÁNÍ

- Děti ani mladiství nesmějí s tímto strojem pracovat. Dávat pozor na děti, aby bylo zajištěno, že si nebudou se strojem hrát.
- Stroj předávat či zapůjčovat pouze těm osobám, které jsou s tímto modelem a jeho obsluhou obeznámeny – a vždy jim zároveň předat i návod k použití.
- Stroj nikdy nepoužívat, pokud jsou na pracovní ploše osoby bez ochranného oděvu.
- Před veškerými pracovními úkony na stroji, např. čištěním, údržbou, výměnou dílů – **vytáhnout elektrickou vidlici ze síťové zásuvky!**
- Během práce s vysokotlakým čističem se mohou tvořit aerosoly. Vdechování aerosolů může být zdraví škodlivé. Pro stanovení potřebných opatření k ochraně proti vodu obsahujícím aerosolům musí být před započetím práce

provedeno posouzení rizik v závislosti na povrchu určeného k čištění a jeho okolí. K ochraně proti vodu obsahujícím aerosolům jsou vhodné dýchací masky kategorie FFP2 a vyšších kategorií.

Dodržovat specifické bezpečnostní předpisy země, např. příslušných oborových sdružení, úřadů pro bezpečnost práce a pod.

Pokud stroj nebude používán, uložit ho tak, aby nikdo nebyl ohrožen. Stroj zajistit před použitím nepovolanými osobami, elektrickou vidlici vytáhnout ze zásuvky.

Stroj smí používat pouze osoby, které byly náležitě proškoleny ohledně jeho používání a ovládání nebo které prokáží, že tento stroj dokáží bezpečně obsluhovat.

Stroj smějí obsluhovat osoby s omezenými fyzickými, senzorickými a duševními schopnostmi nebo osoby s nedostatečnými zkušenostmi pouze tehdy, když jsou pod dohledem a byly náležitě poučeny ohledně bezpečného zacházení se strojem, aby rozuměly nebezpečím s tím spojenými.

Uživatel nese vůči jiným osobám zodpovědnost za úrazy a za nebezpečí, ohrožující jejich zdraví či majetek.

Pokyn pro každého, kdo bude se strojem pracovat poprvé: Nechte si ukázat od prodavače nebo jiné, práce se strojem znalé osoby, jak se s ním bezpečně zachází.

V některých zemích může být provoz hluk produkujících strojů omezen komunálními předpisy. Dbát na předpisy dané země.

Vždy před započetím práce zkontrolovat, zda stav stroje odpovídá předpisům. Dbát zejména na připojovací kabel, elektrickou vidlici, vysokotlakou hadici, stříkací zařízení a bezpečnostní zařízení.

Nikdy nepracovat s poškozenou vysokotlakou hadicí – okamžitě ji vyměnit.

Stroj uvést jen tehdy do provozu, když jsou všechny konstrukční díly v pořádku, bez poškození.

Přes vysokotlakou hadici se nesmí přejíždět, nesmí se za ní tahat, nesmí být ani ostře zahnutá nebo překroucená.

Vysokotlakou hadici nebo připojovací kabel nikdy nepoužívat pro tažení nebo transport stroje.

Vysokotlaká hadice musí být povolena pro přípustný provozní přetlak stroje.

Údaje o přípustném provozním přetlaku, maximálně přípustné teplotě a datu výroby jsou vytištěny na opláštění vysokotlaké hadice. Na armaturách jsou uvedeny údaje o přípustném tlaku a datum výroby.

Příslušenství a náhradní díly

⚠ VAROVÁNÍ

- Vysokotlaké hadice, armatury a spojky jsou důležité pro bezpečnost stroje. Používat pouze vysokotlaké hadice, armatury, spojky a jiné

příslušenství, které jsou pro tento stroj firmou STIHL povolené, nebo technicky adekvátní díly. V případě dotazů k tomuto tématu se informovat u odborného prodejce. Používat pouze vysoce kvalitní příslušenství. Jinak hrozí eventuální nebezpečí úrazů nebo poškození stroje.

- STIHL doporučuje používat originální díly a příslušenství značky STIHL. Jsou svými vlastnostmi optimálně přizpůsobeny jak výrobku samotnému, tak i požadavkům uživatele.

Na stroji neprovádět žádné změny – mohlo by to vést k ohrožení bezpečnosti. STIHL vylučuje jakoukoli zodpovědnost a ručení za osobní a věcné škody, způsobené použitím nedovolených adaptérů.

Tělesná způsobilost

Kdo pracuje s tímto strojem, musí být odpočatý, zdravý a v dobré kondici. Kdo se ze zdravotních důvodů nesmí namáhat, měl by se informovat u svého lékaře, může-li s tímto strojem pracovat.

Po požití alkoholu, reakceschopnost snižujících léků nebo drog se nesmí s tímto strojem pracovat.

Oblasti použití

Vysokotlaký čistič je vhodný pro čištění ploch, automobilů, strojů, nádob, fasád, stájí a k bezprašnému a bezjiskrovému odstraňování rezu.

Použití stroje k jiným účelům není dovoleno a může vést k úrazům nebo k jeho poškození.

Stroj neprovozovat za teplot okolo 0 °C (32 °F) nebo nižších.

Oblečení a výstroj

Nosit obuv s hrubou podrážkou.

⚠ VAROVÁNÍ



Ke snížení nebezpečí očních úrazů nosit těsně přiléhající ochranné brýle podle normy EN 166. Dbát na správné nasazení a přilehnutí brýlí.

Nosit ochranný oděv. STIHL doporučuje použití pracovního obleku, čímž se sníží riziko úrazu při náhodném styku s vysokotlakým proudem kapaliny.

Přeprava

Při přepravě ve vozidlech a na vozidlech:

- Vysokotlaký čistič zajistit podle v závislosti na zemi použití platných předpisů proti převrhnutí a poškození.
- Nádobu na čisticí prostředek vyprázdnit a zajistit proti převržení.

Bude-li se stroj a jeho příslušenství přepravovat za teplot nižších či rovných 0 °C (32 °F), doporučujeme použití

mrazuvzdorných prostředků – viz kapitola "Skladování stroje".

Čisticí prostředky

⚠ VAROVÁNÍ

- Stroj byl vyvinut tak, že výrobcem nabízené nebo doporučované čisticí prostředky mohou být použity.
- Používat pouze takové čisticí prostředky, které jsou povoleny pro použití s vysokotlakým čističem. Použití nevhodných čisticích prostředků nebo chemikálií může vést k ohrožení zdraví, k poškození stroje jakož i k čištění určeného objektu. V případě dotazů k tomuto tématu se informovat u odborného prodejce.
- Čisticí prostředky používat vždy v předepsaném dávkování – dbát na patřičné pokyny pro použití daného čisticího prostředku.
- Čisticí prostředky mohou obsahovat zdraví ohrožující látky (jedovaté, žíravé, dráždivé látky), jakož i hořlavé a snadno vznětlivé látky. Čisticí prostředky v případě kontaktu s očima nebo pokožkou okamžitě důkladně omýt velkým množstvím čisté vody. V případě spolknutí okamžitě konzultovat lékaře. **Dbát bezpodmínečně na pokyny a údaje v tištěných bezpečnostních informacích výrobce!**

Před zahájením práce



Vysokotlaký čistič nikdy nepřipojovat přímo na síť pitné vody.

Vysokotlaký čistič připojovat na síť pitné vody pouze ve spojení se zpětným ventilem – viz "Zvláštní příslušenství".

⚠ VAROVÁNÍ

- Pokud pitná voda protekla zpětným ventilem, nelze ji již dále pokládat za pitnou vodu.

Stroj nikdy neprovozovat se znečištěnou vodou.

V případě hrozícího nebezpečí výskytu znečištěné vody (např. tekoucí písek) je nutné použít patřičný vodní filtr.

Kontrola vysokotlakého čističe

⚠ VAROVÁNÍ

- Stroj smí být provozován pouze v provozně bezpečném a nepoškozeném stavu – **hrozí nebezpečí úrazu!**
- Spínač stroje se musí nechat snadno posunout do polohy **0**.
- Spínač stroje se musí nacházet v poloze **0**.
- Stroj nikdy neprovozovat s poškozenou vysokotlakou hadicí, poškozeným stříkacím zařízením a poškozenými bezpečnostními zařízeními.

- Vysokotlaká hadice a stříkací zařízení jsou v bezvadném stavu (čisté, snadno pohybovatelné), díly jsou korektně smontované.
- K zajištění bezpečného vedení stroje musejí být rukojeti čisté a suché, a také neznečištěné olejem či jinými nečistotami.
- Zkontrolovat stav oleje.
- Na ovládacích a bezpečnostních zařízeních neprovádět žádné změny.
- Stroj postavte bezpečně proti sklouznutí a převrácení. Stroj používat jen na stabilním a rovném podkladu.

Elektrické připojení stroje

⚠ VAROVÁNÍ

Jak snížit nebezpečí úrazu elektrickým proudem:

- Napětí a kmitočty stroje (viz typový štítek) musejí být identické s napětím a kmitočty elektrické sítě.
- Zkontrolovat, jestli připojovací kabel, elektrická vidlice a prodlužovací kabel nejsou poškozeny. Stroj nikdy neprovozovat s poškozeným připojovacím kabelem, poškozeným prodlužovacím kabelem nebo s poškozenou elektrickou vidlicí.
- Elektrické připojení provádět pouze na předpisově instalovanou zásuvku.
- Izolace připojovacího a prodlužovacího kabelu, elektrická vidlice a kabelové spojení jsou v bezvadném stavu.
- Elektrické vidlice, připojovacího a prodlužovacího kabelu jakož i elektrických zástrčných spojení se nikdy nedotýkat mokrýma rukama.

⚠ VAROVÁNÍ

Připojovací a prodlužovací kabely správně a odborně ukládat a vést:

- Dbát na dodržení nejmenších povolených průřezů jednotlivých kabelů – viz "Elektrické připojení stroje".
- Připojovací kabel vést a označit tak, aby nemohlo dojít k jeho poškození a aby nikdo nebyl ohrožen – **hrozí nebezpečí zakopnutí!**
- Použití nevhodných prodlužovacích kabelů může být nebezpečné. Používat jenom prodlužovací kabely, které

jsou pro venkovní použití dovoleny a jsou nejen patřičně označeny, ale mají i dostatečný kabelový průřez.

- Vidlice a spojky prodlužovacích kabelů musejí být vodotěsné a nesmějí ležet ve vodě.
- Doporučuje se, aby se zástrčné spojení drželo nejméně 60 mm nad zemí např. použitím kabelového bubnu.
- Zabránit odírání kabelu na hranách, špičatých nebo ostrých předmětech.
- Neprostrkávat ho těsnými škvírami pode dveřmi či v oknech.
- Při smotaných kabelech – elektrickou vidlici vytáhnout z elektrické sítě a kabel rozmotat.
- Kabel vždy z kabelového bubnu zcela odvinout, zabrání se tím nebezpečí požáru přehřátím.

Při práci

⚠ VAROVÁNÍ

- Nikdy nenasávat kapaliny obsahující ředidla nebo nezředěné kyseliny a ředidla (např. benzín, topnou naftu, ředidla barev nebo aceton). Tyto látky poškozují materiály, použité pro výrobu stroje. Jejich rozprašovaná mlha je vysoce vznětlivá, explozivní a jedovatá.



V případě poškození připojovacího kabelu do elektrické sítě okamžitě vytáhnout vidlici ze síťové zásuvky – **hrozí životu nebezpečný úraz elektrickým proudem!**



Jak vlastní stroj, tak ani jiné elektrické spotřebiče nikdy neostřikovat vysokotlakým proudem nebo vodní hadicí – **hrozí nebezpečí zkratu!**



Elektrická zařízení, přípojky a elektrický proud vodící kabely nikdy neostřikovat vysokotlakým proudem vody nebo vodní hadicí – **hrozí nebezpečí zkratu!**



Obsluha stroje nesmí nikdy nařídit proud kapaliny proti sobě či jiným osobám, ani za účelem čištění oděvu či bot – **hrozí nebezpečí úrazu!**

Dbát vždy na pevný a bezpečný postoj.

Stroj smí být provozován pouze postavený.

Pozor při náledí, v mokru, na sněhu, na svazích nebo na nerovném terénu – **hrozí nebezpečí uklouznutí!**

Vysokotlaký čistič odstavovat pokud možno co nejdále od čištěného objektu.

Stroj nepřikrývat, dbát na dostatečné větrání motoru.

Vysokotlakým proudem nikdy nemířit na zvířata.

Vysokotlaký proud nikdy nenasměrovat na místa, na která není vidět.

Děti, zvířata a diváky nepouštět do blízkosti stroje.

Při čištění se do životního prostředí nesmějí dostat žádné nebezpečné látky (např. azbest, olej) z čištěného objektu. Dbát bezpodmínečně na jednoznačné směrnice pro životní prostředí!

Nikdy nečistit vysokotlakým proudem žádné povrchové plochy z azbestocementu. Vedle nečistot by mohlo dojít k uvolnění nebezpečných, do plic vnikajících azbestových vláken. Nebezpečí hrozí zejména po oschnutí povrchů ostříkaných ploch.

Choulostivé díly z pryže, textilu a pod. Nečistit bodovým proudem, např. rotační tryskou. Při čištění dodržovat dostatečný odstup mezi vysokotlakou tryskou a povrchem, zabrání se tím poškození čištěného povrchu.

Páčka stříkací pistole musí být lehce pohyblivá a musí se po puštění samočinně vrátit do výchozí polohy.

Stříkací zařízení držet pevně oběma rukama, aby se lépe zvládla síla zpětného rázu, u stříkacího zařízení se zalomenou stříkací trubkou se musí zvládnout ještě navíc vznikající kroutící moment.

Vysokotlakou hadici nikdy ostře neohýbat ani z ní nevytvářet žádné smyčky.

Připojovací kabel a vysokotlakou hadici nepoškodit přejetím, zmáčknutím, zátahem a pod., chránit ho před horkem a olejem.

Nikdy se připojovacího kabelu nedotknout vysokotlakým proudem kapaliny.

Pokud byl stroj vystaven námaze neodpovídající jeho určení (např. působení hrubého násilí při úderu či pádu), je bezpodmínečně nutné před dalším provozem důkladně zkontrolovat stav provozní bezpečnosti – viz také "Před zahájením práce". Zkontrolovat také funkčnost bezpečnostních zařízení. Stroj, který vykazuje nedostatečnou provozní bezpečnost, nesmí být v žádném případě používán dále. V nejasných případech vyhledat odborného prodejce.

Před odchodem od stroje: stroj vypnout – elektrickou vidlici vytáhnout ze zásuvky.

Bezpečnostní zařízení

Nepřípustně vysoký tlak se při zareagování bezpečnostního zařízení odvádí zpět přes přepouštěcí ventil na stranu nasávání vysokotlakého čerpadla. Bezpečnostní zařízení je seřízeno již ve výrobním závodě a nesmí být přestavováno na jiné hodnoty.

Po skončení práce

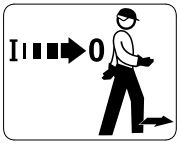

Před odchodem od stroje stroj vypnout!

- Elektrickou vidlici vytáhnout ze zásuvky.
- Přívodní hadici vody mezi strojem a vodní sítí odpojit.

Elektrickou vidlici nevytahovat ze zásuvky trhnutím za elektrický kabel. Elektrickou vidlici uchopit a vytáhnout.

Pokyny pro údržbu a opravy

⚠ VAROVÁNÍ



Před všemi pracovními úkony na stroji: Vytáhnout elektrickou vidlici ze síťové zásuvky.



Nedotýkat se horkého povrchu.

- Používat pouze vysokojakostní náhradní díly. Jinak hrozí eventuální nebezpečí úrazů nebo poškození stroje. V případě dotazů k tomuto tématu se informovat u odborného prodejce.
- K zajištění bezpečnosti a vyloučení ohrožení pracovníka smějí být práce na stroji (např. výměna poškozeného připojovacího kabelu) prováděny pouze autorizovanými odbornými prodejci nebo kvalifikovanými elektrotechniky.

Plastové díly čistit kusem látky. Ostré čisticí prostředky mohou plast poškodit.

Chladicí žebra v bloku motoru v případě potřeby vyčistit.

Na stroji provádět pravidelnou údržbu. Provádět pouze takové údržbářské a opravářské úkony, které jsou popsány v návodu k použití. Veškeré ostatní práce nechat provést u odborného prodejce.

STIHL doporučuje používat originální náhradní díly STIHL. Jsou svými vlastnostmi optimálně přizpůsobeny jak stroji, tak i požadavkům uživatele.

STIHL doporučuje nechat provádět údržbářské a opravářské úkony pouze u autorizovaného, odborného prodejce výrobků STIHL. Autorizovaným odborným prodejcům výrobků STIHL jsou pravidelně nabízena odborná školení a k jejich dispozici jsou dodávány technické informace.

Kompletace stroje

Před prvním uvedením do provozu je třeba na stroje namontovat různé díly příslušenství.

Hadicová přípojka na přívodu vody

bez vodního filtru

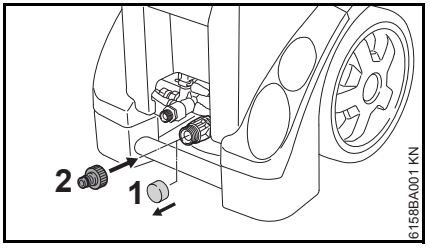

- Z připojovacího hrdla stáhněte ochrannou krytku (1).

Dbejte na to, aby v připojovacím hrdle bylo vloženo vstupní vodní sítko.

- Připojovací nátrubek (2) našroubovat a rukou pevně utáhnout.

s vodním filtrem

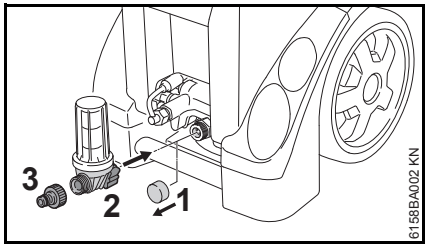

- Z připojovacího hrdla stáhněte ochrannou krytku (1).
- Nasaďte převlečnou matici vodního filtru (2), našroubujte a utáhněte rukou.
- Našroubujte hadicovou přípojku (3) a utáhněte rukou.

Stroje bez hadicového bubnu.

Připojovací hrdlo na vysokotlaké přípojce

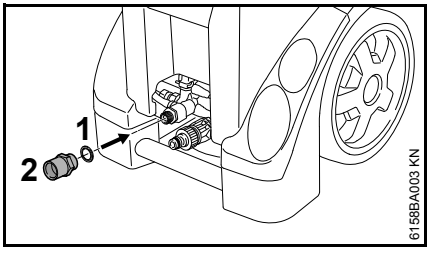

- Na vysokotlakou přípojku nasuňte těsnící kroužek (1).
- Našroubujte připojovací díl (2) a pevně utáhněte.

Stroje s hadicovým bubnem

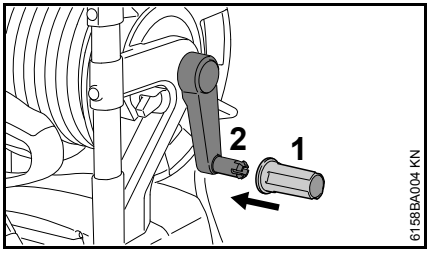

- Otočnou rukojeť (1) nasuňte na kliku (2) hadicového bubnu a nechte zapadnout.

Při přepravě stroje

Posunování vysokotlakého čističe

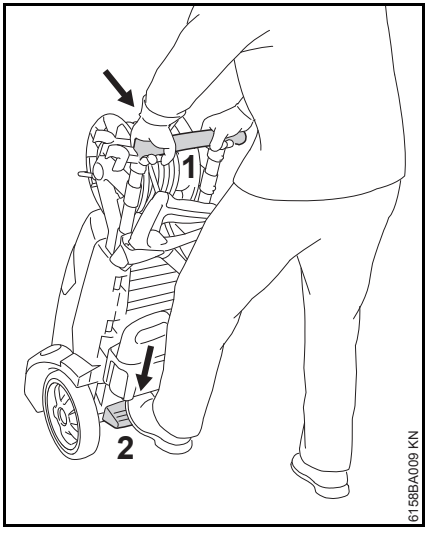

- Stroj držet pevně oběma rukama za posuvné madlo (1).
- Vysokotlaký čistič přišlápnout nohou na nožní lištu (2), posuvné madlo (1) tlačit dolů a stroj vyvážit.

Přepravní držadlo

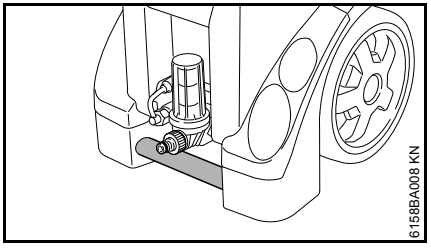

Pomocí přepravního držadla lze vysokotlaký čistič nosit.

Přeprava ve vozidlech a na vozidlech

- Vysokotlaký čistič zajistit podle v závislosti na zemi použití platných předpisů proti převrhnutí a poškození.

Vysokotlaký čistič přepravovat vleže.

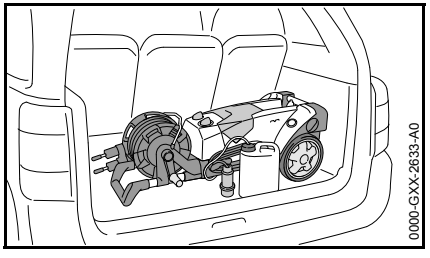

- Vysokotlaký čistič přepravovat položený na zadní stranu.
- Sejmout nádrž na čisticí prostředek – viz "Montáž a demontáž nádrže na čisticí prostředek".
- Nádrž na čisticí prostředek vyprázdnit a zajistit proti převržení.

Montáž a demontáž stříkací trubky

- Z trysky stáhněte ochrannou krytku a uložte pro pozdější použití.

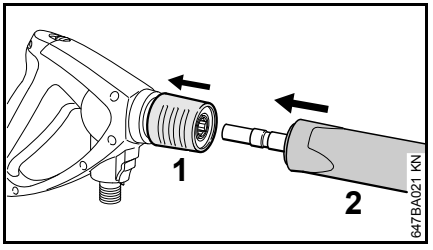

- Spojku (1) zatáhnout směrem dozadu a v této poloze ji držet.
- Ostřikovací trubku (2) zasunout do otvoru ve stříkací pistoli, resp. za účelem demontáže ji ze stříkací pistole vytáhnout.
- Spojku (1) pustit.

Montáž a demontáž vysokotlaké hadice

Stroj bez hadicového bubnu

Montáž vysokotlaké hadice

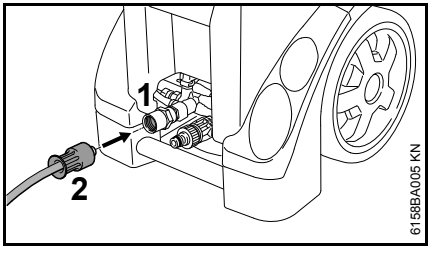

- Vysokotlakou hadici nasuňte na připojovací hrdlo (1).
- Nasaďte převlečnou matici (2), našroubujte a utáhněte rukou.

Demontáž vysokotlaké hadice

- Odšroubujte převlečnou matici (2).
- Vysokotlakou hadici stáhněte z připojovacího hrdla (1).

Stroj s hadicovým bubnem

Vysokotlaká hadice je již připojená.

Vysokotlaká hadice na stříkací pistoli

Montáž

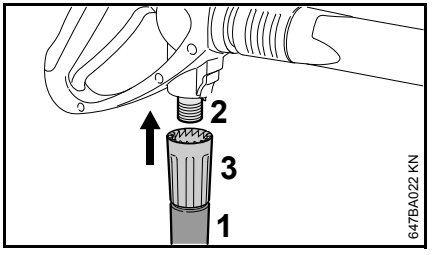

- Vysokotlakou hadici (1) nasunout na připojovací nátrubek (2).
- Nasaďte převlečnou matici (3), našroubujte a utáhněte rukou.

Demontáž

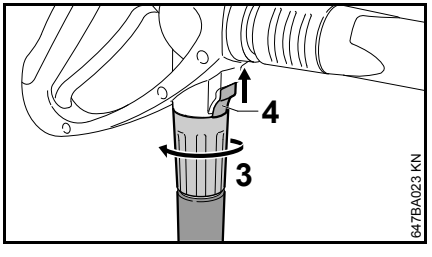

- Posuvný díl (4) zatlačte ve směru šipky a přidržte.
- Povolte přesuvnou matici (3) a odšroubujte ji z připojovacího hrdla ve směru šipky.

Prodlužovací vysokotlaká hadice

Zásadně používejte jen vysokotlaké hadicové nástavce (speciální příslušenství).

- Prodlužovací vysokotlakou hadici připojovat mezi vysokotlakou hadici a stříkací pistoli.

Připojení přívodní hadice

- Připojení vodní hadice

Před připojením na stroj vodní hadici krátce propláchnout vodou, tím se zabrání vniknutí písku a jiných částeček nečistot do stroje a vodní hadice se odvzdušní.

Průměr vodní hadice:	3/4"
Délka vodní hadice:	min. 10 m (aby se zachytily tlakové impulzy)
	max. 25 m

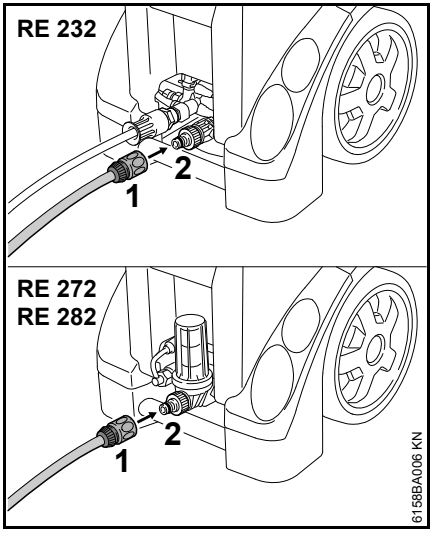

- Spojku (1) nasunout na hadicovou přípojku (2).
- Vodní kohoutek otevřít.

K odvzdušnění systému:

- Stříkací pistoli (bez namontované stříkací trubky) tak dlouho aktivovat, až z ní vystupuje pravidelný vodní proud.

Připojení na síť pitné vody

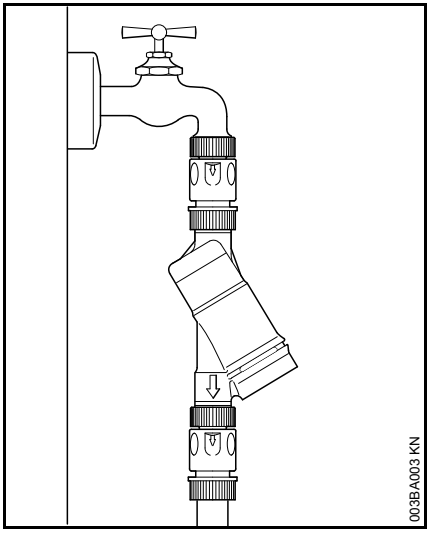

Při připojení k síti pitné vody musí být mezi vodovodním kohoutem a hadicí namontován zpětný ventil. Konstrukce zpětného ventilu musí splňovat platné národní předpisy.

Pokud pitná voda protekla zpětným ventilem, nelze ji již dále pokládat za pitnou vodu.

Dbát na předpisy místního vodárenského podniku ohledně zabránění zpětného toku vody z vysokotlakého čističe do vodovodní sítě pitné vody.

Jak se provádí beztlakové napájení vodou

Vysokotlaký čistič může být v sacím režimu provozován jenom se sací soupravou (zvláštní příslušenství).

UPOZORNĚNÍ

Zásadně se doporučuje použití vodního filtru.

- Stroj připojit na zdroj tlakové vody a uvést ho krátce do provozu podle pokynů tohoto návodu k použití.
- Stroj vypnout.
- Stříkací zařízení demontovat z vysokotlaké hadice.
- Hadicovou přípojku odšroubujte od vodovodní přípojky.
- Sací soupravu připojit na vodní přípojku pomocí spoludodávaného připojovacího kusu.

Bezpodmínečně použít připojovací kus, který je součástí dodávky sací soupravy. S vysokotlakým čističem sériově dodávané hadicové spojky nejsou v sacím režimu těsné a nejsou tudíž vhodné pro nasávaní vody.

- Sací hadici naplnit vodou a sací zvon sací hadice ponořit do vodní nádoby – **nikdy nepoužívat znečištěnou vodu.**
- Vysokotlakou hadici držet rukou směrem dolů.
- Zapnutí stroje
- Počkat, až na přípojce pro vysokotlakou hadici začne vytékat stejnoměrný proud vody.
- Stroj vypnout.
- Stříkací zařízení připojit.
- Stroj zapnout, přičemž je stříkací pistole otevřená.
- Stříkací pistoli krátce několikrát za sebou zmáčknout, aby se stroj co nejrychleji odvzdušnil.

Připojení stroje na elektrickou síť

Napětí a kmitočty stroje (viz typový štítek) musejí být identické s napětím a kmitočty připojení na elektrickou síť.

Minimální zajištění přípojky na elektrickou síť musí bý provedeno podle zadání v Technických datech – viz "Technická data".

Stroj musí být na elektrickou síť připojen za použití ochranného spínače proti svodovým proudům, který přeruší přívod proudu, jakmile rozdílový proud směrem k zemi překročí na 30 ms hodnotu 30 mA.

Přípojka na síť musí odpovídat IEC 60364-1 a národním předpisům.

Při zapnutí stroje mohou vyskytující se kolísání napětí v případě nevýhodných poměrů v síti (vysoká síťová impedance) negativně ovlivnit jiné připojené spotřebiče. Při síťových impedancích nižších než 0,15 ohmů se s poruchami nemusí počítat.

Prodlužovací kabel musí mít v závislosti na síťovém napětí a délce kabelu zde uvedený správný minimální průřez.

Délka kabelu	Minimální průřez
400 V / 3~:	
400 V – 415 V / 3~:	
až 20 m	1,5 mm^2
20 m až 50 m	2,5 mm^2
230 V / 1~:	
230 V / 3~:	
až 20 m	2,5 mm^2
20 m až 50 m	4 mm^2
230 V – 240 V / 1~:	
až 20 m	2,5 mm^2
20 m až 50 m	4 mm^2
200 V / 3~:	
až 10 m	3,5 mm^2
10 m až 30 m	5,5 mm^2

Připojení na síťovou zásuvku

Před připojením stroje na elektrickou síť zkontrolovat, je-li stroj vypnutý – viz "Vypnutí stroje".

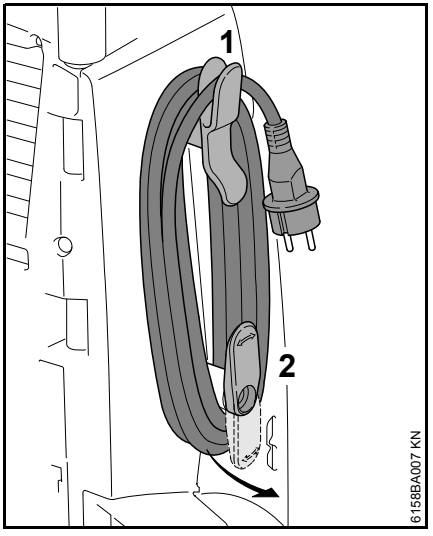

- Síťovou zástrčku vyjměte z horního držáku (1).
- spodní držák (2) otočte nahoru a sejměte připojovací kabel.
- Elektrickou vidlici stroje nebo elektrickou vidlici prodlužovacího kabelu zasunout do předpisově instalované zásuvky.

Zapnutí stroje

- Vodní kohoutek otevřít.

UPOZORNĚNÍ

Stroj zásadně zapínat jen s napojenou přívodní hadicí a otevřeným vodním kohoutkem. Jinak by nedostatek vody, ke kterému by v opačném případě došlo, mohl vést k poškození stroje.

- Vysokotlakou hadici a připojovací kabel kompletně rozviňte.

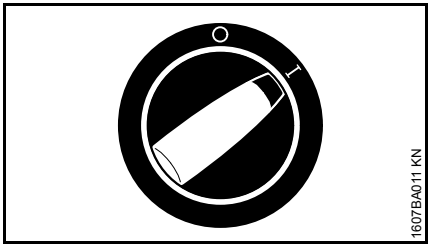

- Spínač stroje otočte do polohy **I** – stroj je nyní v pohotovostní režimu "standby".
- Stříkací pistoli namířit na objekt čištění – **nikdy nemířit na osoby!**

Při zapnutí stroje mohou vyskytující se kolísání napětí při nevýhodných poměrech v síti (vysoká síťová impedance) negativně ovlivnit jiné připojené spotřebiče.

Při síťových impedancích nižších než 0,15 ohmů se nedají očekávat žádné poruchy.

Stroj s hadicovým bubnem

UPOZORNĚNÍ

Vysokotlakou hadici vždy kompletně odviňte z hadicového bubnu. Vysokotlaká hadice se vysokým tlakem vody roztahuje. To může vést k poškození hadicového bubnu nebo samotné vysokotlaké hadice.

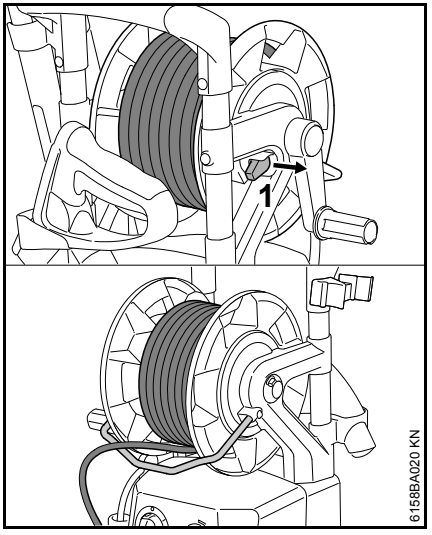

- Vytáhněte pojistku hadicového bubnu (1).
- Vysokotlakou hadici kompletně odviňte.

Pracovní postup

Zapnutí stříkací pistole

- Stříkací pistoli namířit na objekt čištění – **nikdy nemířit na osoby!**
- Rotační trysku, pokud se má použít, držet při startu sklopenou směrem dolů.

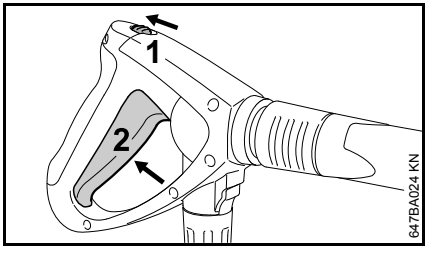

- Pojistnou páčku (1) posuňte ve směru šipky – páčka (2) se odjistí.
- Stisknout páčku (2).

Motor se automaticky zapne a opět se vypne po puštění páčky (1). Stroj je poté v režimu standby.

Režim "standby"

UPOZORNĚNÍ

Stroj provozovat v režimu "standby" maximálně po dobu 5 min.

Stroj vypněte spínačem stroje – viz "Vypnutí stroje",

- při přerušení práce na déle než 5 min,
- při pracovních přestávkách,
- když je stroj ponechán bez dozoru.

Nastavení pracovního tlaku a množství vody na stroji

Jen RE 272 PLUS, RE 282 PLUS

Na vysokotlakém čerpadle lze za účelem přizpůsobení danému záměru čištění na delší dobu nastavit potřebný pracovní tlak a potřebné množství vody.

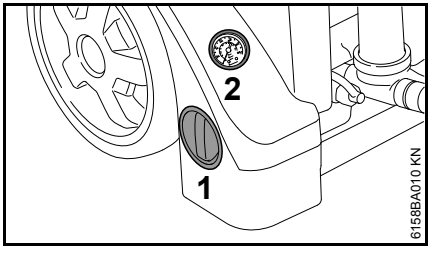

- Otočit otočnou rukojetí (1) pro nastavení pracovního tlaku a množství vody.

Manometr (2) udává tlak ve vysokotlakém čerpadle.

Vysokotlaká hadice

UPOZORNĚNÍ

Vysokotlakou hadici nikdy ostře neohýbat ani z ní nevytvářet žádné smyčky.

Na vysokotlakou hadici nikdy nestavět žádné těžké předměty, a nepřejíždět ji žádnými vozidly.

Přidávání čisticích prostředků

Při připojených vysokotlakých prodlužovacích hadicích není nasávání čistících prostředků možné.

Čisticí prostředek může být nasáván jenom v nízkotlakém režimu.

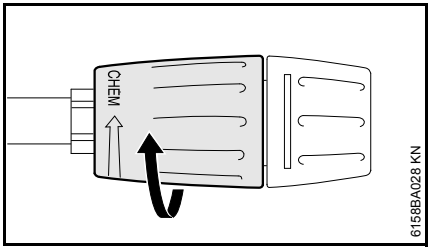

- Seřizovací objímku trysky otočit na doraz ve směru "CHEM" = nízkotlaký provoz.

RE 232

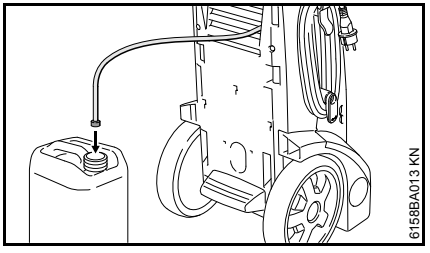

- Sací hadičku zasunout co nejdále do externí nádrže.

RE 272 PLUS, RE 282 PLUS

Demontáž, montáž nádržky čistícího prostředku

Nádržka na čisticí prostředek může být k naplnění, vyprázdnění a čištění ze stroje sejmuta.

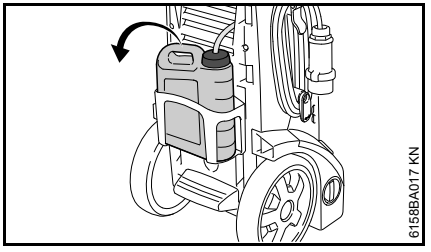

- Víčko se sací hadičkou odšroubovat z plnicího otvoru nádržky na čisticí prostředek.
- Nádržku čistícího prostředku vytáhnout z držáku.

Nasávání čistícího prostředku z nádrže čistícího prostředku

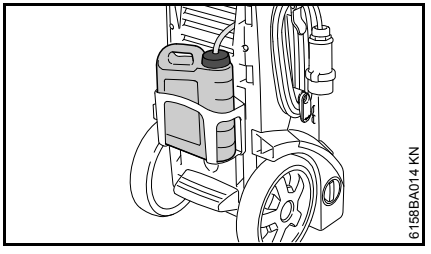

- Nádrž na čisticí prostředek naplnit čisticím prostředkem v předepsaném zředění.
- Sací hadičku zasunout co nejdále do nádrže.

Nasávání čisticího prostředku z externí nádrže

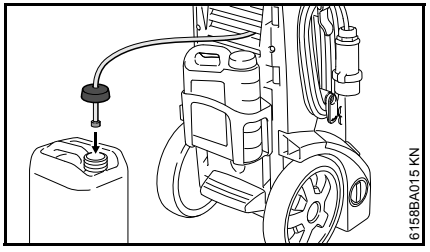

- Víčko se sací hadičkou odšroubovat z plnicího otvoru nádržky na čisticí prostředek.
- Víčko se sací hadičkou našroubovat na externí nádrž.

Víčko má standardní závit a je přišroubovatelné na všechny běžné externí nádrže.

- Sací hadičku zasunout co nejdále do externí nádrže.

Všechna provedení

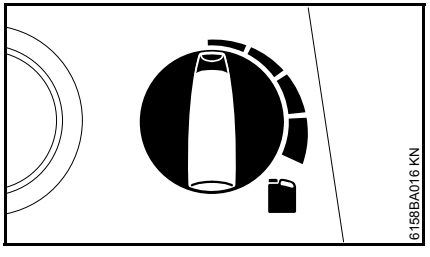

- Množství přimíchávaného čisticího prostředku nastavit dávkovačem.

Dávkovač nastaven doleva:	0 % (min)
Dávkovač nastaven doprava:	5 % (max)

- Čisticí prostředek aplikovat odspodu nahoru

Čisticí prostředky nesmějí zaschnout na čištěném objektu.

Pokud nemá být provedeno další přimísení čisticího prostředku:

- Dávkovací rukojeť nastavit na 0 % (min)
- Vysokotlaký čistič nechat při otevřené stříkací pistoli ještě krátkou dobu běžet dál tak, až z trysky již nebude vystupovat žádný čisticí prostředek.

Po skončení práce

- Nádržku na čisticí prostředky vyprázdnit a čistou vodou vypláchnout.
- Sací hadičku ponořit do čisté vody.
- Stříkací pistoli aktivovat a zbytky čisticího prostředku vypláchnout

Přesně vypočítat a nastavit koncentraci čisticího prostředku.

U některých z čisticích prostředků je nutné koncentraci velmi přesně vypočítat. V takovémto případě je nutné změřit průtok vody a spotřebu čisticího prostředku.

- Dávkovací rukojeť čistícího prostředku nastavit na 0 % (min).
- Stříkací pistoli podržet zasunutou do vhodné prázdné sběrné nádoby (> 20 l) a přesně na 1 minutu ji zaktivovat.
- Poté v nádobě změřit množství vody "Q".
- 2 litry čisticího prostředku v předepsaném zředění nalít do vhodné nádoby (se stupnicí po 0,1 l) – STIHL doporučuje používat čisticí prostředek značky STIHL.
- Sací hadičku držet ponořenou do nádoby.
- Na dávkovací rukojeti čistícího prostředku nastavit požadovanou koncentraci: 0 % (min) až 5 % (max).
- Stříkací pistoli podržet zasunutou do vhodné prázdné sběrné nádoby (> 20 l) a přesně na 1 minutu ji zaktivovat.
- Spotřebu čisticího prostředku "QR" odečíst na stupnici.

Výpočet skutečné koncentrace čisticího prostředku:

$$\frac{QR}{Q} \times V = \text{koncentrace}$$

- QR = množství spotřebovaného čisticího prostředku (v l/min)
- Q = množství vody bez čisticího prostředku (v l/min)
- V = předzředění čisticího prostředku (v %)

Pokud se skutečná koncentrace odchyluje od požadované koncentrace, nastavení dávkovače patřičně zkorigovat, měření případně opakovat.

Výpočet předzředění čisticího prostředku v %

Není-li předzředění uvedeno v procentuální hodnotě (%), lze je zjistit pomocí níže uvedené tabulky:

Poměrová hodnota

1:1	=	50 %
1:2	=	33,3 %
1:3	=	25 %
1:5	=	16,6 %
1:10	=	9 %

Příklad:

Výpočet poměrové hodnoty 1:2

- A = 1
- B = 2

$$\frac{A}{(A + B)} \text{ x } 100 = \text{hodnota v \%}$$

$$\frac{1}{(1 + 2)} \text{ x } 100 = 33{,}3\ \%$$

Pracovní pokyny

Následující informace a příklady použití usnadňují práci a přispívají k optimálnímu výsledku čištění.

Pracovní tlak a průtok vody

Vysoký tlak lépe uvolňuje nečistoty. Čím vyšší je průtok vody, tím lépe je odváděna uvolněná nečistota.

Choulostivé díly a povrchy (např. automobilové laky, pryž) čistit nízkým tlakem nebo z větší vzdálenosti, aby se zamezilo poškození. Pro čištění vozidel je dostatečný tlak 100 barů.

Trysky

plochá tryska

Univerzálně použitelná – k čištění dílů a (choulostivých) povrchů.

Oblasti použití:

- čištění vozidel a strojů
- čištění podlah a ploch
- čištění střech a fasád

rotační tryska

K odstraňování nepoddajných nečistot na odolných povrchových plochách

Silně znečištěné povrchy

Silně znečištěné povrchy před čištěním namočit vodou.

Čisticí prostředky:

Čistící účinek je možno zvýšit použitím čistících prostředků. Čisticí výkon se zvyšuje s odpovídající dobou působení (v závislosti na použitém čisticím prostředku).

Čistící prostředky nenechte zaschnout.

Čisticí prostředky používat vždy v předepsaném dávkování a dbát na patřičné pokyny pro použití daného čisticího prostředku.

Mechanické čištění:

Dodatečným použitím např. rotační trysky nebo mycího kartáče lze lépe uvolnit i silně ulpívající vrstvy nečistot.

Vypnutí stroje

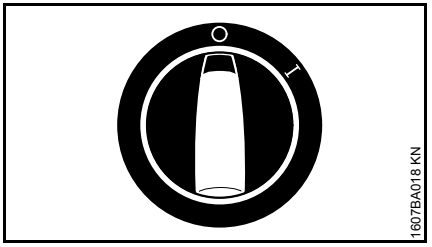

- Spínač stroje otočte do polohy **0**
- Zavřete vodní kohout
- Stříkací pistoli tak dlouho aktivovat, až voda z trysky již jen kape (ve stroji teď již není žádný tlak).
- Pustit páčku.

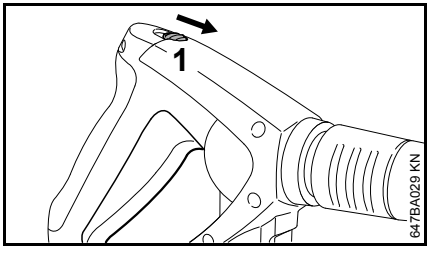

- Pojistnou páčku (1) posuňte ve směru šipky – stříkací pistole se tím zaaretuje a tím se zabrání nechtěnému zapnutí.

Po skončení práce

- Elektrickou vidlici vytáhnout ze zásuvky.
- Hadici sejmout jak z vodního kohoutku, tak i ze stroje.

Připojovací kabel

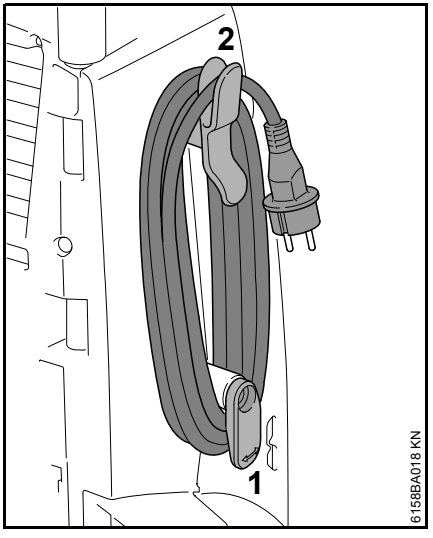

- spodní držák (1) sklopte dolů
- Připojovací kabel naviňte a zavěste na držák (2).

Navinout vysokotlakou hadici a uložit stříkací zařízení.

RE 232

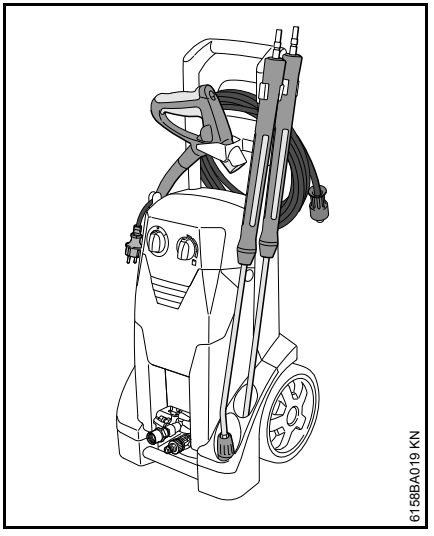

- Pistoli a stříkací trubku nasaďte do držáku
- Naviňte vysokotlakou hadici a zavěste do držáku

RE 272 PLUS, RE 282 PLUS

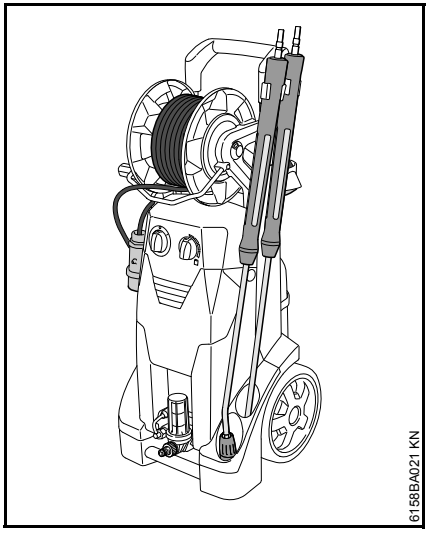

- Pistoli a stříkací trubku nasaďte do držáku
- Naviňte vysokotlakou hadici

Skladování stroje

Stroj skladovat v suché, před mrazem chráněné místnosti.

Pokud by místnost nebyla jistě chráněná před mrazem, nasát do čerpadla – podobně jako u automobilů – mrazuvzdorný prostředek na bázi glykolu:

- přívodní hadici na vodu ponořit do nádoby s mrazuvzdorným prostředkem
- do stejné nádoby ponořit stříkací pistoli bez stříkací trubky
- stroj zapnout, přičemž je stříkací pistole otevřená
- stříkací pistoli aktivovat tak dlouho, až z ní začne vystupovat stejnoměrný proud kapaliny
- zbytek mrazuvzdorného prostředku uskladnit v uzavřené nádobě

Pokyny pro údržbu a ošetřování

Následující údaje se vztahují na běžné pracovní podmínky. V případě delší denní pracovní doby je třeba uvedené časové intervaly odpovídajícím způsobem zkrátit. V případě pouze občasného použití stroje lze zde uvedené intervaly prodloužit.		před započetím práce	po ukončení práce, resp. denně	týdně	měsíčně	RE 232 každých 200 provozních hodin	RE 272, 282 každých 300 provozních hodin	při poruše	při poškození	v případě potřeby
Kompletní stroj	optická kontrola (stav, těsnost)	X								
	vyčistit		X							X
Stav oleje ve vysokotlakém čerpadle	zkontrolovat			X						
Olej ve vysokotlakém čerpadle	výměna u odborného prodejce [1]					X [2]	X [2]			
Přípojky na vysokotlaké hadici	vyčistit		X							X
	namazat tukem									X
Spojovací konektor stříkací trubky a spojovací objímka stříkací pistole	vyčistit	X								X
Sítko přívodu vody [3] ve vysokotlaké přípojce	vyčistit			X						X
	vyměnit								X	
Vodní filtr [3]	vizuální kontrola (znečištění)	X								
	vyčistit									X
	vyměnit								X	
Vysokotlaká tryska	vyčistit									X
	vyměnit								X	
Ventilační otvory	vyčistit									X
Podpěrné patky	zkontrolovat									X
	vyměnit								X	

1) STIHL doporučuje odborného prodejce výrobků STIHL.

2) jednou po prvních 50 provozních hodinách

3) v závislosti na vybavení

Údržba

Před ošetřováním stroje či jeho čištěním zásadně vždy vytáhnout vidlici ze síťové zásuvky.

K zajištění bezproblematického provozu doporučujeme provést při každém použití stroje následující pracovní kroky:

- Vodní hadici, vysokotlakou hadici, stříkací trubku a příslušenství propláchnout před montáží vodou.
- Spojovací zástrčku stříkací trubky a spojovací objímku stříkací pistole zbavit písku a prachu.

Čištění vysokotlaké trysky

V důsledku ucpané trysky se vytváří příliš vysoký tlak čerpadla a proto je nutné provést okamžitě její vyčištění.

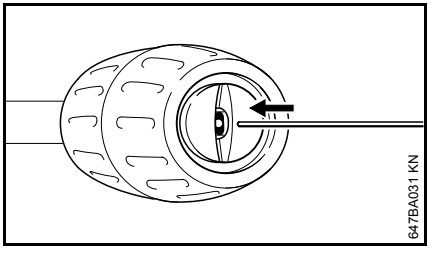

- Stroj vypnout.
- Stříkací pistoli tak dlouho aktivovat, až voda ze stříkací hlavice již jen kape – ve stroji teď již není žádný tlak.
- Demontovat vysokotlakou hadici.
- Trysku vyčistit vhodnou jehlou.

UPOZORNĚNÍ

Trysku čistit pouze při demontované stříkací trubce.

- Stříkací trubku ze strany trysky propláchnout vodou.

Čištění vodního filtru

Vodní filtr v případě znečištění vyčistěte.

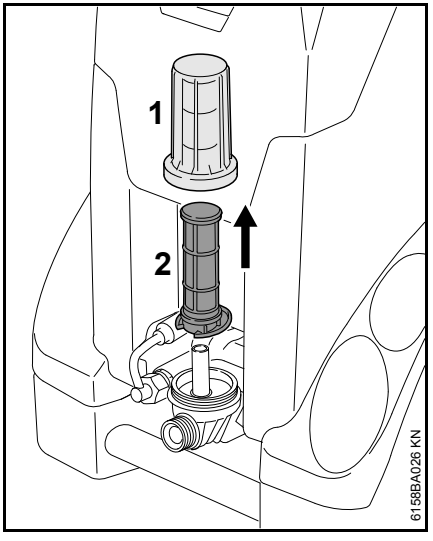

- Odšroubujte víčko (1).
- Vložku filtru (2) vyjměte směrem nahoru.
- Víčko (1) důkladně vypláchněte čistou vodou.
- Vložku filtru (2) důkladně vypláchněte čistou vodou zevnitř ven.
- Vložku filtru zkontrolujte – poškozenou vložku filtru vyměňte.

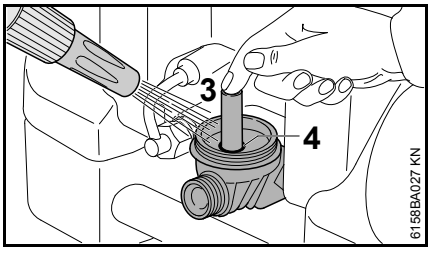

- Výstupní otvor (3) uzavřete prstem.
- Pouzdro filtru důkladně vypláchněte čistou vodou.
- Kruhový těsnící kroužek (4) v pouzdře filtru a kruhový těsnící kroužek ve víčku namažte potravinářským mazacím tukem.
- Vložte vložku filtru.
- Našroubujte víčko a utáhněte.

Čistění vstupního vodního sítka

Není li namontovaný žádný vodní filtr, čistěte vstupní vodní sítko podle potřeby jednou týdně nebo častěji.

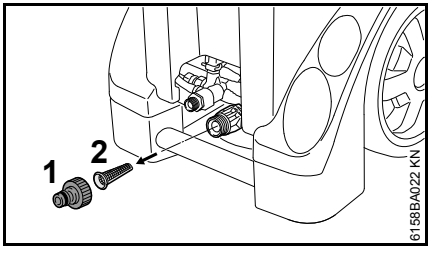

- Povolit přípojku hadice (1).
- Sítko (2) opatrně uvolnit kleštěmi a propláchnout je.
- Před jeho vsazením zjistit, zda je sítko nepoškozené – poškozené sítko vyměnit.

Čištění ventilačních otvorů

Stroj udržovat v čistém stavu, aby vstup a výstup chladicího vzduchu příslušnými otvory nebyl ničím omezován.

Mazání přípojek

Přípojky vysokotlaké hadice podle potřeby namažte potravinářským mazacím tukem.

Kontrola podpěrných patek

K zajištění bezpečného postavení stroje je třeba obě přední podpěrné patky v případě poškození nebo opotřebení vyměnit.

Zkontrolujte stav oleje

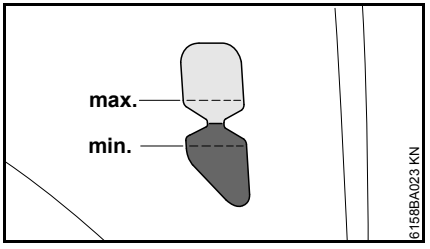

Stav oleje kontrolujte jednou týdně, a po přepravě stroje.

- Stroj postavit na rovný a vodorovný podklad.
- Zkontrolovat, nachází-li se stav oleje mezi značkami "min" a "max" – pokud tomu tak není: obrátit se na odborného prodejce.
  STIHL doporučuje odborné prodejce výrobků STIHL.

Uvedení do provozu po dlouhém skladování

Dlouhým skladováním se mohou v čerpadle usadit zbytky ve vodě obsažených minerálních solí. V důsledku toho běží motor velmi těžce nebo vůbec nenaskočí.

- Stroj připojit na vodovodní vedení a důkladně ho propláchnout vodou z vodovodu, přitom nikdy nezasunovat elektrickou vidlici do zásuvky.
- Elektrickou vidlici zasunout do zásuvky.
- Stroj zapnout, přičemž je stříkací pistole otevřená.

Jak minimalizovat opotřebení a jak zabránit poškození

Dodržením údajů tohoto návodu k použití se zabrání přílišnému opotřebení a poškození stroje.

Použití, údržbu a skladování stroje je bezpodmínečně nutné provádět pečlivě tak, jak je popsáno v tomto návodu k použití.

Za veškeré škody, které budou způsobeny nedodržením bezpečnostních předpisů a pokynů pro obsluhu a údržbu, nese odpovědnost sám uživatel. Toto platí speciálně pro níže uvedené případy:

- firmou STIHL nepovolené změny provedené na výrobku
- použití příslušenství, které není pro stroj povoleno, není vhodné nebo je provedeno v méněhodnotné kvalitě
- účelu stroje neodpovídajícímu použití
- použití stroje při sportovních a soutěžních akcích
- škody, vzniklé následkem dalšího použití stroje s poškozenými konstrukčními díly
- škody způsobené mrazem
- škody vzniklé následkem napájení nesprávným napětím
- škody vzniklé následkem špatného napájení vodou (např. průřez přívodní hadice je příliš malý)

Údržbářské úkony

Veškeré, v kapitole "Pokyny pro údržbu a ošetřování" uvedené úkony musejí být prováděny pravidelně. Pokud tyto úkony nemůže provést sám uživatel, musí jimi být pověřen odborný prodejce.

STIHL doporučuje nechat provádět údržbářské a opravářské úkony pouze u autorizovaného, odborného prodejce výrobků STIHL. Autorizovaným odborným prodejcům výrobků STIHL jsou pravidelně nabízena odborná školení a k jejich dispozici jsou dodávány Technické informace.

V případě neprovedení nebo při neodborném provedení těchto úkonů může dojít ke škodám na stroji, za které nese zodpovědnost pouze sám uživatel. Jedná se mezi jiným o:

- škody na složkách stroje v důsledku pozdě či nedostatečně provedené údržby
- škody způsobené korozí a jiné škody vzniklé následkem nesprávného skladování
- škody na stroji způsobené použitím náhradních dílů podřadné kvality

Součásti podléhající opotřebení

Některé díly vysokotlakého čističe podléhají i při předpisům a určení odpovídajícímu používání přirozenému opotřebení a v závislosti na druhu a délce použití je třeba tyto díly včas vyměnit. K nim patří mimo jiné:

- Vysokotlaké trysky
- Vysokotlaké hadice

Důležité konstrukční prvky

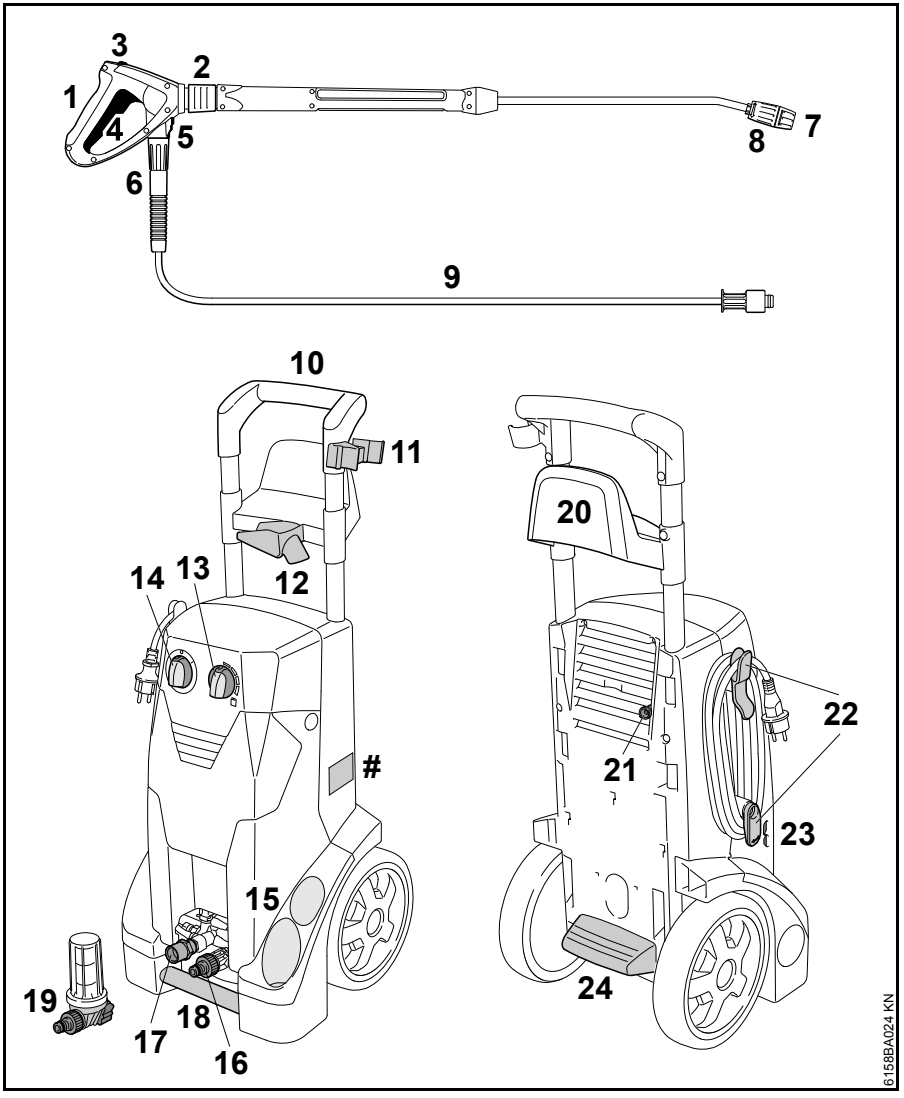

RE 232

- **1** stříkací pistole
- **2** spojka pro stříkací trubku
- **3** pojistná páčka
- **4** Páčka
- **5** blokovací zařízení pro přípojku vysokotlaké hadice
- **6** přesuvná matice pro vysokotlakou hadici
- **7** hubice
- **8** stavěcí objímka pro nasávání čisticího prostředku
- **9** Vysokotlaká hadice
- **10** Posouvací třmen
- **11** Držák stříkací trubky
- **12** držák pro stříkací pistoli
- **13** ovladač dávkovače pro čisticí prostředek
- **14** spínač stroje
- **15** držák stříkací trubky
- **#** typový štítek

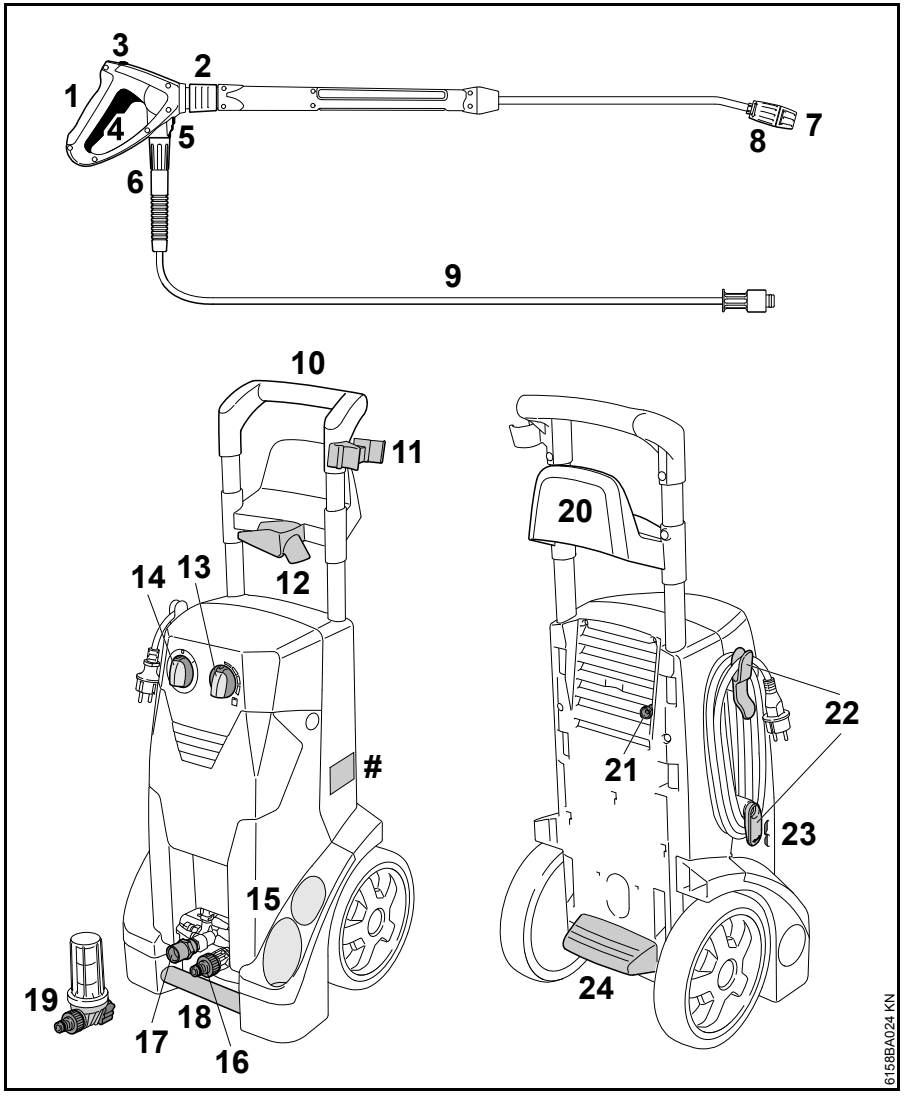

RE 232

16 Hadicová přípojka na přívodu vody
17 Připojovací hrdlo vysokotlaké hadice
18 přepravní držadlo
19 Vodní filtr [1)]
20 Závěs pro vysokotlakou hadici
21 Sací hadička čistícího prostředku
22 závěs pro připojovací kabel
23 Ukazatel stavu oleje
24 Stupadlová lišta
typový štítek

[1)] Podle vybavení

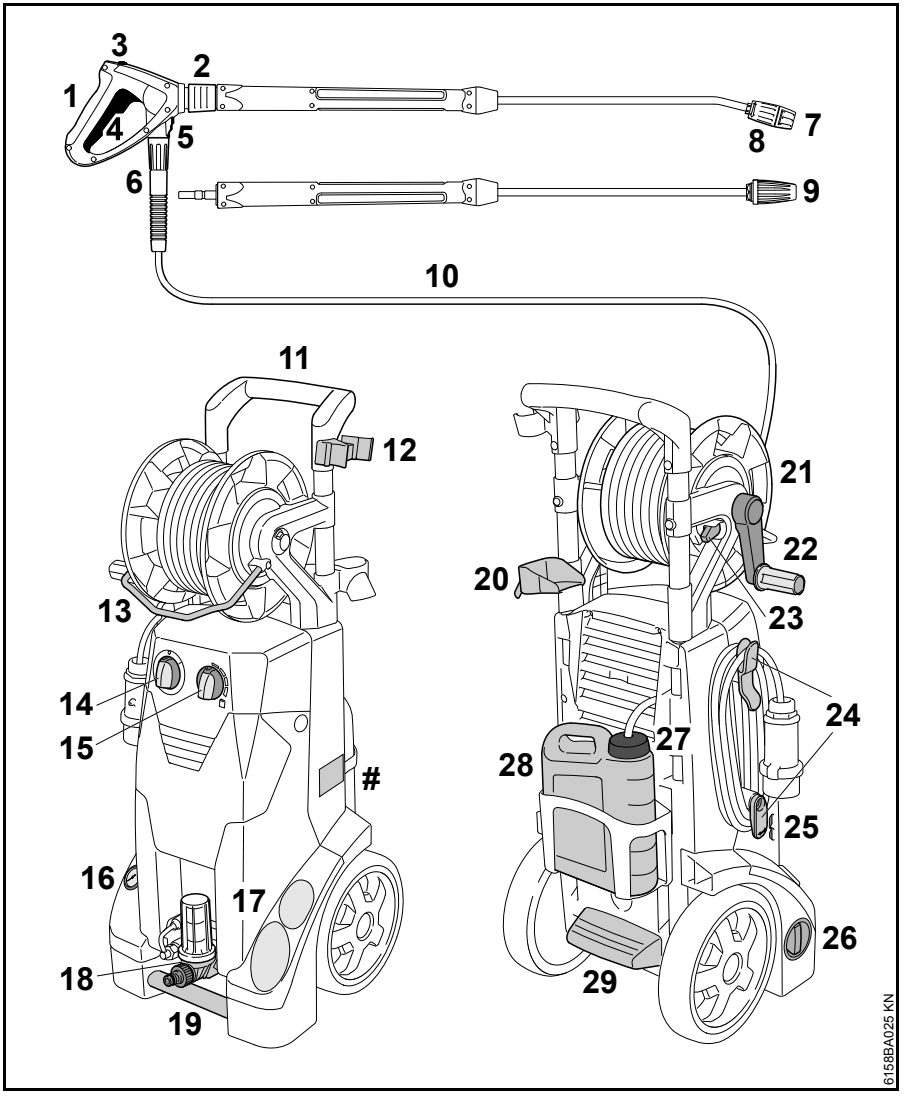

RE 272 PLUS, RE 282 PLUS

1 stříkací pistole
2 spojka pro stříkací trubku
3 pojistná páčka
4 Páčka
5 blokovací zařízení pro přípojku vysokotlaké hadice
6 přesuvná matice pro vysokotlakou hadici
7 hubice
8 stavěcí objímka pro nasávání čisticího prostředku
9 rotační tryska
10 Vysokotlaká hadice
11 Posouvací třmen
12 Držák stříkací trubky
13 Vodicí třmen
14 spínač stroje
15 ovladač dávkovače pro čisticí prostředek
16 manometr
typový štítek

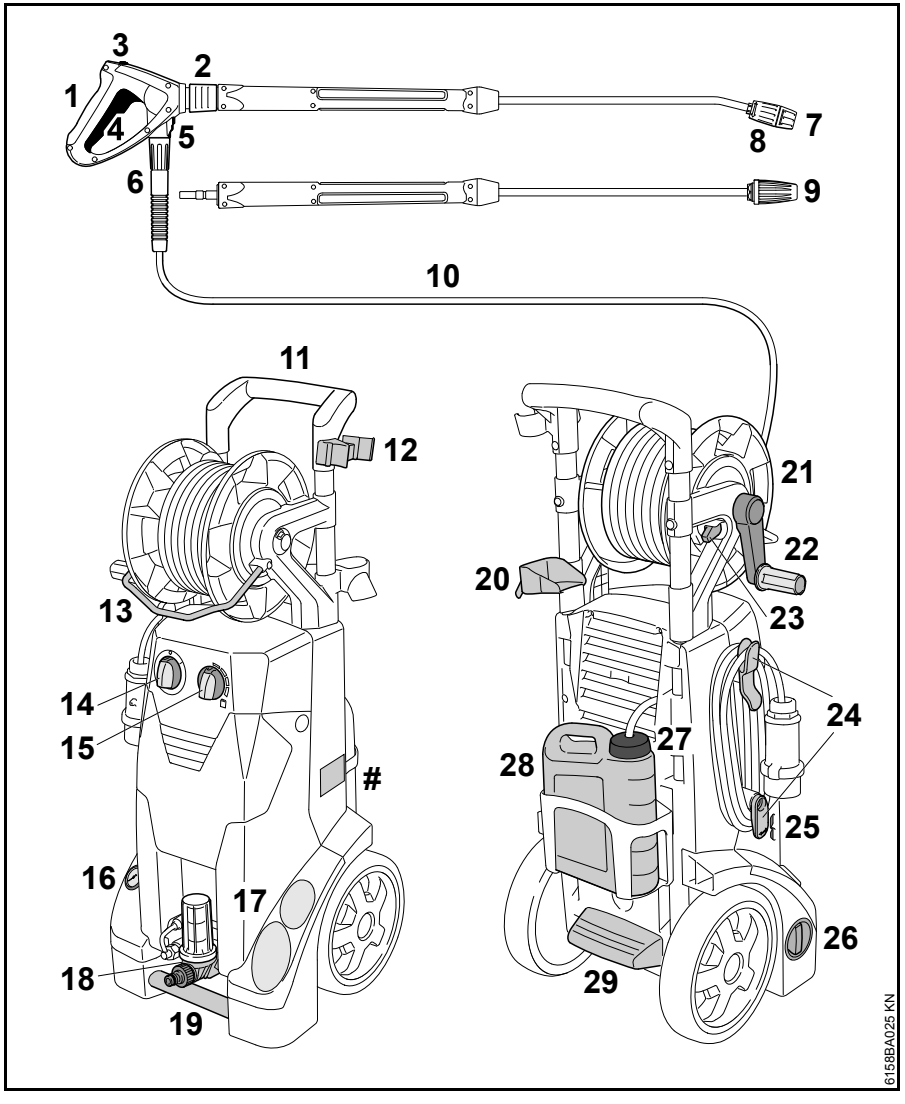

RE 272 PLUS, RE 282 PLUS

17 držák stříkací trubky
18 Přívod vody s vodním filtrem a hadicovou přípojkou
19 přepravní držadlo
20 držák pro stříkací pistoli
21 hadicový buben
22 klika hadicového bubnu
23 pojistka hadicového bubnu
24 závěs pro připojovací kabel
25 Ukazatel stavu oleje
26 otočná rukojeť regulace tlaku / průtoku
27 Víko nádržky čistícího prostředku
28 Nádržka na čisticí prostředek
29 Stupadlová lišta
typový štítek

Technická data

	RE 232	RE 232 [1]	RE 232	RE 272 PLUS	RE 272 PLUS [4]	RE 282 PLUS
Údaje k připojení na elektrickou síť:	230 V 1~ 50 Hz	230 V 1~ 50 Hz	220 V 1~ 60 Hz	230 V 1~ 50 Hz	220 V 1~ 50 Hz	400 V 3~ 50 Hz
Výkon (EU) 2019/1781 §2(2) (j):	3,3 kW	3 kW	3,1 kW	3 kW	3 kW	3,5 kW
Jištění (charakteristika „C“ nebo „K“):	16 A	13 A	15 A	16 A	16 A	10 A
Třída ochrany:	I	I	I	I	I	I
Stupeň krytí:	IP X5	IP X5	IP X5	IP X5	IP X5	IP X5
Pracovní tlak:	14,5 MPa (145 bar)	12,5 MPa (125 bar)	13,5 MPa (135 bar)	15 MPa (150 bar)	15 MPa (150 bar)	16 MPa (160 bar)
Max. přípustný tlak:	20 MPa (200 bar)	18 MPa (180 bar)	20 MPa (200 bar)	20 MPa (200 bar)	20 MPa (200 bar)	20 MPa (200 bar)
Max. tlak přívodní vody:	1 MPa (10 bar)	1 MPa (10 bar)	1 MPa (10 bar)	1 MPa (10 bar)	1 MPa (10 bar)	1 MPa (10 bar)
Max. průtok vody:	660 l/h	660 l/h	610 l/h	620 l/h	620 l/h	760 l/h
Průtok vody podle EN 60335-2-79:	590 l/h	590 l/h	560 l/h	560 l/h	560 l/h	700 l/h
Max. sací výška:	1 m	1 m	1 m	1 m	1 m	1 m
Max. přípustná teplota vody na vstupu v režimu tlakové vody:	60 °C (> 40 °C max. 1h)	60 °C (> 40 °C max. 1h)	60 °C (> 40 °C max. 1h)	60 °C (> 40 °C max. 1h)	60 °C (> 40 °C max. 1h)	60 °C (> 40 °C max. 1h)
Max. přípustná teplota vody na vstupu v režimu sání:	40 °C	40 °C	40 °C	40 °C	40 °C	40 °C
Max. reaktivní síla:	24,6 N [2]	24,1 N [2]	21 N [2] 22,3 N [3]	22,7 N [2] 24,2 N [3]	22,7 N [2]	29,6 N [2] 31,5 N [3]
Délka cca:	392 mm	392 mm	392 mm	392 mm	392 mm	392 mm
Šířka cca:	390 mm	390 mm	390 mm	390 mm	390 mm	390 mm
Výška cca:	1164 mm	1164 mm	1164 mm	1164 mm	1164 mm	1164 mm

	RE 232	RE 232 [1]	RE 232	RE 272 PLUS	RE 272 PLUS [4]	RE 282 PLUS
Hmotnost (se stříkacím zařízením a vysokotlakou hadicí):	cca. 36 kg	cca. 36 kg	cca. 37 kg	cca. 42 kg	cca. 42 kg	cca. 42 kg
Délka vysokotlaké hadice (ocelová tkanina) :	10 m, DN 06	10 m, DN 06	10 m, DN 06	15 m, DN 06	15 m, DN 06	15 m, DN 06
[1] Velká Británie [2] Plochá tryska [3] Rotační tryska [4] Argentina						

Akustické a vibrační hodnoty

	RE 232	RE 272 PLUS	RE 272 PLUS [1]	RE 282 PLUS
Hladina akustického tlaku L_{pa} podle ISO 3744 (vzdálenost 1 m)	75,7 dB(A)	72,4 dB(A)	76 dB(A)	73,4 dB(A)
Hladina akustického výkonu L_{wa} podle ISO 3744	89,9 dB(A)	90,0 dB(A)	90,0 dB(A)	87,6 dB(A)
Hodnota vibrací a_{hv} na rukojeti podle ISO 5349	< 2,5 m/s^2	< 2,5 m/s^2	< 2,5 m/s^2	< 2,5 m/s^2
[1] Argentina				

Pro hladinu akustického tlaku a hladinu akustického výkonu činí faktor-K podle RL 2006/42/EG = 2,0 dB(A); pro vibrační hodnotu činí faktor-K podle RL 2006/42/EG = 2,0 m/s^2.

REACH

REACH je názvem vyhlášky EG o registraci, klasifikace a povolení chemikálií.

Informace ke splnění vyhlášky REACH (EG) č. 1907/2006 viz

www.stihl.com/reach

Provozní poruchy a jejich odstranění

Před všemi pracovními úkony na stroji vytáhnout elektrickou vidlici ze zásuvky, zavřít vodní kohoutek a stříkací pistoli tak dlouho aktivovat, až se tlak odboural.

Porucha	Příčina	Odstranění závady
Motor se při zapnutí nerozběhne (při zapnutí pouze bzučí).	Příliš nízké napětí v elektrické síti resp. není v pořádku.	Zkontrolujte elektrické připojení Zkontrolujte konektor, kabel a spínač
	Prodlužovací kabel nemá správný průřez	Použít prodlužovací kabel s dostatečným průřezem, viz kapitola "Elektrické připojení stroje".
	Prodlužovací kabel je příliš dlouhý	Stroj připojte buď bez prodlužovacího kabelu, nebo s kratším prodlužovacím kabelem.
	Zabezpečení sítě je vypnuté	Stroj vypnout, stříkací pistoli tak dlouho aktivovat, až ze stříkací pistole voda již jen kape, zaktivovat pojistnou páčku, pojistku elektrické sítě zapnout
	Stříkací pistole není zaktivovaná	Stříkací pistoli při zapnutí stroje zaktivovat.
Motor se neustále vypíná a zapíná.	Vysokotlaké čerpadlo nebo stříkací zařízení jsou netěsné.	Stroj nechat opravit u odborného prodejce [1)].
Motor se zastavuje.	Stroj se kvůli přehřátí motoru vypnul.	Zkontrolujte, zda napájecí napětí je stejné jako napětí stroje, motor nechte nejméně po dobu 5 minut vychladnout.
Tvar postřikového paprsku je špatný, není ostrý a přesný	Tryska je znečištěná	Trysku vyčistit, viz "Údržba"
Kolísání tlaku resp. pokles tlaku	Nedostatek vody	Vodní kohoutek zcela otevřít. Dodržet přípustnou výšku sání (pouze v sacím režimu).
	Vysokotlaká tryska ve stříkací hlavici je znečištěná.	Vysokotlakou trysku vyčistit, viz "Údržba".
	Filtrační sítko přívodní vody v místě vstupu do čerpadla je zanešeno.	Filtrační sítko vyčistit, viz "Údržba".
	Vodní filtr na vstupu čerpadla je znečištěný.	Vodní filtr vyčistěte, viz "Údržba"
	Netěsné vysokotlaké čerpadlo, defektní ventily.	Stroj nechat opravit u odborného prodejce [1)].
	Tryska je ucpaná.	Vyčistěte trysku

Před všemi pracovními úkony na stroji vytáhnout elektrickou vidlici ze zásuvky, zavřít vodní kohoutek a stříkací pistoli tak dlouho aktivovat, až se tlak odboural.

Porucha	Příčina	Odstranění závady
Nefunguje dodávka čisticích prostředků.	Zásobník čisticích prostředků je prázdný	Nádržku čisticího prostředku naplnit.
	Sací zařízení čisticího prostředku je zanesené.	Zanešení odstranit.
	Opotřebený injektor	Stroj nechat opravit u odborného prodejce [1].

[1] STIHL doporučuje odborného prodejce výrobků STIHL.

Pokyny pro opravu

Uživatelé tohoto stroje smějí provádět pouze takové údržbářské a ošetřovací úkony, které jsou popsány v tomto návodu k použití. Obsáhlejší opravy smějí provádět pouze odborní prodejci.

STIHL doporučuje nechat provádět údržbářské a opravářské úkony pouze u autorizovaného, odborného prodejce výrobků STIHL. Autorizovaným odborným prodejcům výrobků STIHL jsou pravidelně nabízena odborná školení a k jejich dispozici jsou dodávány Technické informace.

Při opravách do stroje montovat pouze firmou STIHL pro daný typ stroje povolené náhradní díly nebo technicky adekvátní díly. Používat pouze vysokojakostní náhradní díly. Jinak hrozí eventuální nebezpečí úrazů nebo poškození stroje.

Firma STIHL doporučuje používat originální náhradní díly značky STIHL.

Originální náhradní díly značky STIHL se poznají podle číselného označení náhradních dílů STIHL, podle loga STIHL® a případně podle znaku pro náhradní díly STIHL (na drobných součástkách může být také uveden pouze tento znak).

Likvidace stroje



Vysokotlaký čistič, příslušenství a balení odevzdat k recyklaci zohledňující ochranu životního prostředí.



Vysokotlaký čistič, příslušenství a balení nelikvidovat s domácím odpadem.

Informace o likvidaci získáte na místním úřadě nebo u odborného prodejce STIHL.

Nesprávná likvidace může být zdraví škodlivá a zatěžovat životní prostředí.

- Výrobky STIHL včetně obalů odevzdejte na vhodném sběrném místě k opětovnému zhodnocení v souladu s místními předpisy.
- Nelikvidujte s domácím odpadem.

Prohlášení o konformitě EU

ANDREAS STIHL AG & Co. KG
Badstr. 115
D-71336 Waiblingen

Německo

na vlastní zodpovědnost prohlašuje, že výrobek

konstrukce:	Vysokotlaký čistič
tovární značka:	STIHL
typ:	RE 232
sériová identifikace:	4788
typ:	RE 272 PLUS
sériová identifikace:	4788
typ:	RE 282 PLUS
sériová identifikace:	4788

odpovídá předpisům ve znění směrnic 2011/65/EU, 2006/42/ES, 2014/30/EU a 2009/125/ES a je vyvinut a vyroben ve shodě s níže uvedenými normami ve verzích platných vždy k výrobnímu datu:

EN ISO 12100-1, EN ISO 12100-2, EN 55014-1, EN 55014-2, EN 60335-1, EN 60335-2-79, EN 61000-3-2, EN 61000-3-11, EN 50581

Ke zjištění naměřené a zaručené hladiny akustického výkonu bylo postupováno podle směrnice 2000/14/ES, příloha V.

Naměřená hladina akustického výkonu

RE 232	89,9 dB(A)
RE 272 PLUS	86,6 dB(A)
RE 282 PLUS	87,6 dB(A)

0458-652-9221-C

OEU

HR CZ H RUS UA KZ PL RO

www.stihl.com

0458-652-9221-C