

Husqvarna®

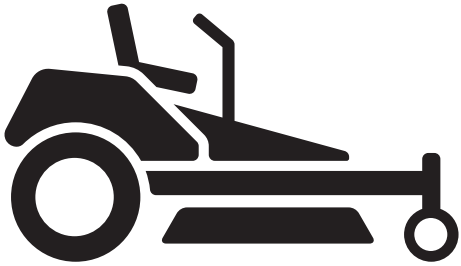

Z560X

CS	Návod k použití	2-32
HR	Priručnik za korištenje	33-63
HU	Használati utasítás	64-96
PL	Instrukcja obsługi	97-130
SK	Návod na obsluhu	131-162
SL	Navodila za uporabo	163-193

Obsah

Úvod 2
Bezpečnost 6
Provoz 11
Údržba 16
Odstraňování problémů 26
Přeprava, skladování a likvidace 28
Technické údaje 29
Servis 31
Prohlášení o shodě 32
Příloha 194

Úvod

Kontrola před dodáním a čísla výrobku

U tohoto výrobku byla provedena kontrola před dodáním. Ujistěte se, že jste od prodejce obdrželi podepsanou kopii dokumentu o kontrole před dodáním.

Kontaktní informace servisního pracovníka:	
Tento návod k používání je určen výrobku s následujícím číslem výrobku / výrobním číslem:	
/	
Motor:	
Převodovka:	

Čísla výrobku jsou uvedena na typovém štítku. Informace o umístění typového štítku naleznete v části *Popis výrobku na strani 3*.

Popis výrobku

Tento výrobek je sekačka se sedící obsluhou. Ovládací páky umožňují obsluze řídit výrobek a nastavovat jeho rychlost. Počítadlo hodin ukazuje, kolik hodin byl výrobek používán.

Zamýšlené použití

Výrobek je určen pouze k sečení trávy na otevřeném prostranství a rovném povrchu. K jiným činnostem výrobek nepoužívejte.

Popis výrobku

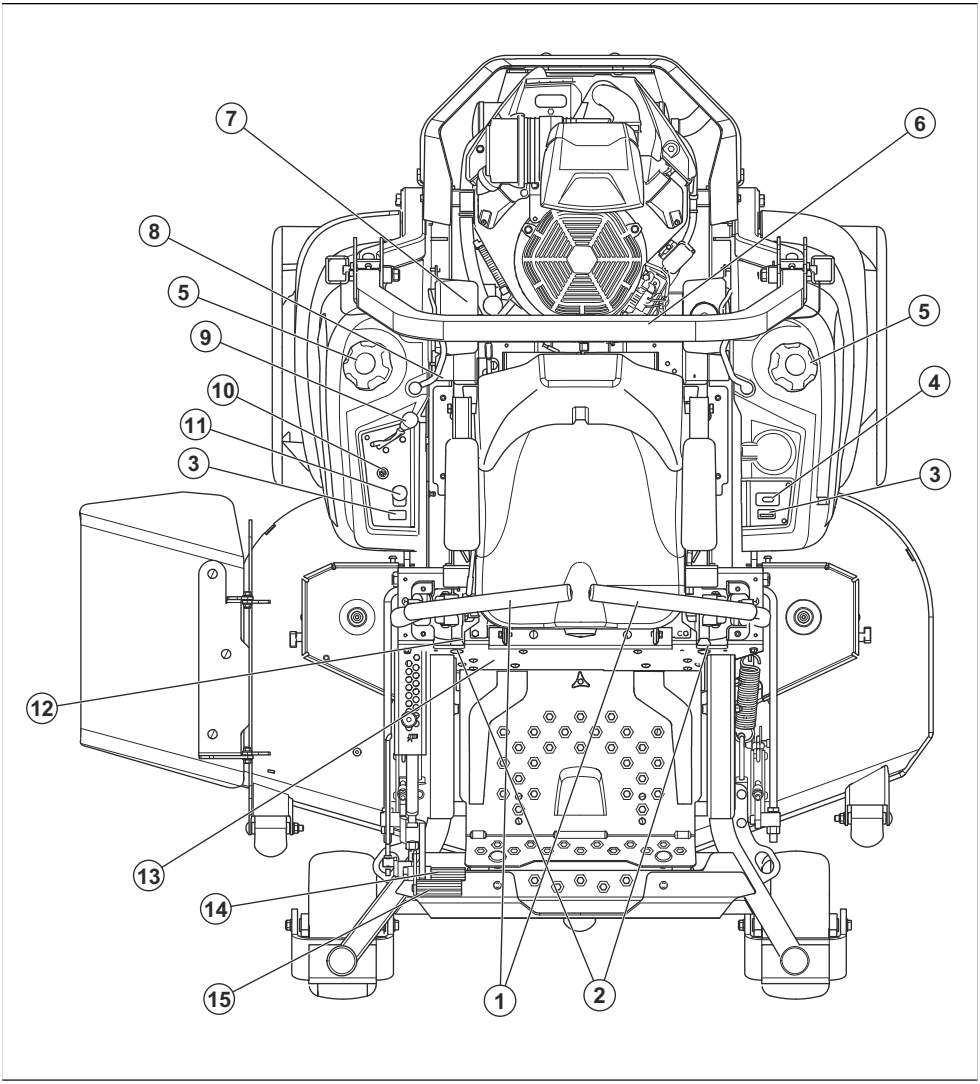

1. Ovládací páky / parkovací brzda
2. Ovladače pro nastavení jízdní stopy
3. Palivoměr
4. Počítadlo hodin
5. Víčka palivových nádrží
6. ROPS
7. Pojistky
8. Volič palivové nádrže / uzavírací ventil paliva
9. Ovládání plynu
10. Spínač zapalování
11. Tlačítko PTO
12. Páčka nastavení sedadla
13. Typový štítek
14. Pedál zvednutí žacího ústrojí
15. Pedál uvolnění žacího ústrojí

Ochranný rám při převrácení (ROPS)

ROPS je ochranný rám, který snižuje riziko úrazu při převrácení. Při provozu výrobku na svahu používejte ochranný rám ROPS a bezpečnostní pás.

Řídicí páky

Směr výrobku se ovládá 2 ovládacími pákami. Další informace jsou uvedeny v části *Popis výrobku na strani 3*. Ovládacími pákami je možné pohybovat dopředu a dozadu z neutrální polohy. Další informace jsou uvedeny v části *Obsluha výrobku na strani 14*.

Kontrola přítomnosti obsluhy (OPC)

OPC se aktivuje poté, co se obsluha zvedne ze sedadla. Motor a pohon nožů se zastaví, pokud jsou nože zapojeny nebo pokud není použita parkovací brzda. Další informace naleznete v části *Provozní podmínky na strani 9*.

Klíček zapalování

Klíček zapalování má 4 polohy:

- Startovací poloha (A)
- Provozní poloha (B)
- Poloha světlometů (C)
- Poloha zastavení (D)

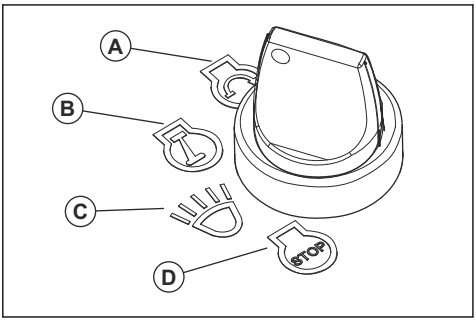

Světla

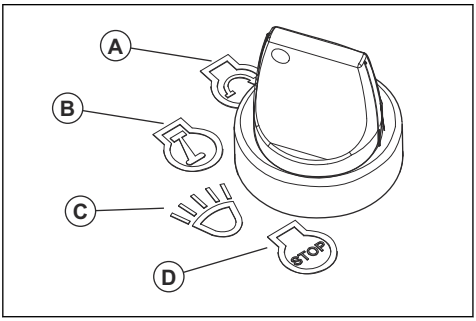

- Otočením klíčku zapalování do polohy světlometů (C) provozujete výrobek se zapnutými světlomety.
- Otočením klíčku zapalování do provozní polohy (B) provozujete výrobek s vypnutými světlomety.

Ovládání plynu

Ovládání plynu upravuje otáčky motoru a otáčky nožů, pokud jsou zapojeny. Ovládání plynu má 2 koncové polohy, volnoběžné otáčky a plný plyn.

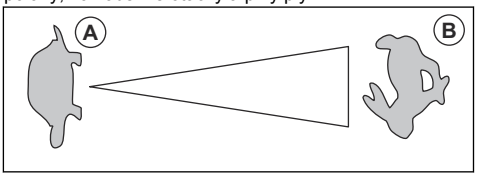

- Volnoběžné otáčky (A) – snížení otáček motoru.
- Plný plyn (B) – zvýšení otáček motoru.

VAROVÁNÍ: Nepoužívejte motor ve volnoběžných otáčkách (A) déle, než je nezbytné. Příliš dlouhá doba provozu ve volnoběžných otáčkách může zkrátit životnost zapalovacích svíček.

Tlačítko PTO (vývodové hřídele)

Tlačítko PTO zapojuje a odpojuje spojku PTO a žací ústrojí nebo jiné vybavení, které je k ní připojeno. Při zapínání pohonu nožů je nutné dodržovat podmínky pro správné spuštění. Správné podmínky pro start naleznete v části *Provozní podmínky na strani 9*.

- Vytažením tlačítka PTO zapnete pohon nožů nebo dalšího vybavení.

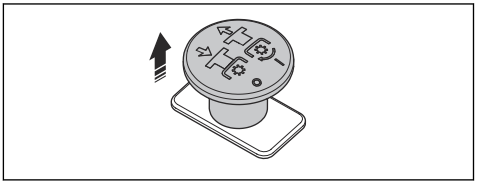

- Zatlačením tlačítka PTO vypnete pohon nožů nebo dalšího vybavení.

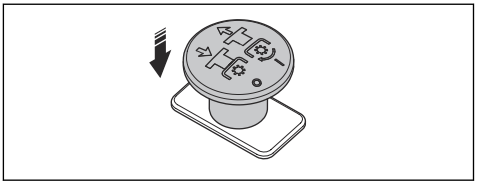

Palivoměr

Palivoměr ukazuje hladinu paliva a bude blikat žlutě, pokud je hladina paliva na úrovni přibližně 3,8 l.

Informace o poloze palivoměru naleznete v části *Popis výrobku na strani 3*.

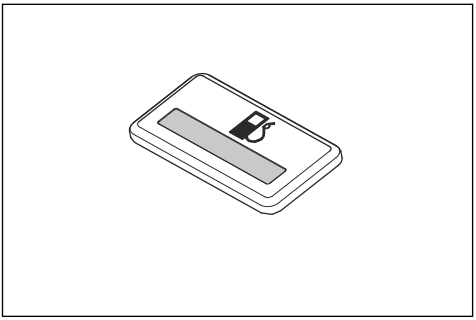

Uzavírací ventil paliva

Viz část *Popis výrobku na strani 3* s informacemi o poloze uzavíracího ventilu paliva.

Uzavírací ventil paliva má tři polohy: pravá nádrž, levá nádrž a vypnuto.

Pojistky

Pojistky se nachází v pojistkové skříňce. Pojistková skříňka se nachází pod sedadlem. Přístup k pojistkové skříňce získáte sklopením sedadla dopředu. Informace o identifikaci různých pojistek naleznete na štítku na pojistkové skříňce.

Počítadlo hodin

Výrobek má počítadlo provozních hodin, které ukazuje, kolik hodin byly nože zapojeny. Informace o počítadle hodin naleznete v části *Popis výrobku na strani 3*.

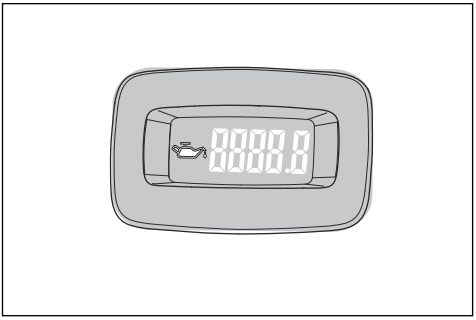

Po každých 50 hodinách se na 2 hodiny zobrazí symbol hladiny oleje. Další informace jsou uvedeny v části *Maznice na strani 25*.

Symboly na výrobku



VAROVÁNÍ: Tento výrobek může být nebezpečný a způsobit obsluze či dalším osobám vážné zranění. Buďte opatrní a výrobek používejte správně.



Používejte ochranné brýle.



Parkovací brzda.



Otáčky motoru – rychlé.



Pomalu.



Palivo.



Používejte ochranné rukavice.



Před prováděním oprav a údržby vypněte motor a vyjměte klíček zapalování.



Nepoužívejte výrobek bez deflektoru nebo koše na trávu.



Vždy používejte schválenou ochranu sluchu.



Nepokládejte nohu sem.

N

Neutrál.

R

Zpátečka.



Zkontrolujte motor.



Pečlivě si prostudujte návod k použití a předtím, než produkt začnete používat, se přesvědčte o tom, že pokynům rozumíte.



Udržujte bezpečnou vzdálenost od výrobku.



Nepoužívejte výrobek na svahu se sklonem větším než 10°.



Nepřepravujte žádné osoby.



Pozor na odmrštěné a odražené předměty.



Udržujte ruce a nohy mimo dosah.



Nepřibližujte ruce k rotujícím částem.



Při jízdě s výrobkem vpřed dávejte pozor na osoby a zvířata.



Při jízdě s výrobkem vzad dávejte pozor na osoby a zvířata.



Tento výrobek vyhovuje platným směrnicím ES.



Tento výrobek vyhovuje platným předpisům Spojeného království.



Při zvedání krytu buďte opatrní.



Varování! Kyselina v baterii je korozivní, výbušná a hořlavá.



Udržujte části těla v bezpečné vzdálenosti od rotujících částí.

yyyywwxxxx

Typový štítek s výrobním číslem. **yyyy** znamená rok výroby a **ww** znamená týden výroby.

Povšimněte si: Další symboly/štítky na produktu se týkají certifikačních požadavků pro některé komerční oblasti.

Poškození výrobku

Neneseme odpovědnost za poškození výrobku, pokud:

- byl výrobek nesprávně opraven.
- byl výrobek opraven pomocí součástí od jiného výrobce nebo součástí, které nejsou výrobcem schváleny.
- má výrobek příslušenství od jiného výrobce nebo příslušenství, které není výrobcem schváleno.
- výrobek nebyl opraven ve schváleném servisním středisku nebo schváleným odborníkem.

Bezpečnost

Definice týkající se bezpečnosti

Varování, upozornění a poznámky slouží jako upozornění na specifické důležité části návodu.



VÝSTRAHA: Používá se v případě nebezpečí úrazu nebo usmrcení obsluhy nebo okolních osob, pokud nejsou dodrženy pokyny uvedené v této příručce.



VAROVÁNÍ: Používá se v případě nebezpečí poškození výrobku, dalších materiálů či škod na majetku v blízkém okolí, pokud nejsou dodrženy pokyny uvedené v této příručce.

Povšimněte si: Používá se k poskytnutí dalších informací, které jsou nezbytné v dané situaci.

Obecné bezpečnostní pokyny



VÝSTRAHA: Před použitím výrobku si přečtěte následující varování.



VÝSTRAHA: Při nedodržení pravidel bezpečného způsobu práce může dojít k vážnému úrazu obsluhy nebo jiných osob. Majitel musí těmto pokynům rozumět a smí svěřit provoz sekačky pouze schváleným osobám, které těmto pokynům rozumí. Každá osoba, která obsluhuje sekačku, musí být fyzicky i duševně zdravá a nesmí být pod vlivem omamných látek.



VÝSTRAHA: Tento výrobek vám může uříznout ruce nebo nohy a nebezpečně odmrštit předměty. Nedodržení bezpečnostních pokynů může vést k závažnému poranění i smrti.

- Přečtěte si pokyny a výstrahy v tomto dokumentu, návodu k používání a na výrobku, motoru a příslušenství, porozumějte jim a řiďte se jimi.
- Výrobek smí používat pouze osoby, které jsou vyškoleny a dobře obeznámeny s provozními pokyny a fyzicky schopné výrobek používat.
- Nepřevážejte osoby a udržujte další osoby v bezpečné vzdálenosti.
- Nepracujte s výrobkem, pokud jste pod vlivem drog nebo alkoholu.
- Dodržujte doporučení výrobce ohledně zatížení kol či vyvažovacích závaží.
- Naučte se bezpečně používat výrobek a jeho ovládací prvky a naučte se výrobek rychle vypnout.
- Naučte se identifikovat bezpečnostní štítky.
- Udržujte výrobek čistý, aby bylo zajištěno, že jsou značky a nálepky čitelné.
- Mějte na paměti, že obsluha je odpovědná za nehody a škody vzniklé jiným osobám nebo na jejich majetku.
- Výrobek používejte pouze za denního světla nebo za jiných dobrých světelných podmínek. Udržujte výrobek v bezpečné vzdálenosti od děr a dalších terénních nerovností. Uvědomte si další možná rizika.
- Nenechte děti ani jiné osoby neoprávněné obsluhovat tento výrobek, aby jej používaly nebo na něm prováděly údržbu. Věk obsluhy může být upraven místními zákony.
- Zajistěte, aby se při spouštění motoru, zapínání pohonu nebo během jízdy nenacházel nikdo v blízkosti výrobku.
- Pokud sečete v blízkosti silnice nebo přejíždíte silnici, sledujte dopravní situaci.
- Nikdy výrobek nepoužívejte, když jste unaveni, pod vlivem alkoholu či jiných drog nebo když užíváte léky, které mohou negativně ovlivnit váš zrak, odhad, koordinaci nebo úsudek.
- Vždy zaparkujte výrobek na rovině a vypněte motor.
- Neprovádějte na tomto výrobku žádné úpravy.
- Neprovozujte výrobek, pokud je možné, že jej někdo jiný upravoval.

Bezpečnostní pokyny ohledně dětí



VÝSTRAHA: Před použitím výrobku si přečtěte následující varování.

- Jestliže obsluha nevěnuje pozornost přítomnosti dětí, může dojít k tragickým nehodám. Výrobek a sečení trávy často přitahují děti. Nikdy nepočítejte s tím, že děti zůstanou na stejném místě, kde jste je naposledy viděli.
- Děti se nesmí pohybovat v pracovní oblasti a musí být pod bdělým dozorem někoho jiného, než je obsluha.
- Nevozte děti, ani když máte vypnuté nože. Děti by mohly vypadnout a vážně se zranit nebo narušit bezpečný provoz výrobku. Děti, které se již někdy svezly, se mohou náhle objevit na ploše s prosbou o nové svezení a mohou být při pojezdu nebo couvání přejety.

Bezpečnostní pokyny pro provoz



VÝSTRAHA: Před použitím výrobku si přečtěte následující varování.



VÝSTRAHA: Nedotýkejte se motoru ani výfukového systému během nebo přímo po provozu. Motor a výfukový systém se během provozu značně zahřívají. Nebezpečí popálení, požáru a poškození majetku v blízkém okolí. Během provozu výrobku se držte dál od keřů a jiných objektů.

- Požívejte motor pouze v dobře větraných prostorech. Výfukové plyny obsahují oxid uhelnatý, který je smrtelně jedovatý.
- S výrobkem pracujte pouze za denního světla nebo při dobrém umělém osvětlení.
- Nejezděte přes díry, vyjeté koleje, terénní nerovnosti, kameny a dávejte pozor na jiná skrytá nebezpečí. Na nerovném terénu se výrobek může převrátit nebo může obsluha ztratit rovnováhu nebo stabilitu.
- Nedávejte ruce nebo nohy do blízkosti rotujících částí nebo pod výrobek. Vždy udržujte odstup od otvoru pro výhoz.
- Nesměřujte výhoz materiálu k jiným osobám. Výhoz materiálu nesmí být nasměrován proti zdi

nebo překážce. Materiál by se mohl odrazit zpět směrem k obsluze. Při přejíždění štěrkových povrchů zastavte nože.

- Výrobek se spuštěným motorem nenechávejte bez dozoru. Vždy parkujte na rovném povrchu, odpojte připojené zařízení, zatáhněte parkovací brzdu a vypněte motor.
- Pokud to není absolutně nezbytné, při sečení necouvejte. Před couváním a během něho se stále dívejte dolů a dozadu.
- Před zatočením snižte rychlost.

Bezpečnostní pokyny pro provoz ve svahu

VÝSTRAHA: Před použitím výrobku si přečtěte následující varování.

Svahy jsou hlavním faktorem, co se týče nehod. Sečení na svazích vyžaduje maximální pozornost.

- Na svazích jezděte ve směru doporučeném výrobcem. Při práci v blízkosti srázů buďte opatrní.
- Nesekejte mokrou trávu. Pneumatiky mohou prokluzovat.
- Za žádných okolností neprovozujte výrobek, pokud má problémy s trakcí, řízením nebo stabilitou. Pneumatiky se mohou smýkat i po zastavení kol.
- Při jízdě ze svahu musíte mít vždy zařazenou rychlost. Nejezděte z kopce s vypnutým motorem.
- Na svazích se nerozjíždějte ani nezastavujte. Neprovádějte náhlé změny v rychlosti a směru. Zatáčejte pomalu a postupně.
- Při použití výrobku s košem na trávu nebo jiným příslušenstvím buďte velmi opatrní. Mohou mít vliv na stabilitu výrobku.
- Při sečení trávy na svazích se zvyšuje riziko, že nebudete mít výrobek pod kontrolou a že se převrátí. Může dojít k zranění nebo smrti. Na svazích je nezbytné sekat trávu opatrně. Pokud nelze do svahu couvat nebo pokud se na něm necítíte jistě, nesekejte na něm.
- Odstraňte kameny, větve a jiné překážky.
- Sekejte trávu na svahu nahoru a dolů, nikoli po vrstevnici.
- Nepoužívejte výrobek na svahu se sklonem větším než 10°.
- Na svazích se pohybujte pomalu.
- Sledujte terén a nepřejíždějte vyjeté koleje, díry a vyvýšeniny. Na nerovném terénu hrozí větší nebezpečí převrácení výrobku. Vysoká tráva může překážky skrýt.
- Nesekejte trávu v blízkosti okrajů, děr a příkrých břehů. Výrobek se může náhle převrátit, pokud se kola pohybují na okraji prudkého svahu nebo jámy nebo pokud kola ztratí kontakt se zemí.

Bezpečnostní pokyny pro provoz s ochranným rámem (ROPS)

VÝSTRAHA: Funkci ochranného rámu při převrácení může narušit poškození způsobené při převrácení sekačky nebo úpravy provedené na tomto rámu. Nastane-li tento stav, MUSÍ být vyměněna celá konstrukce.

- ROPS je integrální a účinné bezpečnostní zařízení. Nedemontuje ani neupravujte systém ROPS.
- Za provozu výrobku udržujte sklápěcí systém ROPS ve zvednuté a zajištěné poloze a používejte bezpečnostní pás.
- Pokud to je zcela nezbytné, je možné sklápěcí systém ROPS dočasně spustit dolů. Nepoužívejte bezpečnostní pás se sklopeným systémem. Když je sklápěcí systém ROPS v dolní poloze, není přítomna žádná ochrana při převrácení.
- Poškozený rám ROPS vyměňte. Neopravujte ani neupravujte toto zařízení.

Osobní ochranné prostředky

VÝSTRAHA: Před použitím výrobku si přečtěte následující varování.

- Při použití výrobku je nutné používat schválené osobní ochranné prostředky. Osobní ochranné prostředky nemohou zcela eliminovat nebezpečí úrazu, ale v případě nehody pomáhají snížit míru poranění. Požádejte prodejce, aby vám pomohl vybrat správné vybavení.
- Použijte vždy schválenou ochranu sluchu. Dlouhodobé vystavování působení hluku může vést k trvalému poškození sluchu.
- Vždy používejte ochrannou obuv. Doporučujeme používat obuv s ocelovými špičkami. Nepoužívejte výrobek naboso.

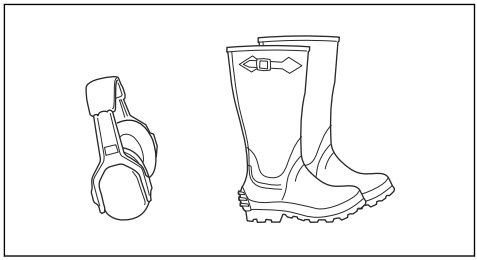

- Pokud je třeba, noste rukavice, například při nasazování, prohlídce nebo čištění žacího ústrojí.
- Nenoste volné oblečení, šperky a další předměty, které by se mohly zachytit v pohybujících se dílech.
- Mějte při ruce lékárničku a hasicí přístroj.

Bezpečnostní zařízení na produktu

VÝSTRAHA: Před použitím výrobku si přečtěte následující varování.

- Nepoužívejte výrobek s poškozenými bezpečnostními zařízeními nebo se zařízeními, která nefungují správně. Pravidelně kontrolujte bezpečnostní zařízení. Pokud jsou bezpečnostní zařízení poškozená, obraťte se na servis Husqvarna.
- Neprovádějte úpravy na bezpečnostním zařízení. Nepoužívejte výrobek, pokud nejsou ochranné desky, ochranné kryty, bezpečnostní spínače nebo další ochranné prostředky připevněné nebo pokud jsou poškozené.

Kontrolka poruchy

Kontrolka poruchy signalizuje obsluze, že došlo k problému s motorem. Viz návod k používání motoru.

Vyklopení a sklopení ochranného rámu proti převrácení (ROPS)

- Chcete-li rám ROPS sklopit, vyjměte 2 pojistné kolíky a sklopte rám dozadu. Vyklopení rámu ROPS proveďte opačným postupem.

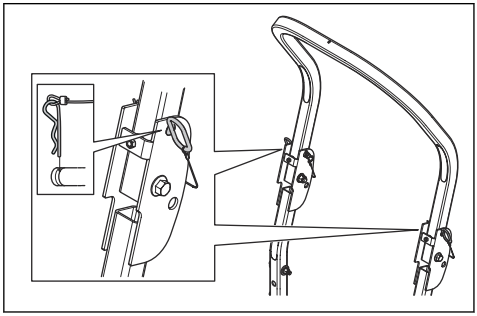

VÝSTRAHA: Dodržujte bezpečnostní pokyny určené pro rám ROPS a bezpečnostní pás.

- Nepoužívejte bezpečnostní pás, když je ochranný rám ROPS sklopený.
- Vždy používejte bezpečnostní pás, když je ochranný rám ROPS vyklopený.
- Zkontrolujte, zda je rám ROPS správně zajištěn a nevykazuje poškození.

Kontrola klíčku zapalování

- Klíček zapalování zkontrolujete spuštěním a vypnutím motoru. Viz část *Nastartování motoru na strani 14* a *Vypnutí motoru na strani 15*.
- Zkontrolujte, zda se motor spustí, když otočíte klíčkem zapalování do startovací polohy.
- Zkontrolujte, zda se motor okamžitě zastaví, když otočíte klíčkem zapalování do polohy zastavení.

Provozní podmínky

Pro start motoru jsou nutné tyto podmínky:

- Ovládací páky jsou v neutrální poloze.
- Je aktivovaná parkovací brzda.
- Je vypnutý pohon nožů.
- Systém OPC je zatlačen dolů.

Motor je nutné zastavit v těchto situacích:

- Není aktivována parkovací brzda a obsluha se zvedne ze sedadla.
- Pohon nožů je zapojený a obsluha se zvedne ze sedadla.

Pokuste se nastartovat motor, když není splněna jedna z podmínek. Změňte podmínky a opakujte akci. Tuto kontrolu provádějte denně.

Parkovací brzda

VÝSTRAHA: Pokud parkovací brzda nefunguje, výrobek se může uvést do pohybu a způsobit zranění nebo jiné škody. Zajistěte pravidelnou kontrolu a seřízení parkovací brzdy.

Další informace jsou uvedeny v části .

Tlumič výfuku

VÝSTRAHA: Nepoužívejte výrobek bez tlumiče výfuku nebo s poškozeným tlumičem. Poškozený nebo chybějící tlumič výfuku zvyšuje hladinu hluku a nebezpečí požáru.

Tlumič výfuku je určen k omezení úrovně hluku na minimum a k usměrnění výfukových plynů směrem od obsluhy.

Pravidelně kontrolujte tlumič výfuku, aby bylo zajištěno, že je řádně upevněný a že není poškozený.

VÝSTRAHA: Tlumič výfuku je během provozu a po použití velmi horký, i když motor pracuje na volnoběžné otáčky. Aby se zabránilo požáru, dbejte zvýšené opatrnosti v blízkosti hořlavých materiálů a plynů.

Kontrola tlumiče výfuku

- Pravidelně kontrolujte tlumič výfuku, aby bylo zajištěno, že je řádně upevněný a že není poškozený.

Lapač jisker

Tento výrobek je vybaven motorem s vnitřním spalováním. Nepoužívejte výrobek v blízkosti vegetace bez lapače jisker, který je schválen místními předpisy nebo vnitrostátními zákony. Federální zákony se vztahují na státy federace.

Lapač jisker pro tlumič výfuku získáte u autorizovaného prodejce Husqvarna.

Ochranné kryty

Chybějící nebo poškozené ochranné kryty zvyšují nebezpečí poranění od pohybujících se dílů a horkých povrchů. Než začnete používat výrobek, zkontrolujte ochranné kryty. Ochranné kryty musí být správně upevněné a nesmí mít praskliny či jiná poškození. Vyměňte vadné kryty.

Bezpečnost při manipulaci s palivem

VÝSTRAHA: Před použitím výrobku si přečtěte následující varování.

VÝSTRAHA: Při manipulaci s palivem dbejte zvýšené opatrnosti. Je velmi hořlavé a může způsobit zranění a škody na majetku.

- Uhaste všechny cigarety, doutníky, dýmky a další zdroje otevřeného ohně.
- Používejte pouze schválené kanystry na palivo.
- Nesnímejte víčko palivové nádrže a nedoplňujte palivo, pokud motor běží nebo je horký.
- Nedoplňujte palivo ve vnitřních nebo uzavřených prostorech.
- Výrobek ani kanystr na palivo neskladujte a palivo nedoplňujte v prostorech s otevřeným ohněm, jiskrami nebo zapalovacím plamínkem (který se vyskytuje například u karmy a podobných zařízení).
- Pokud dojde k rozlití paliva, nepokoušejte se nastartovat motor a vyvarujte se vytváření jakéhokoli zdroje vznícení, dokud se výpary paliva nerozptýlí.
- Aby se zabránilo požáru, udržujte výrobek čistý od trávy, listí nebo jiných nahromaděných nečistot, odstraňte rozlitý olej nebo palivo a nečistoty nasáklé palivem a před uskladněním nechte výrobek vychladnout.
- Při manipulaci s benzínem a jinými palivy buďte velmi opatrní. Jsou hořlavé a jejich výpary jsou výbušné.
- Benzín a jeho výpary jsou jedovaté a velmi hořlavé. Při manipulaci s benzínem zamezte zranění a požáru.
- Před doplňováním paliva nechte motor vychladnout.
- Nedoplňujte palivo v blízkosti jisker a otevřeného ohně.
- Pokud je palivový systém netěsný, nestartujte motor, dokud nebudou netěsnosti opraveny.
- Nedoplňujte palivo nad doporučenou hladinu paliva. Teplo z motoru a slunce podporují expanzi paliva a palivo může přetéci, pokud je nádrž příliš naplněná.
- Skladujte výrobek a palivo takovým způsobem, aby bylo eliminováno nebezpečí úniku paliva nebo výparů, které mohou způsobit škody.

Bezpečnost při přepravě

- Při přepravě výrobku používejte schválené přepravní vozidlo.
- Přeprava výrobku může být omezena národními nebo místními předpisy trhu.
- Za bezpečné upevnění výrobku během přepravy zodpovídá obsluha přepravního vozidla. Další informace jsou uvedeny v části *Přeprava na strani 28*.

Přeprava

- Při nakládání a vykládání výrobku za účelem přepravy používejte rampy o plné šířce.

Bezpečnost při vlečení

- Postupujte podle pokynů výrobce ohledně hmotnostních omezení vlečeného zařízení a vlečení na svazích.
- Používejte pouze vlečené zařízení schválené společností Husqvarna.
- Zařízení připevněte pomocí tažné tyče.
- Při vlečení zařízení se ujistěte, že se v blízkosti výrobku nenacházejí žádné další osoby.
- Ve vlečeném zařízení nebo na něm nikdy nesmějí být děti ani jiné osoby.
- Nevlečte na svazích nebo náročném terénu. Hmotnost vlečeného zařízení může způsobit ztrátu záběru a kontroly nad strojem.

Bezpečnostní pokyny týkající se baterií

VÝSTRAHA: Poškozená baterie může způsobit výbuch a zranění. Pokud je baterie deformovaná nebo poškozená, obraťte se na schválený servis Husqvarna.

VÝSTRAHA: Před použitím výrobku si přečtěte následující varování.

- V blízkosti baterií používejte ochranné brýle.
- V blízkosti baterie nenoste hodinky, šperky ani jiné kovové předměty.
- Uchovávejte baterii mimo dosah dětí.
- Baterii nabíjejte v prostoru s dobrým prouděním vzduchu.

- Při nabíjení baterie zajistěte, aby nebyly hořlavé materiály blíže než 1 m.
- Použité baterie zlikvidujte řádným způsobem. Viz *Likvidace na strani 28*.
- Z baterie mohou vycházet výbušné plyny. V blízkosti baterie nekuřte. Udržujte baterii v bezpečné vzdálenosti od otevřeného ohně a jisker.

Bezpečnostní pokyny pro údržbu

VÝSTRAHA: Před použitím výrobku si přečtěte následující varování.

VÝSTRAHA: Výrobek je těžký a může způsobit úraz nebo poškodit majetek nebo blízké okolí. Neprovádějte údržbu na motoru nebo žacím ústrojí, pokud nejsou splněny následující podmínky:

- Motor je vypnutý.
- Výrobek je zaparkován na rovné ploše.
- Je aktivovaná parkovací brzda.
- Klíček zapalování je v poloze zastavení a vyjmutý.
- Nože jsou odpojené.
- Všechny pohyblivé části se zastavily.
- Ze zapalovacích svíček je odmontován kabel zapalování.

VÝSTRAHA: Kapalina unikající pod tlakem může mít dostatečnou sílu, aby pronikla pokožkou a způsobila vážné zranění. Dojde-li ke vstříknutí kapaliny do kůže, okamžitě vyhledejte lékařskou pomoc. Udržujte tělo a ruce mimo otvory nebo trysky, kterými je pod vysokým tlakem vytlačována kapalina. Pokud dojde k úniku, požádejte neprodleně školeného technika, aby výrobek opravil.

VÝSTRAHA: Výfukové plyny obsahují oxid uhelnatý, jedovatý a velmi nebezpečný plyn bez zápachu. Nenechávejte výrobek spuštěný v uzavřených prostorech nebo prostorech s nedostatečným prouděním vzduchu.

- Udržujte výrobek v dobrém provozním stavu. Vyměňte opotřebované nebo poškozené součásti.

  Při údržbě nožů buďte opatrní. Nože zabalte nebo použijte rukavice. Vyměňte poškozené lopatky. Neopravujte ani neupravujte nože.

  Před prováděním jakékoli opravy odpojte kabel zapalovací svíčky a záporný kabel baterie, pokud je jimi stroj vybaven.

  Pro zajištění nejlepšího výkonu a bezpečnosti pravidelně provádějte údržbu výrobku podle plánu údržby. Další informace jsou uvedeny v části *Plán údržby na strani 16*.
- Elektrické součásti mohou způsobit úraz elektrickým proudem. Při spuštěném motoru se nedotýkejte kabelů. Neprovádějte zkoušku systému zapalování pomocí prstů.
- Před prováděním údržby poblíž motoru nechte výrobek vychladnout.
- Nože jsou ostré a mohou způsobit řezná zranění. Před manipulací s noži je omotejte ochranným materiálem nebo použijte ochranné rukavice.
- Neprotáčejte motor, pokud je vyjmutá zapalovací svíčka nebo odpojený kabel zapalování.
- Zkontrolujte, zda jsou všechny matice a šrouby řádně utažené a zda je vybavení v dobrém stavu.
- Neměňte nastavení omezovačů. V případě příliš vysokých otáček motoru může dojít k poškození součástí výrobku. Informace o nejvyšších povolených otáčkách motoru naleznete v části *Technické údaje na strani 29*.
- Výrobek byl schválen pouze se zařízeními, která dodal nebo doporučil výrobce.

Provoz

Úvod

VÝSTRAHA: Před používáním produktu je třeba, abyste si přečetli a porozuměli kapitole o bezpečnosti.

První použití výrobku

VÝSTRAHA: Před prvním použitím výrobku je nezbytné, abyste si přečetli tuto kapitolu a porozuměli jí.

- Při prvním použití výrobku používejte nižší nastavení plynu a sníženou pojezdovou rychlost.
- Při první jízdě nenastavujte ovládací páky do krajní přední ani do krajní zadní polohy.
- Před prvním použitím výrobku na trávníku se naučte ovládat pohyb výrobku na tvrdém povrchu, například na betonu nebo asfaltu.

Před provozem výrobku

VÝSTRAHA: Před používáním produktu je třeba, abyste si přečetli a porozuměli kapitole o bezpečnosti.

VÝSTRAHA: Před uvedením výrobku do provozu se ujistěte, že se v pracovní oblasti nenacházejí kameny ani jiné předměty, které by mohly být odmrštěny rotujícími noži.

- Provádějte denní údržbu. Další informace jsou uvedeny v části *Plán údržby na strani 16*.
- Přesvědčte se, že je v nádrži dostatek paliva.
- Nastavte výšku sečení. Další informace jsou uvedeny v části *Nastavení výšky sečení na strani 13*.

Doplňování paliva

VÝSTRAHA: Benzín je velmi vznětlivý. Palivo doplňujte opatrně ve venkovním prostoru, viz část *Bezpečnost při manipulaci s palivem na strani 10*.

VÝSTRAHA: Motor a výfukový systém se během provozu značně zahřívají. Nebezpečí popálení. Před doplněním paliva do výrobku nechte motor a výfukový systém vychladnout.

VÝSTRAHA: Nepoužívejte palivové nádrže jako podpěry.

VAROVÁNÍ: Používání nesprávného typu paliva může vést k poškození motoru.

Motor je poháněn benzínem s minimálním oktanovým číslem 91 RON (87 AKI), který se nemíchá s olejem. Doporučujeme používat biologicky odbouratelný alkylátový benzín.

- Před každým použitím zkontrolujte hladinu paliva a v případě potřeby ji doplňte.
- Nenaplňujte palivové nádrže na maximum. Naplňte nádrž po spodní část hrdla palivové nádrže.

Seřízení sedadla

Sedadlo lze posunout dopředu nebo dozadu. Lze také seřídit odpružení sedadla.

Povšimněte si: Neseřizujte sedadlo, když je výrobek v provozu.

- Při posouvání sedadla dopředu nebo dozadu postupujte následovně.

a) Zatáhněte páčku (A) na pravé straně sedadla nahoru a přidržte ji.

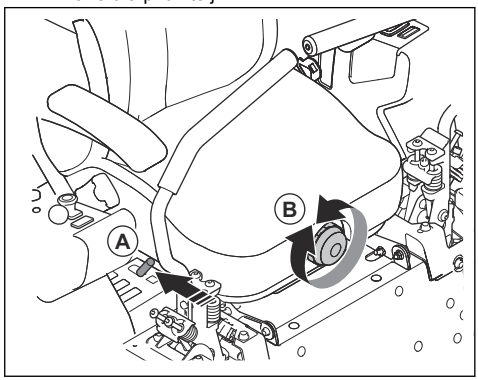

b) Posuňte sedadlo do správné polohy a uvolněte páčku.

- Otočením knoflíku (B) na přední straně sedadla ve směru nebo proti směru hodinových ručiček nastavíte tužší nebo měkčí odpružení sedadla.

Sklopení sedadla

Sedadlo lze sklopit dopředu, abyste získali přístup k baterii a hydrostatické převodovce.

1. Zaparkujte výrobek na rovné ploše.
2. Zatlačením západky (A) za sedadlem uvolněte sedadlo.

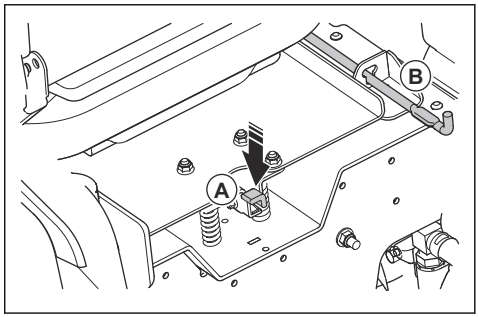

3. Sklopte sedadlo dopředu, dokud se nezapojí tyč (B).

Zatáhnutí a povolení parkovací brzdy

Tento výrobek nemá speciální páku parkovací brzdy. Parkovací brzda je integrována ve 2 ovládacích pákách.

- Současným zatlačením 2 ovládacích pák směrem od sedadla aktivujete parkovací brzdu. Informace o umístění ovládacích pák naleznete v části *Popis výrobku na strani 3*.

Povšimněte si: Při aktivaci parkovací brzdy musí být výrobek v klidu.

Povšimněte si: Motor se zastaví, pokud nezatlačíte 2 ovládací páky směrem od sedadla současně.

- Parkovací brzdu deaktivujete přitažením 2 ovládacích pák směrem k sedadlu.

Zapojení a odpojení hnacího ústrojí

VAROVÁNÍ: Hnací ústrojí odpojte pouze v případě, že je výrobek zaparkován na rovném povrchu.

Pokud je nezbytné pohybovat výrobkem ručně s vypnutým motorem, musí být hnací ústrojí odpojené. Hnací ústrojí se odpojuje a zapojuje pomocí 2 obtokových ventilů. Obtokové ventily se nachází na vnitřních stranách spojek Transaxle.

Chcete-li odpojit hnací ústrojí, postupujte podle níže uvedeného postupu.

1. Zaparkujte výrobek na rovné ploše a vypněte motor.
2. Nastavte žací ústrojí do nejnižší polohy.
3. Otočte obtokové ventily o 45° ve směru hodinových ručiček do polohy BYPASS.

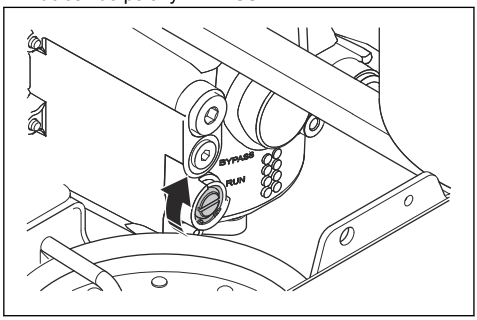

4. Chcete-li hnací ústrojí zapojit, otočte obtokové ventily do polohy RUN.

Nastavení žacího ústrojí do přepravní polohy nebo sekací polohy

Během přepravy musí být žací ústrojí v přepravní poloze.

- Sešlápnutím pedálu zvednutí žacího ústrojí a pedálu pro uvolnění žacího ústrojí odblokujte žací ústrojí.

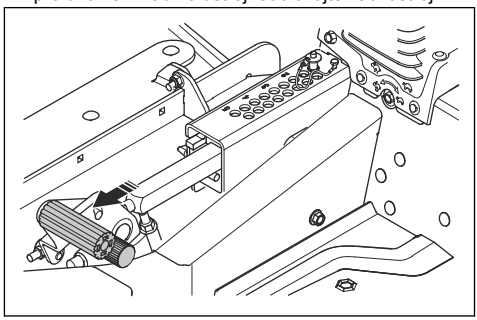

- Sešlápněte pedál zvednutí žacího ústrojí, dokud se žací ústrojí nezajistí v přepravní poloze.
- Sešlápnutím pedálu uvolnění žacího ústrojí spustíte žací ústrojí do sekací polohy.

Nastavení výšky sečení

1. Nastavte žací ústrojí do přepravní polohy. Viz část *Nastavení žacího ústrojí do přepravní polohy nebo sekací polohy na straně 13*.
2. Stiskněte tlačítko na horní straně kolíku a vytáhněte kolík ven.

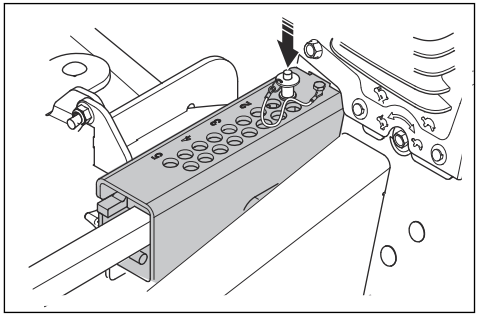

3. Umístěte kolík do otvoru pro správnou výšku sečení.

Povšimněte si: Pokud sečete na výšku 5,1 cm nebo nižší, zkontrolujte, zda je nutné nastavit zvedací pružiny žacího ústrojí. Viz část *Nastavení zvedacích pružin žacího ústrojí na straně 13*.

4. Sešlápnutím uvolňovacího pedálu uvolněte přepravní západku a spusťte žací ústrojí do sekací polohy.

Nastavení zvedacích pružin žacího ústrojí

Zkontrolujte, zda je nutné nastavit zvedací pružiny žacího ústrojí, při sečení na výšku 5,1 cm nebo nižší.

1. Sklopte sedadlo dopředu.

2. Povolte matici a seřiďte napětí pružiny.

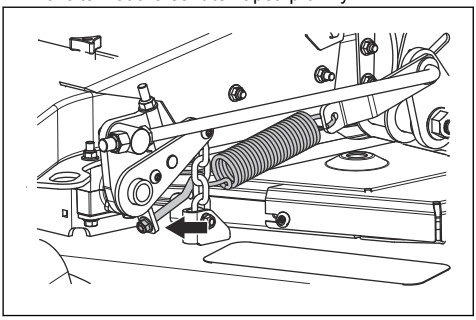

Nastartování motoru

1. Sedněte si na sedadlo.
2. Zatlačením tlačítka PTO vypněte pohon žacího ústrojí.

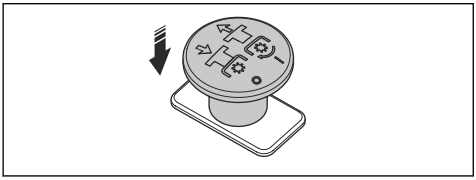

3. Nastavte žací ústrojí do přepravní polohy. Viz část *Nastavení žacího ústrojí do přepravní polohy nebo sekací polohy na strani 13*.
4. Zatáhněte parkovací brzdu. Viz část *Zatáhnutí a povolení parkovací brzdy na strani 12*.
5. Přesuňte páčku plynu (A) do polohy ½ plynu.

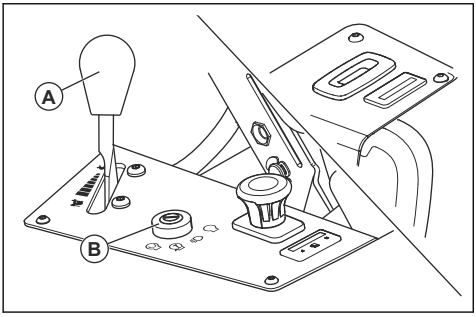

6. Otočením ventilu palivové nádrže vyberte 1 ze 2 palivových nádrží.
7. Nastavte výšku sečení. Viz část *Nastavení výšky sečení na strani 13*.
8. Zatlačte klíček zapalování a otočte ho do startovací polohy (B).
9. Po nastartování motoru klíček zapalování ihned uvolněte do provozní polohy.

Povšimněte si: Nenechávejte klíček zapalování ve startovací poloze déle než 5 sekund. Pokud motor nestartuje, před dalším pokusem počkejte 15 sekund.

10. Nechte motor běžet na ½ plynu 3 až 5 minut, než použijete plný plyn.
11. Posuňte ovládání plynu do polohy plného plynu.

Obsluha výrobku

1. Nastartujte motor. Další informace jsou uvedeny v části *Nastartování motoru na strani 14*.
2. Povolte parkovací brzdu. Další informace jsou uvedeny v části *Zatáhnutí a povolení parkovací brzdy na strani 12*.
3. Opatrně zatlačte 2 ovládací páky dopředu. Výrobek se začne pohybovat směrem dopředu. Rychlost jízdy vpřed se zvyšuje, čím více jsou 2 ovládací páky zatlačeny dopředu.

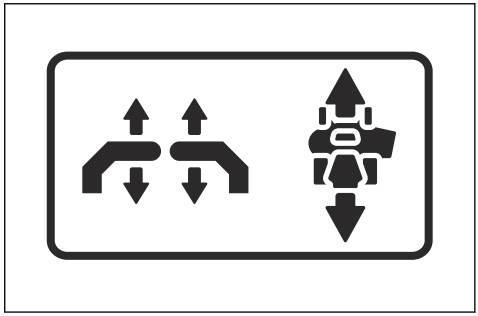

4. Opatrně zatáhněte 2 ovládací páky dozadu. Výrobek se začne pohybovat směrem dozadu. Rychlost jízdy vzad se zvyšuje, čím více jsou 2 ovládací páky zataženy dozadu.
5. Nastavením 2 ovládacích pák do neutrální polohy snižte rychlost a zastavte výrobek.
6. Podle následujících kroků při jízdě vpřed zatočte doleva nebo doprava.
   a) Zatáhněte levou ovládací páku dozadu směrem k neutrální poloze, aby výrobek zatočil doleva. Čím více zatáhnete levou ovládací páku dozadu, tím více výrobek zatočí doleva.

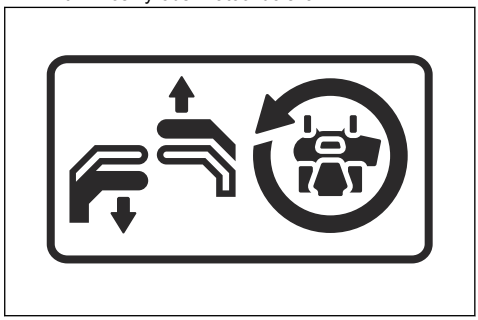

b) Zatáhněte pravou ovládací páku dozadu směrem k neutrální poloze, aby výrobek zatočil doprava. Čím více zatáhnete pravou ovládací páku dozadu, tím více výrobek zatočí doprava.

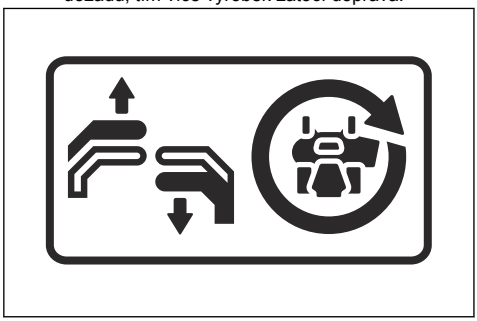

7. Podle následujících kroků se otočte kolem své osy na místě.
   a) Zatažením za 2 ovládacích páky dozadu směru k neutrální poloze snižte rychlost nebo zastavte výrobek.
   b) Posuňte 1 ovládací páku mírně dopředu a druhou ovládací páku mírně dozadu, abyste se otočili na místě.
8. Spusťte žací ústrojí do sekací polohy. Další informace jsou uvedeny v části *Nastavení žacího ústrojí do přepravní polohy nebo sekací polohy na strani 13*.
9. Vytažením tlačítka PTO zapnete pohon nožů.
10. Pokud je nutné během provozu nastavit výšku sečení, vyhledejte informace v části *Nastavení výšky sečení na strani 13*.

Vypnutí motoru

1. Posunutím 2 ovládacích pák do neutrální polohy zastavte výrobek.
2. Zatáhněte parkovací brzdu.
3. Stisknutím tlačítka PTO odpojte pohon nožů.

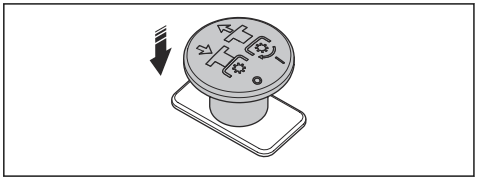

4. Uveďte žací ústrojí do přepravní polohy.
5. Posuňte ovládání plynu do polohy minimálního plynu.
6. Nechte motor běžet na volnoběh minimálně 1 minutu, dokud nedosáhne obvyklé provozní teploty.
7. Klíč zapalování otočte do polohy vypnuto.
8. Pokud se chytáte opustit výrobek, vyjměte klíček ze zapalování.

Jak docílit dobrých výsledků sečení

- Pro zajištění nejlepšího výkonu pravidelně provádějte údržbu výrobku podle plánu údržby. Další informace jsou uvedeny v části *Plán údržby na strani 16*.
- Nesekejte na mokrém trávníku. Při sečení mokré trávy mohou být výsledky sečení špatné.
- Začněte s vysokým nastavením výšky sečení a postupně ji snižujte.
- Při sečení trávy používejte plný plyn.
- Pokud je tráva vysoká a hustá, jeďte s výrobkem dopředu nízkou rychlostí.
- Sečte trávu po nepravidelné dráze.
- Při použití mulčovací sady sekejte trávu častěji.
- Chcete-li dosáhnout nejlepších výsledků, sečte trávu často.

Otočení za pomoci couvání

Správné otočení zabrání poškození trávníku. Cílem je otočit se při pohybu dopředu nebo dozadu. Nezatáčejte na malém poloměru na zastaveném kole.

1. Posečte pruh trávy.
2. Lehce zatočte (A) ve směru neposečené plochy trávy.

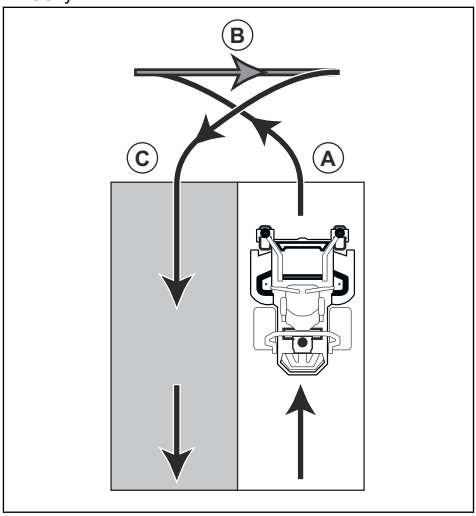

3. Zatáhněte 2 ovládací páky dozadu a jeďte s výrobkem vzad (B).
4. Zatlačte ovládací páky dopředu. Mírně zatočte (C) tak, že více zatáhnete za ovládací páku, která je ve směru posečeného pruhu trávy.
5. Zatlačením 2 ovládacích pák dopředu začněte sekat další pruh.

Úvod

VÝSTRAHA: Před prováděním jakékoli údržby je třeba, abyste si přečetli a porozuměli kapitole bezpečnosti.

Plán údržby

* = Pokyny nejsou uvedeny v tomto návodu k používání.

X = Pokyny jsou uvedeny v tomto návodu k používání.

O = Pokyny se nacházejí v příručce k motoru.

Plán údržby pro obsluhu

Údržba	Provádění denní údržby		Interval údržby v hodinách							Každou sezónu
	Před každým použitím	Po použití	25	50	100	250	300	400	500	
Promažte všechny maznice. Viz část *Maznice na strani 25*.			O							
Zkontrolujte parkovací brzdu. Viz část *Kontrola a seřízení parkovací brzdy na strani 18*.						X				
Zkontrolujte bezpečnostní systém. Viz část *Bezpečnostní zařízení na produktu na strani 9*.	X									
Zkontrolujte, zda z výrobku neuniká palivo nebo olej.	*									
Zkontrolujte, zda výrobek nevykazuje známky poškození.	*									
Zkontrolujte, zda jsou všechny díly utažené.	*									
Zkontrolujte, zda není poškozené žací ústrojí.	*									
Zkontrolujte tlak v pneumatikách. Viz část *Tlaky v pneumatikách na strani 20*.	X									
Nastartujte motor, zapojte nože a poslouchejte neobvyklé zvuky.	*									
Vyčistěte vnitřní povrchy žacího ústrojí. Viz část *Čištění výrobku na strani 18*.		X		X						
Očistěte okolí motoru.		*		*						
Očistěte okolí řemenů a řemenic.		*		*						
Zkontrolujte spoje baterie.				*						*
Zkontrolujte tlumič výfuku a sítko lapače jisker.				*						*

Údržba	Provádění denní údržby		Interval údržby v hodinách							Každou sezónu
	Před každým použitím	Po použití	25	50	100	250	300	400	500	
Naostřete nebo vyměňte nože. Viz část *Výměna lopatek na straně 22*.				X						X
Vyměňte palivový filtr.										*
Zkontrolujte lanko plynu.						*				
Zkontrolujte přední kola.						*				X
Zkontrolujte řemeny a řemenice.						*				*
Rozmontujte a zkontrolujte startér.									*	
Zkontrolujte seřízení žacího ústrojí. Viz část *Seřízení rovnoběžnosti žacího ústrojí na strani 21*.									X	X
Zkontrolujte hladinu motorového oleje. Viz část *Kontrola hladiny motorového oleje na strani 23*.	O									
Vyčistěte přívod vzduchu na motoru.[1]		O								
Zkontrolujte čisticí kryt na motoru.				O						
Vyměňte motorový olej a olejový filtr.				O						O
Odstraňte nečistoty z válce a chladicích žeber na hlavách válců.[2], [3]					O					
Zkontrolujte a vyčistěte chladicí žebra chladiče oleje.[4]					O					
Zkontrolujte a vyčistěte zapalovací svíčky.					O					O
Vyměňte primární vložku čističe vzduchu.[5]						O				
Zkontrolujte sekundární vložku čističe vzduchu.[6]						O				
Vyčistěte spalovací komoru.[7]							*			

[1] V prašných podmínkách je nutné provádět čištění a výměnu častěji.
[2] To musí provést schválený servisní pracovník.
[3] V prašných podmínkách je nutné provádět čištění a výměnu častěji.
[4] V prašných podmínkách je nutné provádět čištění a výměnu častěji.
[5] V prašných podmínkách je nutné provádět čištění a výměnu častěji.
[6] V prašných podmínkách je nutné provádět čištění a výměnu častěji.
[7] To musí provést schválený servisní pracovník.

Údržba	Provádění denní údržby		Interval údržby v hodinách							Každou sezónu
	Před každým použitím	Po použití	25	50	100	250	300	400	500	
Zkontrolujte a seřiďte vůli ventilu.[8]							*			
Vyčistěte dosedací plochu ventilu.[9]							*			
Vyměňte sekundární vložku čističe vzduchu.[10]									O	
Zkontrolujte hladinu hydraulického oleje.	X									
Vyměňte hydraulický olej a filtr.[11], [12]								*		

Čištění výrobku

VAROVÁNÍ: Nepoužívejte vysokotlaký čistič ani parní čistič. Voda může vniknout do ložisek a elektrických spojení a způsobit korozi a následné poškození výrobku.

Bezprostředně po použití výrobek vyčistěte.

- Nečistěte horké povrchy, například motor, tlumič výfuku a výfukový systém. Počkejte, dokud nebudou povrchy chladné, a poté odstraňte trávu a nečistoty.
- Použijte nejprve kartáč a až poté začněte čistit vodou. Odstraňte trávu a nečistoty z převodovky a jejího okolí, přívodu vzduchu k převodovce a z motoru.
- K čištění výrobku použijte tekoucí vodu z hadice. Nepoužívejte vysoký tlak.
- Nemiřte proud vody na elektrické součásti a ložiska. Čisticí prostředek může způsobit poškození.
- Horní stranu skeletu sekačky čistěte stlačeným vzduchem.
- Pomocí vodní hadice vyčistěte spodní stranu žacího ústrojí.
- Když je výrobek čistý, zapněte krátce žací ústrojí, aby se odstranila zbývající voda.

Čištění motoru a tlumiče výfuku

Udržujte motor a tlumič výfuku bez odřezků trávy a nečistot. Odřezky trávy na motoru nasáté palivem nebo olejem zvyšují nebezpečí požáru a riziko přehřívání motoru. Před čištěním nechte motor vychladnout. Vyčistěte jej vodou a kartáčem.

Odřezky trávy okolo chladiče rychle vysychají a zvyšují nebezpečí požáru. Odstraňte odřezky trávy kartáčem nebo vodou, když je tlumič výfuku studený.

Čištění baterie

Koroze a nečistoty na baterii a svorkách mohou způsobit snížení výkonu baterie.

1. Vyjměte baterii. Další informace jsou uvedeny v části *Demontáž a montáž baterie na strani 20*.
2. Opláchněte baterii vodou a nechte ji uschnout.

VAROVÁNÍ: Nepoužívejte vysokotlaký čistič ani parní čistič. Voda může vniknout do ložisek a elektrických spojení a způsobit korozi a následné poškození výrobku.

3. Očistěte svorky baterie a konce kabelů baterie drátěným kartáčem.

Kontrola a seřízení parkovací brzdy

Seřízení provádějte rovnoměrně na 2 parkovacích brzdách výrobku.

1. Zaparkujte výrobek na rovné ploše.
2. Vypněte motor.

[8] To musí provést schválený servisní pracovník.
[9] To musí provést schválený servisní pracovník.
[10] V prašných podmínkách je nutné provádět čištění a výměnu častěji.
[11] To musí provést schválený servisní pracovník.
[12] V prašných podmínkách je nutné provádět čištění a výměnu častěji.

3. Vyjměte nýtové kolíky a zvedněte měchy.

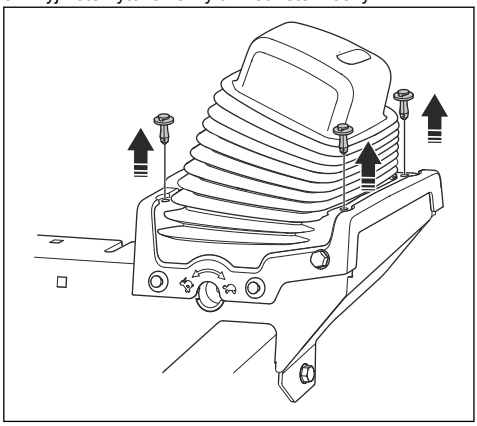

4. Zkontrolujte, zda nejsou poškozené součásti ovládacích pák.
5. Zkontrolujte sestavy parkovacích brzd a ujistěte se, že nechybí žádné součásti.
6. Vyměňte všechny poškozené nebo chybějící součásti.
7. Zatlačte ovládací páky zcela od sedadla.
8. Pomocí spároměru změřte vůli (A) mezi držákem zámku a adaptérem. Správná vůle je 0,75–1,5 mm.

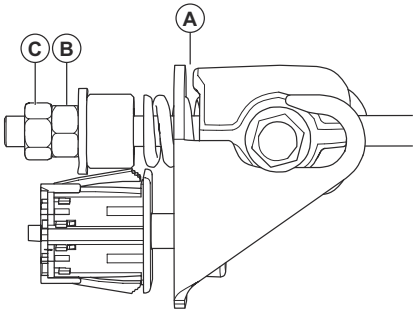

9. Povolte pojistnou matici (C) pomocí 1/2" klíče.
10. Nastavte správnou vůli mezi držákem zámku a adaptérem.
    a) Povolte nebo utáhněte seřizovací matici (B).
    b) Změřte vůli.
    c) Přidržte seřizovací matici (B) ve správné poloze a utáhněte pojistnou matici (C).
11. Aktivujte a deaktivujte parkovací brzdy nejméně 6krát, abyste se ujistili, že fungují správně. Viz část *Zatáhnutí a povolení parkovací brzdy na strani 12*.
12. Znovu změřte vůli (A) mezi držákem zámku a adaptérem.
13. Zkontrolujte, zda nejsou lanka parkovací brzdy napnutá, když jsou ovládací páky zcela zataženy směrem k sedadlu. Nenapínejte lanka parkovací brzdy.
14. Namontujte měchy.

Nabití baterie

- Pokud je baterie tak slabá, že není možné spustit motor, nabijte baterii. Informace o dobách nabíjení baterie naleznete v části *Doby nabíjení baterie na strani 31*.
- Používejte standardní nabíječku baterií.

VAROVÁNÍ: Nepoužívejte rychlonabíječky nebo startovací boxy. Rychlonabíječky nebo startovací boxy způsobí poškození elektrického systému výrobku.

- Před nastartováním motoru vždy odpojte nabíječku baterií.

Nouzové spuštění motoru

Pokud je baterie tak slabá, že není možné spustit motor, můžete pomocí startovacích kabelů provést nouzové nastartování motoru. Tento výrobek využívá 12V systém se záporným uzemněním. Výrobek, který použijete k nouzovému startování, musí mít také 12V systém se záporným uzemněním.

Připojení startovacích kabelů

VÝSTRAHA: Nebezpečí výbuchu kvůli výbušným plynům vycházejícím z baterie. Nepřipojujte zápornou svorku plně nabité baterie k záporné svorce slabé baterie nebo do její blízkosti.

VAROVÁNÍ: Nepoužívejte baterii výrobku ke startování jiných vozidel.

1. Připojte jeden konec červeného kabelu ke KLADNÉ svorce (+) slabé baterie (A).

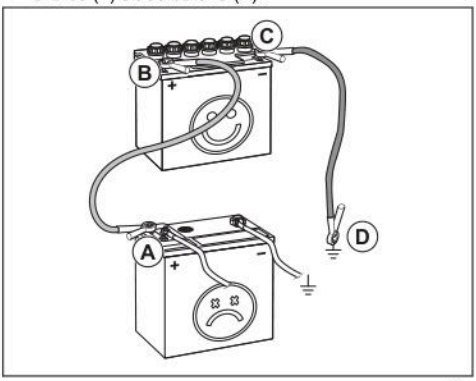

2. Připojte druhý konec červeného kabelu ke KLADNÉ svorce (+) plně nabité baterie (B).

VÝSTRAHA: Zamezte zkratu konců červeného kabelu s podvozkem.

3. Připojte jeden konec černého kabelu k ZÁPORNÉ svorce (-) plně nabité baterie (C).
4. Připojte druhý konec černého kabelu ke KOSTŘE (D) z dosahu palivové nádrže a baterie.

Odpojení startovacích kabelů

Povšimněte si: Odpojte startovací kabely v opačném pořadí jejich připojení.

1. Odpojte ČERNÝ kabel od podvozku.
2. Odpojte ČERNÝ kabel od plně nabité baterie.
3. Odpojte ČERVENÝ kabel od 2 baterií.

Demontáž a montáž baterie

1. Sklopte sedadlo dopředu. Další informace jsou uvedeny v části *Sklopení sedadla na strani 12*.
2. Vyšroubujte šroub a matici z držáku baterie a sejměte držák z baterie.

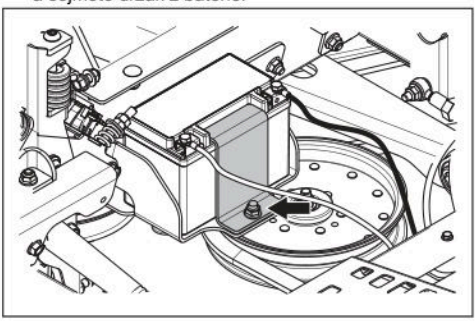

3. Pomocí 2 klíčů odpojte černý kabel baterie od záporné (−) svorky baterie.
4. Pomocí 2 klíčů odpojte červený kabel baterie od kladné (+) svorky baterie.
5. Opatrně vyjměte baterii z výrobku.
6. Montáž proveďte v opačném pořadí.

Seřízení jízdní stopy

Pokud se výrobek nepohybuje přímo vpřed, je nutné seřídit jízdní stopu.

VÝSTRAHA: Jízdní stopu vždy seřizujte na otevřeném prostranství bez přítomnosti osob.

1. Zkontrolujte tlak v pneumatikách. Viz část *Tlaky v pneumatikách na strani 20*.
2. Otočte ovladače pro nastavení jízdní stopy, dokud nebudou v jedné rovině s maticemi. Viz část *Popis výrobku na strani 3* s polohou ovladačů pro nastavení jízdní stopy.
3. Nastartujte výrobek.
4. Posuňte ovládací páky zcela dopředu a nastavte plný plyn.
5. Postupně otáčejte ovladačem jízdní stopy na pravé straně, dokud se výrobek nezačne pohybovat doprava.
6. Postupně otáčejte ovladačem jízdní stopy na levé straně, dokud se výrobek nezačne pohybovat přímo vpřed.

Tlaky v pneumatikách

Zkontrolujte, zda jsou správně nahuštěny všechny 4 pneumatiky. Další informace jsou uvedeny v části *Technické údaje na strani 29*.

Demontáž a montáž předních kol

1. Demontujte matici a šroub a demontujte přední kola z vidlic.

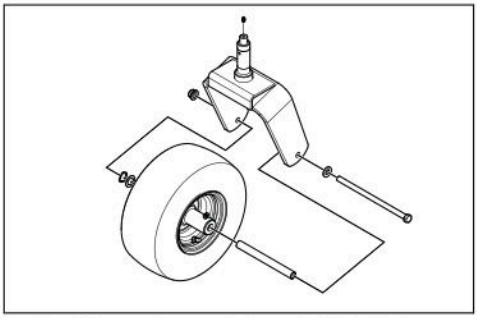

2. Montáž proveďte v opačném pořadí. Dotáhněte matici a šroub momentem 61 Nm.

Nastavení distančních koleček

Distanční kolečka udržují žací ústrojí ve správné poloze, aby nedocházelo za většiny terénních podmínek k zařínutí do země. Distanční kolečka lze nastavit do 3 poloh pro různé výšky trávy:

- Horní poloha: Výška trávy 38–64 mm.
- Střední poloha: Výška trávy 64–102 mm.
- Dolní poloha: Výška trávy 102–127 mm.

1. Zaparkujte výrobek na rovné ploše a vypněte motor.
2. Demontujte matici, šroub, osu a distanční kolečko.

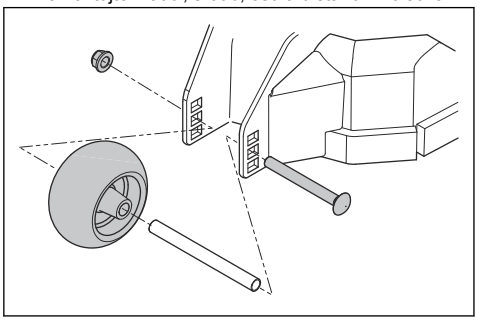

3. Nainstalujte distanční kolečko do jedné ze 3 poloh.

VAROVÁNÍ: Pokud jsou distanční kolečka nesprávně nastavena, může dojít k poškození žacího ústrojí. Distanční kolečka musí být přibližně 6,4 mm nad terénem.

Seřízení rovnoběžnosti žacího ústrojí

Tento postup nastaví žací ústrojí do standardní polohy.

1. Zkontrolujte, zda jsou pneumatiky nahuštěny na správný tlak. Viz část *Tlaky v pneumatikách na strani 20*.
2. Zaparkujte výrobek na rovné ploše.
3. Otočte vnější špičky nožů, aby byly zarovnané s žacím ústrojím ze strany na stranu.

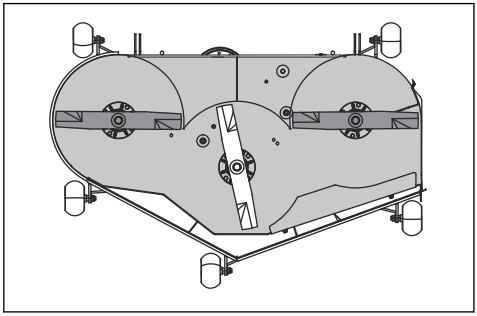

VÝSTRAHA: Nože na žacím ústrojí jsou ostré a mohou způsobit zranění. Používejte ochranné rukavice.

4. Změřte vzdálenost mezi zemí a dolní částí špičky nože na straně výhozu žacího ústrojí. Poznamenejte si vzdálenost.
5. Změřte vzdálenost mezi zemí a dolní částí špičky nože na straně naproti výhozu. Vzdálenost musí být stejná jako vzdálenost na straně výhozu. Pokud je nezbytné provést seřízení, seřiďte 2 přední šrouby tak, aby byly 2 vzdálenosti ze strany na stranu stejné.

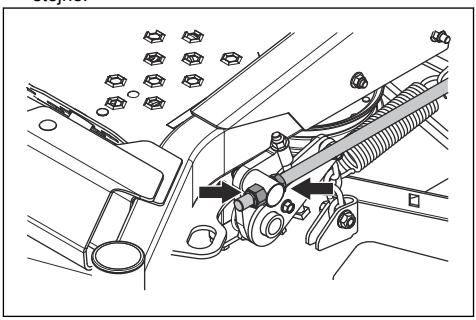

6. Otočte 2 vnější nože, aby byly zarovnány s žacím ústrojím zpředu dozadu.

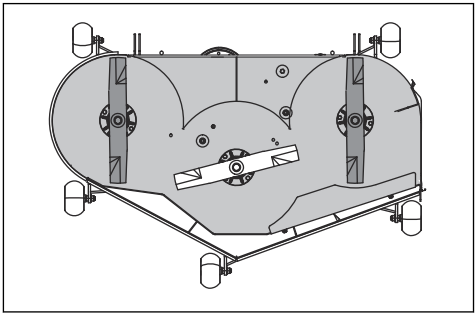

7. Seřiďte 2 zadní matice, dokud nebudou špičky zadních nožů nastaveny o 3,2 až 9,5 mm vzadu výše než špička předního nože.
8. Znovu změřte vzdálenosti, abyste se ujistili, že žací ústrojí bylo správně seřízeno.

Nastavení neutrální polohy

Neutrální polohu je nutné nastavit, pokud se jedno ze dvou zadních kol otáčí při aktivované parkovací brzdě.

1. Pomocí zvedacího zařízení zvedněte zadní část výrobku, aby se zadní kola nedotýkala země.
2. Umístěte pod výrobek stabilní předmět a ujistěte se, že se výrobek nemůže pohybovat dopředu ani dozadu.
3. Zatáhněte parkovací brzdu.

4. Nastartujte výrobek.
5. Sklopte sedadlo dopředu.
6. Vyjměte čep z přední spojky a přidržte jej.

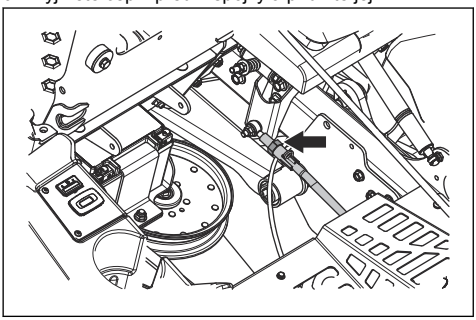

7. Rukou otáčejte šestihrannou maticí ve směru nebo proti směru hodinových ručiček, dokud se zadní kolo nepřestane otáčet.
8. Znovu otočte šestihrannou matici ve stejném směru a zastavte, když se zadní kolo bude otáčet v opačném směru. Spočítejte počet otáček, které provedete na šestihranné matici.
9. Otočte šestihrannou matici v opačném směru o ½ otáček, které jste napočítali v předchozím kroku.
10. V případě potřeby proveďte seřízení pro druhou stranu.

Kontrola nožů

VAROVÁNÍ: Poškozené nebo nesprávně vyvážené nože mohou způsobit poškození výrobku. Vyměňte poškozené lopatky. Obraťte se na schválený servis a požádejte o naostření a vyvážení tupých nožů.

- Prohlédněte nože a zkontrolujte, zda nejsou poškozené; v případě potřeby je naostřete.

Výměna lopatek

1. Demontujte šroub nože.
2. Namontujte nový nůž stranou bez značek k žacímu ústrojí.

VÝSTRAHA: Nesprávný typ nožů může způsobit odmrštění předmětů od žacího ústrojí a vážné zranění. Používejte pouze schválené nože.

3. Připevněte šroub nože. Utáhněte šroub momentem 90 ft-lb / 122 Nm.

Demontáž řemenu žacího ústrojí

Před prováděním tohoto postupu zaparkujte výrobek na rovném povrchu a aktivujte parkovací brzdu.

1. Nastavte žací ústrojí do nejnižší polohy.
2. Sejměte 2 kryty řemenu.
3. Odstraňte veškeré nečistoty a nežádoucí materiály kolem krytů nožů a na povrchu žacího ústrojí.
4. Zatlačením na vodicí rameno snižte napnutí řemenu žacího ústrojí a opatrně sejměte řemen žacího ústrojí z řemenic.

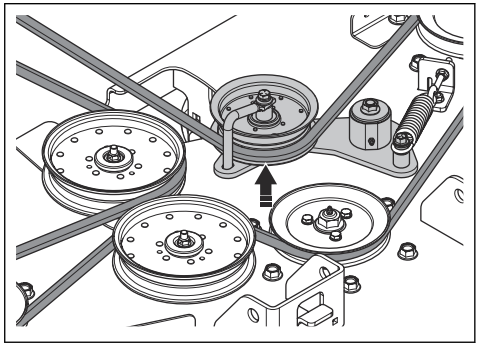

5. Sejměte řemen žacího ústrojí z elektrické spojky na hřídeli motoru.

Montáž řemenu žacího ústrojí

1. Nasaďte řemen žacího ústrojí na řemenici elektrické spojky na hřídeli motoru.
2. Nasaďte hnací řemen na řemenice žacího ústrojí.

Povšimněte si: Při montáži řemenu žacího ústrojí se řiďte štítkem pro vedení řemenu na žacím ústrojí.

3. Zatlačte na vodicí rameno, dokud nebude možné umístit řemen žacího ústrojí kolem stacionární kladky napínače řemenu, která jej udrží na místě.
4. Opatrně nasaďte řemen žacího ústrojí kolem stacionární kladky napínače řemenu a pomalu uvolněte vodicí rameno zpět na místo.
5. Ujistěte se, že je vedení řemenu v souladu s vedením řemenu uvedeným na štítku pro vedení řemenu.
6. Zkontrolujte, zda není řemen žacího ústrojí zkroucený.
7. Změřte délku napínací pružiny.

8. Pokud není napínací pružina v rozsahu 90,2–95,7 mm, seřiďte ji.

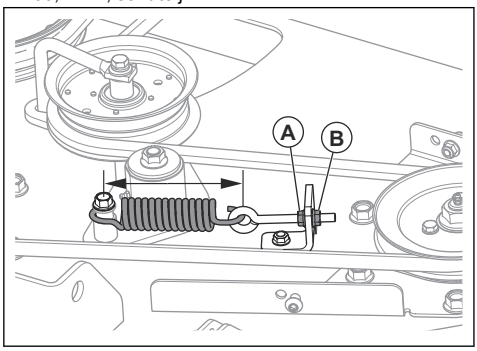

a) Povolte pojistnou matici (A).
b) Otáčejte seřizovací maticí (B), dokud nemá napínací pružina správnou délku.
c) Dotáhněte pojistnou matici (A).

9. Namontujte 2 kryty řemenu.

Demontáž řemenu čerpadla

1. Sejměte řemen ústrojí. Viz část *Demontáž řemenu žacího ústrojí na strani 22*.
2. Demontujte brzdu spojky, abyste získali přístup k řemenu čerpadla.

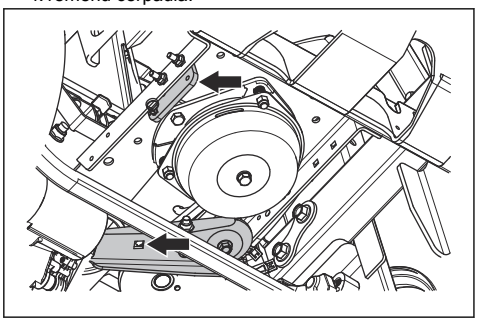

3. Odpojte lanko ovládání spojky.
4. Vložte 1/2" klíč do čtvercového otvoru napínacího ramene.
5. Pomocí klíče posuňte napínací rameno, abyste snížili napnutí řemenu čerpadla.
6. Sejměte řemen z řemenice motoru a čerpadla.

Montáž řemenu čerpadla

1. Nasaďte řemen čerpadla na řemenici motoru a levou řemenici čerpadla.
2. Veďte řemen čerpadla vnitřkem napínací kladky.
3. Vložte 1/2" klíč do čtvercového otvoru napínacího ramene.
4. Posuňte napínací kladku dozadu a přidržte ji.
5. Opatrně nasaďte řemen čerpadla kolem pravé napínací kladky řemenu čerpadla a uvolněte napínací rameno zpět na místo.
6. Namontujte brzdu spojky.
7. Namontujte řemen žacího ústrojí. Viz část *Montáž řemenu žacího ústrojí na strani 22*.
8. Zkontrolujte napnutí řemenu čerpadla. Doporučené napnutí řemenu čerpadla je 12,25 kg.
9. Otáčením matice na šroubu s okem na kladce napínače řemenu nastavte napnutí řemenu čerpadla.

Kontrola hladiny motorového oleje

1. Zaparkujte výrobek na rovné ploše a vypněte motor.
2. Přístup k motoru získáte vyklopením sedadla obsluhy.
3. Povolte olejovou měrku a vytáhněte ji.
4. Setřete olej z olejové měrky.
5. Zasuňte olejovou měrku do otvoru pro olejovou měrku a dotáhněte ji.
6. Povolte a vytáhněte olejovou měrku a odečtěte hladinu oleje.
7. Hladina oleje musí být mezi značkami na měrce. Pokud je hladina blízko značky ADD (Doplnit), doplňte olej po značku FULL (Plná).

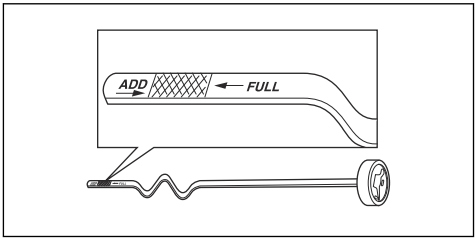

8. Doplňte olej otvorem pro olejovou měrku. Olej doplňujte pomalu.

Povšimněte si: Typy motorového oleje doporučené společností Husqvarna naleznete v části *Technické údaje na strani 29*. Nemíchejte různé typy olejů.

9. Před nastartováním motoru zcela dotáhněte olejovou měrku.

Výměna motorového oleje

Když je motor studený, spusťte před vypuštěním motorového oleje na 1–2 minuty motor. Tím se motorový olej zahřeje a rychleji se vypustí.

VÝSTRAHA: Před vypuštěním motorového oleje nechte motor nejméně 1–2 minuty vypnutý. Motorový olej je velmi horký a může způsobit popáleniny.

Před vypuštěním nechte motorový olej vychladnout.

VÝSTRAHA: Pokud se polijete motorovým olejem, omyjte zasažené místo mýdlem a vodou.

1. Zaparkujte výrobek na rovné ploše a vypněte motor.
2. Zatáhněte parkovací brzdu. Viz část *Zatáhnutí a povolení parkovací brzdy na strani 12*.
3. Odstraňte veškeré nečistoty kolem víčka olejové nádrže.
4. Odmontujte víčko olejové nádrže a olejovou měrku.
5. Vyhledejte odtokovou hadici v pravé zadní části motoru.

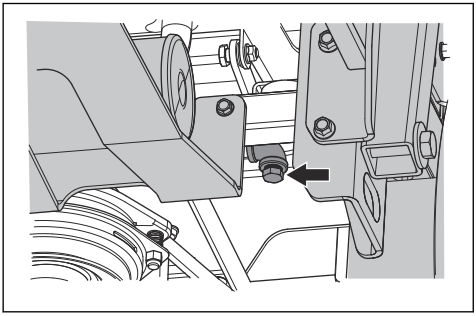

6. Pod odtokovou hadici oleje umístěte nádobu.
7. Vyjměte vypouštěcí zátku oleje.
8. Nechte olej vytéct do nádoby.
9. Vyměňte a namontujte vypouštěcí zátku oleje.
10. Doplňte nový olej a zkontrolujte hladinu oleje. Viz část *Kontrola hladiny motorového oleje na strani 23*.
11. Namontujte víčko olejové nádrže a olejovou měrku.

Povšimněte si: Informace o bezpečné likvidaci použitého motorového oleje naleznete v části *Likvidace na strani 28*.

Odvzdušnění hydrostatického systému

Z hydrostatického systému je nutné pravidelně odstraňovat vzduch, aby nedocházelo k vysoké hlučnosti, vysoké provozní teplotě, poškození součástí, nadměrnému rozpínání hydraulického oleje a poklesu výkonu pohonu. Při prvním odvzdušnění hydrostatického systému musí být hnací kola nastavena nad zem. Vzduch je třeba odstranit z hydrostatického systému také při každém otevření hydrostatického systému za účelem údržby a po přidání hydraulického oleje.

1. Zkontrolujte, zda je hladina hydraulického oleje správná.
2. Povolte parkovací brzdu.
3. Odpojte hnací ústrojí. Další informace jsou uvedeny v části *Zapojení a odpojení hnacího ústrojí na strani 13*.
4. Nastartujte motor a uveďte jej na vysoké volnoběžné otáčky. Další informace jsou uvedeny v části *Ovládání plynu na strani 4*.
5. Pomalu pohybujte ovládacími pákami dopředu a dozadu přibližně 5krát nebo 6krát. Po odstranění vzduchu z hydrostatického systému se hladina hydraulického oleje sníží.
6. Nastavte ovládání plynu na volnoběžné otáčky. Další informace jsou uvedeny v části *Ovládání plynu na strani 4*.
7. Zapojte hnací ústrojí. Další informace jsou uvedeny v části *Zapojení a odpojení hnacího ústrojí na strani 13*.
8. Pomalu pohybujte ovládacími pákami dopředu a dozadu 5krát nebo 6krát.
9. Vypněte motor.
10. Zkontrolujte hladinu hydraulického oleje a v případě potřeby jej doplňte.
11. V případě potřeby opakujte výše uvedené kroky, dokud z hydrostatického systému neodstraníte veškerý vzduch. Pokud výrobek pracuje správně, byl z hydrostatického systému odstraněn veškerý vzduch.

Mazání, obecné informace

- Vyjměte klíček zapalování, aby během mazání nedošlo k náhodnému pohybu.
- Před mazáním dílu na výrobku vyčistěte oblast.
- Při mazání olejem použijte olejničku.
- Při mazání vazelínou používejte mazivo na kuličková ložiska s antikorozními přísadami. Po namazání otřete přebytečné zbytky maziva.
- Pokud výrobek používáte každý den, provádějte promazání dvakrát týdně.
- Je důležité, aby se mazivo nedostalo na řemeny nebo do drážek řemenic. Mazivo z těchto dílů odstraňte alkoholem. Pokud ani po odstranění maziva alkoholem není tření mezi řemenem a řemenicí dostatečné, vyměňte řemen.

VAROVÁNÍ: K čištění řemenů nepoužívejte benzín ani jiné ropné produkty.

Maznice

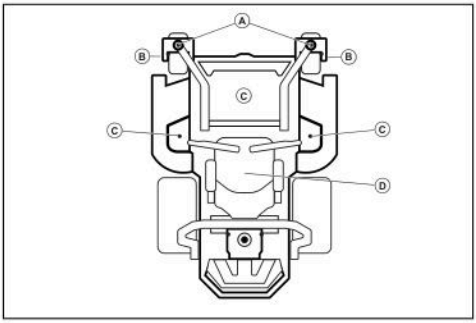

Viz část	Mazání
A	Promažte maznici na otočné ose pomocí mazací pistole.
B	Promažte maznici na hřídeli kola pomocí mazací pistole.
C	Promažte maznice na každém vřetenu pomocí mazací pistole.
D	Promažte maznici na napínacím ramenu žacího ústrojí.

Vždy používejte kvalitní mazivo. Vždy používejte doporučený olej, viz část *Technické údaje na strani 29*.

Mazání předních kol

- Demontujte protiprachový kryt (A). Promažte maznici (B) pomocí mazací pistole tak, až mazivo začne vytékat z horní podložky.

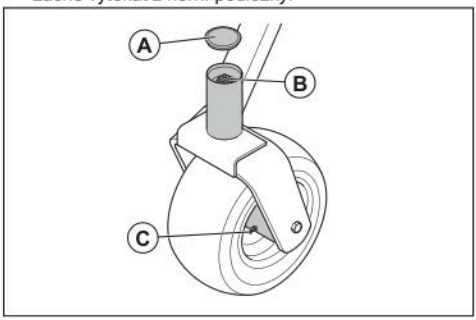

- Promažte ložisko předních kol (C) pomocí mazací pistole tak, až mazivo začne vytékat ven.

Mazání vřeten žacího ústrojí

1. Demontujte opěrku nohy (A).

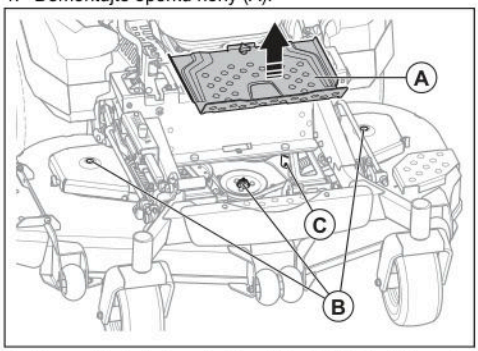

2. Promažte 3 vřetena žacího ústrojí (B) 2–3 dávkami.

Povšimněte si: Při mazání vřeten žacího ústrojí použijte mazací pistoli s pryžovou hadicí.

3. Promažte vodicí rameno (C) 2–3 dávkami.

Utahovací momenty

Šroub klikové hřídele motoru	50 ft/lb / 68 Nm
Matice řemenice trnu	17 ft/lb / 23 Nm
Matice napínací kladky	30 ft/lb / 40,6 Nm
Matice pouzdra napínacího ramene	70 ft/lb / 95 Nm

Matice kol	75 ft/lb / 102 Nm
Šrouby nože	90 ft/lb / 122 Nm
Zapalovací svíčka	16,6 ft/lb / 22,5 Nm

Odstraňování problémů

Tabulka řešení problémů

Pokud nedokážete najít řešení problémů v tomto návodu k používání, obraťte se na servisního pracovníka Husqvarna.

Problém	Příčina
Motor nestartuje.	Je zapnutý pohon nožů. Viz část *Tlačítko PTO (vývodové hřídele) na strani 4*.
	Ovládací páky nejsou zajištěné v poloze parkovací brzdy.
	Baterie je příliš slabá. Viz část *Nabití baterie na strani 19*.
	Ve vedení paliva jsou nečistoty.
	Uzavírací ventil paliva je zavřený nebo v nesprávné poloze.
	Zanesený palivový filtr nebo vedení paliva.
	Systém zapalování je poškozený.
Startér neprotáčí motor.	Baterie je příliš slabá. Viz část *Nabití baterie na strani 19*.
	Je špatné připojení mezi konektory kabelů a vývody baterie. Viz část *Čištění baterie na strani 18*.
	Pojistka je spálená. Viz část *Pojistky na strani 5*.
	Kontrola přítomnosti obsluhy nefunguje správně. Viz část *Provozní podmínky na strani 9*.
Motor neběží plynule.	Palivový filtr nebo palivová tryska jsou zanesené.
	Zpětný ventil na víčku palivové nádrže je ucpaný.
	Palivová nádrž je téměř prázdná.
	Zapalovací svíčka je poškozená.
	Nesprávná palivová směs nebo typ paliva.
	V palivu je voda.
	Vzduchový filtr je zanesený.
Motor nemá výkon.	Vzduchový filtr je zanesený.
	Zapalovací svíčka je poškozená.
	V hydraulickém systému je vzduch.

Problém	Příčina
Vnitřní součásti výrobku vibrují.	Nože jsou povolené. Viz část *Kontrola nožů na strani 22*.
	Minimálně jeden nůž je nevyvážený. Viz část *Ovládání plynu na strani 4*.
	Motor je povolený.
Teplota motoru je příliš vysoká.	Zanesený vzduchový filtr nebo chladicí žebra.
	Motor je přetížený.
	Nedostatečné proudění vzduchu kolem motoru.
	Regulátor otáček motoru je poškozený.
	Příliš nízká hladina oleje.
	Ve vedení paliva jsou nečistoty.
	Zapalovací svíčka je poškozená.
Baterie se nenabíjí.	Je špatné připojení mezi konektory kabelů a vývody baterie. Viz část *Čištění baterie na strani 18*.
	Nabíjecí kabel je odpojený.
	Systém nabíjení nefunguje správně.
Výrobek se pohybuje pomalu, nepravidelnou rychlostí nebo se nepohybuje vůbec.	Je aktivovaná parkovací brzda.
	Je aktivována uvolňovací páka hydrauliky.
	Hnací řemen na převodovce je uvolněný nebo poškozený.
	V hydraulickém systému je vzduch.
Není zapojený pohon nožů.	Uvolněný hnací řemen žacího ústrojí sekačky.
	Kontakt elektromagnetické spojky je volný.
	Pojistka je spálená. Viz část *Pojistky na strani 5*.
Z jednotky Transaxle uniká olej.	Těsnění nebo skříň jsou poškozené.
	V hydraulickém systému je vzduch.
Výsledky sečení jsou neuspokojivé.	Pneumatiky na levé a pravé straně mají jiný tlak. Viz část *Tlaky v pneumatikách na strani 20*.
	Nože jsou poškozené.
	Zavěšení žacího ústrojí není vodorovné.
	Nože jsou tupé. Viz část *Kontrola nožů na strani 22*.
	Výrobek je provozován příliš vysokou rychlostí vpřed nebo vzad. Viz část *Jak docílit dobrých výsledků sečení na strani 15*.
	Tráva je dlouhá nebo mokrá. Viz část *Jak docílit dobrých výsledků sečení na strani 15*.
	Žací ústrojí je ucpané trávou. Viz část *Čištění výrobku na strani 18*.

Přeprava, skladování a likvidace

Přeprava

- Výrobek je těžký a může způsobit zranění rozdrcením částí těla. Při nakládání a vykládání výrobku na vozidlo nebo přívěs dbejte zvýšené opatrnosti.
- Při nakládání výrobkem couvejte na schválené rampy s maximálním provozním úhlem 10°. Výrobek nezdvihejte.
- Při přepravě výrobku používejte schválený přívěs.
- Před přepravou výrobku na přívěsu po silnici se řádně obeznamte s místním silničními předpisy.
- Zastavte přívod paliva výrobku.
- Zajistěte výrobek schválenými zařízeními, jako jsou popruhy. Použijte upevňovací body na výrobku. Parkovací brzda není dostačující k zajištění výrobku během přepravy.

Tažení výrobku

VÝSTRAHA: Před vlečením výrobku je třeba, abyste si přečetli a porozuměli kapitole o bezpečnosti. Další informace jsou uvedeny v části *Bezpečnost na strani 6*.

- Při vlečení výrobku buďte opatrní.
- Při vlečení výrobku jeďte s výrobkem pomalu.
- Při vlečení výrobku se prodlužuje brzdná dráha. Rychlost je třeba snížit včas.
- Aby byl zajištěn bezpečný provoz, provádějte široké zatáčky.
- Vlečení neprovádějte v blízkosti příkopů, otevřené vody a dalších nebezpečných míst.

Skladování

Na konci sezóny a před uskladněním na dobu delší než 30 dní připravte výrobek k uskladnění. Když necháte v palivové nádrži palivo déle než 30 dní, mohou lepkavé usazeniny způsobit ucpání. To může negativně ovlivňovat správnou činnost motoru.

Aby se zabránilo lepkavým usazeninám při skladování, přidejte stabilizátor. Při použití alkylátového benzínu není nutné používat stabilizátor. Používáte-li standardní benzín, nezačínejte používat alkylátový benzín. Citlivé pryžové součásti mohou ztvrdnout. Stabilizátor přidejte do paliva v nádrži nebo v kanystru používaném ke skladování paliva. Vždy používejte mísicí poměry stanovené výrobcem. Přidejte stabilizátor a nechte motor běžet minimálně 10 minut.

VÝSTRAHA: Je-li v nádrži palivo, neskladujte stroj v uzavřených nebo špatně větraných prostorech. Hrozí nebezpečí požáru, pokud se výpary paliva dostanou do kontaktu s otevřeným ohněm, jiskrami nebo zapalovacím plamínkem, který se vyskytuje například u karmy, zásobníku horké vody, sušičky atd.

VÝSTRAHA: Odstraňte z výrobku trávu, listí a další hořlavé materiály, aby se snížilo nebezpečí požáru. Před uložením do skladovacího prostoru nechte výrobek vychladnout.

- Vyčistěte výrobek. Viz část *Čištění výrobku na strani 18*.
- Odstraňte z chladicího ventilátoru nežádoucí materiály.
- Opravte poškozený lak, aby se zabránilo korozi.
- Prohlédněte výrobek ohledně opotřebených a poškozených součástí a dotáhněte povolené šrouby a matice.
- Vyjměte baterii. Vyčistěte baterii, nabijte ji a během skladování ji udržujte v chladu.
- Vyměňte motorový olej a zlikvidujte vyjetý olej.
- Vyprázdněte palivovou nádrž. Nastartujte motor a nechte jej běžet, dokud se nespotřebuje zbývající palivo.

Povšimněte si: Pokud jste přidali stabilizátor, nevyprazdňujte palivovou nádrž.

- Vyjměte svíčky a do každého válce nalijte asi polévkovou lžíci motorového oleje. Ručně otočte hřídelí motoru, aby se olej rozprostřel ve válci a instalujte zpět svíčky.
- Promažte všechny maznice, spoje a osy.
- Výrobek skladujte na čistém a suchém místě a jako dodatečnou ochranu jej přikryjte.

Likvidace

- Chemikálie mohou být nebezpečné a nesmí být vypouštěny do půdy. Vždy odevzdejte použité chemikálie v servisním středisku nebo příslušném sběrném místě.
- Když je výrobek opotřebený, odvezte jej prodejci nebo do příslušného sběrného místa.
- Olej, olejové filtry, palivo a baterie mohou mít negativní vliv na životní prostředí. Dodržujte místní požadavky ohledně recyklace a platné předpisy.
- Nelikvidujte baterii v rámci domovního odpadu.
- Odešlete baterii do servisu Husqvarna nebo ji odevzdejte ve sběrném místě jako použitou baterii.

Technické údaje

	Z560X
Motor	
Značka/model	Kawasaki/FX801V
Jmenovitý výkon motoru, hp / kW[13]	23,9 / 17,9
Zdvihový objem, cm^3	852
Max. otáčky motoru, ot/min	3 000 ± 100
Palivo, min. oktanové číslo, bezolovnaté, max. 10 %etanolu, max. 15 % MTBE	87
Objem nádrže, galony/l	12 / 45,4
Olej	Třída SF, SG, SH, SJ nebo SL SAE40, SAE30, SAE20W-50, SAE10W-40, SAE10W-30, SAE5W-20
Kapacita oleje, unce/litry	76,8 / 2,3
Systém mazání	Tlakové s olejovým filtrem
Chladicí systém	Chlazení vzduchem
Vzduchový filtr	Pro náročné podmínky, pouzdrového typu
Alternátor, napětí a proud při 3 600 ot/min	12 V, 15 A při 3 600 ot/min
Startér	Elektrický
Rozměry	
Délka, palce/cm	81 / 206
Šířka, palce/cm	53,5 / 136
Šířka se zvednutým výhozem, palce/cm	63,8 / 162
Šířka se spuštěným výhozem, palce/cm	74 / 188
Výška, palce/cm	46 / 117
Výška se zvednutým ochranným rámem (ROPS), palce / cm	73 / 185
Hmotnost s prázdnými nádržemi, lb / kg	1 250 / 567
Max. celková hmotnost vozidla, lb / kg[14]	2 200 / 998
Max. sklon, stupně °	10
Šířka sečení, palce/cm	60 / 152,4
Výška sečení, palce/cm	1–5 / 30–130

[13] Uvedený jmenovitý výkon od výrobce motoru je průměrný hrubý výkon při specifikovaných otáčkách typického vyrobeného motoru pro příslušný model motoru měřený podle norem SAE ohledně hrubého výkonu motoru. Viz specifikace motoru od výrobce motoru.

[14] Max. celková hmotnost vozidla je maximální nosnost plně zatíženého výrobku. To zahrnuje obsluhu, veškeré příslušenství, doplňky, vybavení a náklad.

	Z560X
Žací ústrojí	
Konstrukce žacího ústrojí	Třída 7 (montované)
Počet nožů	3
Délka čepele, palce/cm	21 / 53,23
Aktivace nožů	Elektromagnetická spojka
Produktivita, akry/h / m^2/h	4,8 / 19 424,9
Pneumatiky	
Tlak v pneumatikách, zadní – přední, kPa/PSI/bar	103 / 15 / 1
Pneumatiky předních kol, palce	13 x 6,5-6
Zadní kola, pneumatiky na trávník, palce	24 x 12-12
Distanční kolečko	6polohová
Převodovka	
Převodovka	Hydro-Gear® ZT5400
Převodový olej	Třída SL SAE20W-50
Ovládací páka	Dvě páky s molitanovými držadly
Maximální rychlost vpřed, mph / km/h	9,9 / 16
Maximální rychlost vzad, mph / km/h	4,3 / 7
Brzdy	Mechanická parkovací brzda
Elektrický systém	
Baterie	12 V, třída 230 CCA
Zapalovací svíčka	NGK BPR4ES
Elektrodová vzdálenost, palce/mm	0,03 / 0,76
Utahovací moment zapalovací svíčky, ft/lb / Nm	16,6 / 22,5

Doby nabíjení baterie

Standardní baterie	Stav nabití	Přibližná doba nabíjení pro plné nabití při 26 °C[15]			
		Při maximálním proudu:			
		50 A	30 A	20 A	10 A
12,6 V	100 %	Plně nabitá			
12,4 V	75 %	20 min	35 min	48 min	90 min
12,2 V	50 %	45 min	75 min	95 min	180 min
12,0 V	25 %	65 min	115 min	145 min	280 min
11,8 V	0 %	85 min	150 min	195 min	370 min

Servis

Servis

Nechte provést roční kontrolu v autorizovaném servisu, aby bylo zajištěno, že bude výrobek fungovat bezpečně a bude v nejlepším stavu během sezóny, kdy se výrobek nejvíce používá. Nejlepší čas pro servis a generální opravu výrobku je období, kdy se výrobek málo používá.

Při zasílání objednávky na náhradní díly poskytněte informace o roku nákupu, modelu, typu a výrobním čísle.

Vždy používejte pouze originální náhradní díly.

[15] **Doba nabíjení baterie se může lišit v závislosti na kapacitě, stavu, stáří a teplotě baterie a účinnosti nabíječky.**

Prohlášení o shodě

Prohlášení o shodě EU

My, společnost Husqvarna AB, SE 561 82 Huskvarna, ŠVÉDSKO, zcela zodpovědně prohlašujeme, že příslušný výrobek:

Popis	**Sekačka s nulovým poloměrem otáčení**
Značka	Husqvarna
Platforma / typ / model	Z560X
Šarže	Výrobní číslo od roku 2023 a dále

je zcela ve shodě s následujícími směrnicemi a předpisy EU:

Směrnice/předpis	**Popis**
2006/42/ES	„o strojních zařízeních“
2011/65/EU	„o omezení používání některých nebezpečných látek“
2014/30/EU	„o elektromagnetické kompatibilitě“
2000/14/ES, 2005/88/ES	„o venkovním hluku“

Platí následující harmonizované normy anebo technické specifikace: EN ISO 12100:2010, EN ISO 14982:2009, EN ISO 5395-1:2013/A1:2018, EN ISO 5395-3:2013/A1:2017/A2:2018, EN ISO 3744:2010, EN ISO 11094:1991, EN 1032:2009, EN IEC 63000:2018.

Deklarované úrovně hluku jsou uvedeny v části s technickými údaji této příručky a podepsaném prohlášení o shodě EU ve shodě se směrnicí 2000/14/ES, příloha VI.

Jménem společnosti Husqvarna AB, SE 561 82 Huskvarna, ŠVÉDSKO, Huskvarna, 2023-07-20



Claes Losdal

Osoba odpovědná za technickou dokumentaci

CE

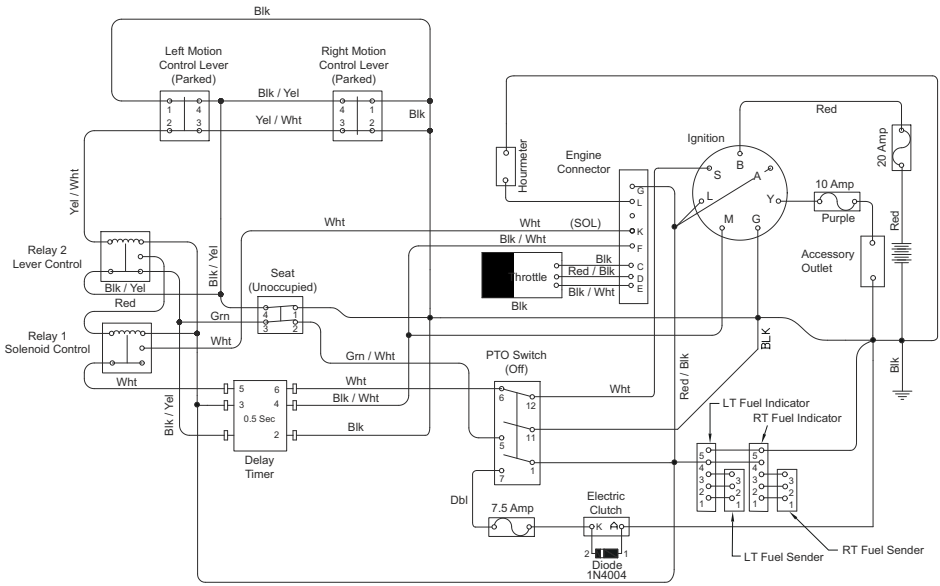
Blk
Left Motion Control Lever (Parked)
Right Motion Control Lever (Parked)
Blk / Yel
Yel / Wht
Blk
Yel / Wht
Relay 2 Lever Control
Blk / Yel
Red
Blk / Yel
Seat (Unoccupied)
Grn
Relay 1 Solenoid Control
Wht
Wht
Grn / Wht
Blk / Yel
0.5 Sec
Delay Timer
Wht
Blk / Wht
Blk
Hourmeter
Engine Connector
Wht
Wht (SOL)
Blk / Wht
Throttle
Blk
Red / Blk
Blk / Wht
Blk
Ignition
Red
20 Amp
10 Amp
Purple
Red
Accessory Outlet
PTO Switch (Off)
Wht
Red / Blk
BLK
Blk
LT Fuel Indicator
RT Fuel Indicator
Dbl
7.5 Amp
Electric Clutch
Diode 1N4004
LT Fuel Sender
RT Fuel Sender

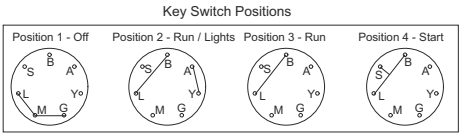
Key Switch Positions
Position 1 - Off
Position 2 - Run / Lights
Position 3 - Run
Position 4 - Start

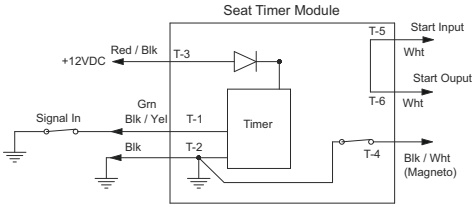
Seat Timer Module
+12VDC
Red / Blk
T-3
T-5
Start Input
Wht
Start Ouput
T-6
Wht
Signal In
Grn
Blk / Yel
T-1
Timer
Blk
T-2
T-4
Blk / Wht
(Magneto)

Husqvarna®

www.husqvarna.com

Původní pokyny
Originalne upute
Eredeti útmutatás

Oryginalne instrukcje
Pôvodné pokyny
Izvirna navodila



1143672-50 Rev. 2

2023-08-22