

Husqvarna®



R 214, R 214C

CS	Návod k použití	2-36
HU	Használati utasítás	37-72
PL	Instrukcja obsługi	73-109
SK	Návod na obsluhu	110-144

Obsah

Úvod ... 2
Bezpečnost ... 6
Sestavení ... 11
Provoz ... 13
Údržba ... 16
Odstraňování problémů ... 28
Přeprava, skladování a likvidace ... 30
Technické údaje ... 32
Servis ... 36
Předpisy a schválení ... 36

Úvod

Předprodejní servis a objednací čísla

Povšimněte si: U tohoto výrobku byl proveden předprodejní servis. Ujistěte se, že jste od prodejce obdrželi podepsanou kopii dokumentu o předprodejním servisu.

Kontaktní informace servisu Husqvarna:	
Tento návod k používání patří k výrobku s následujícími údaji:	
Objednací číslo (PNC):	
Husqvarna ID (HID):	
Výrobní číslo:	
Motor:	
Přední převodovka:	
Zadní převodovka:	
Další informace:	

Další informace o objednacích číslech naleznete v části *Typový štítek na strani 6*.

Popis výrobku

Výrobek Husqvarna R 214, R 214C je sekačka se sedící obsluhou. Pedály pro jízdu vpřed a vzad umožňují obsluze plynule upravovat rychlost. Výrobek používá žací ústrojí 2 v 1 s mulčovací vložkou.

V rámci našeho procesu neustálého vývoje výrobků si vyhrazujeme právo měnit konstrukci a vzhled výrobků bez předchozího upozornění.

Doporučené použití

Výrobek je určen k sečení trávy na otevřené a rovné ploše u obytných domů a v zahradách. Chcete-li používat výrobek k jiným činnostem, instalujte volitelné příslušenství. Další informace o dostupném příslušenství získáte u svého prodejce Husqvarna.

Pojištění výrobku

Pro svůj nový výrobek byste měli mít pojistné krytí. Pokud si nejste jisti, promluvte si se svou pojišťovnou. Doporučujeme komplexní pojištění, které zahrnuje třetí stranu, požár, poškození, krádež a odpovědnost.

Popis výrobku

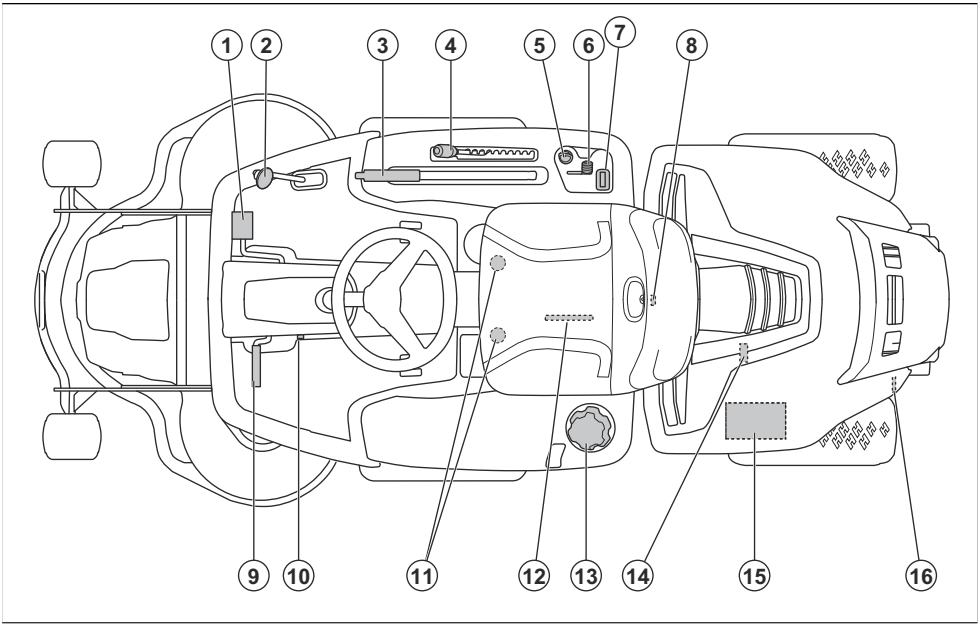

1. Pedál pro jízdu vpřed
2. Pedál pro jízdu vzad
3. Zvedací páka pro žací ústrojí
4. Páka pro nastavení výšky sečení
5. Zámek zapalování
6. Páčka plynu
7. Počítadlo hodin
8. Zámek krytu motoru
9. Pedál parkovací brzdy
10. Pojistné tlačítko pro parkovací brzdu
11. Nastavení sedadla
12. Typový štítek se skenovatelnými kódy
13. Víčko palivové nádrže
14. Vypouštěcí zátka oleje
15. Baterie
16. Páka pro zapojení či odpojení pohonu

Přehled elektrického systému

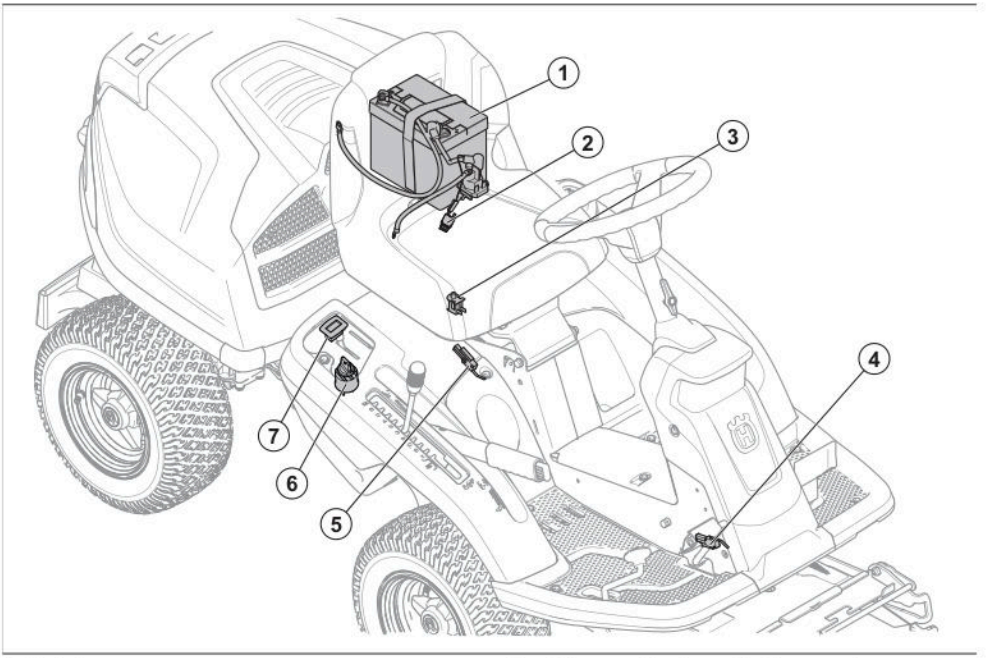

1. Baterie
2. Hlavní pojistka
3. Kontrola přítomnosti obsluhy (OPC)
4. Mikrospínač, parkovací brzda
5. Bezpečnostní spínač pro zvedací páku
6. Zámek zapalování

Husqvarna Connect

Návod k používání a další informace o výrobku najdete v aplikaci Husqvarna Connect. Husqvarna Connect je bezplatná aplikace pro mobilní zařízení. Další informace naleznete v části *Jak začít používat aplikaci Husqvarna Connect na strani 13*.

Kontrola přítomnosti obsluhy (OPC)

OPC se aktivuje poté, co se obsluha zvedne ze sedadla. Motor a pohon nožů se zastaví, pokud jsou nože zapojeny nebo pokud není použita parkovací brzda. Další informace naleznete v části *Podmínky pro start na strani 8*.

Počítadlo hodin

Počítadlo hodin ukazuje, kolik hodin byl motor v provozu. Doba se zapnutým zapalováním, ale vypnutým motorem se nezapočítává. Poslední číslice ukazuje desetiny hodiny (6 minut).

Pedály pro jízdu vpřed a vzad

Rychlost je možné plynule regulovat pomocí 2 pedálů. Levý pedál (A) se používá k pohybu vpřed a pravý pedál (B) k pohybu vzad. Výrobek při uvolnění pedálů zastaví.

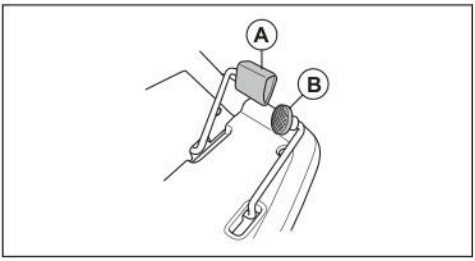

Žací ústrojí

Žací ústrojí tohoto výrobku je typu Combi s funkcí BioClip. Funkce BioClip umožňuje využití posečené trávy jako hnojiva. Žací ústrojí Combi lze také používat bez funkce BioClip. Bez funkce BioClip se tráva vyhazuje dozadu.

Symboly na výrobku



VAROVÁNÍ: Nepozorné nebo nesprávné použití může vést k vážnému zranění nebo usmrcení obsluhy a dalších osob.



Před použitím si pozorně prostudujte tento návod k používání a nepoužívejte výrobek, pokud návodu zcela nerozumíte.



Rotující nože. Udržujte části těla v bezpečné vzdálenosti.



Varování: rotující části. Udržujte části těla v bezpečné vzdálenosti.



Pozor na odmrštěné a odražené předměty.



Výrobek nikdy nepoužívejte, pokud jsou v blízkosti nějaké osoby, zejména děti, nebo zvířata.



Než začnete couvat, podívejte se dozadu.



Nikdy nesekejte trávu napříč svahem. Nesekejte trávu na svahu se sklonem větším než 10°. Viz část *Sečení trávy na svazích na strani 9*.



Nikdy na výrobku ani vybavení nepřevážejte žádné osoby.



Pohyb dopředu.



Neutrál.



Pohyb dozadu.



Parkovací brzda.



Tento výrobek odpovídá příslušným směrnicím a nařízením ES.



Štítek s emisemi hluku do okolí podle směrnic a předpisů Evropské unie a Spojeného království a nařízení o regulaci hluku v australském Novém Jižním Walesu „Protection of the Environment Operations (Noise Control) Regulation 2017“. Garantovaná hladina akustického výkonu tohoto výrobku je uvedena v části *Technické údaje na strani 32* a na štítku.



Vždy používejte schválenou ochranu sluchu.



Vypněte motor.

START

Nastartujte motor.



Otáčky motoru – rychlé.



Otáčky motoru – pomalé.



Palivo.



Max. 10 % etanolu.



Výška sečení.



Servisní poloha pro páku nastavení výšky sečení.



Nože jsou zapojené.



Nože jsou odpojené.



Přepravní poloha pro žací ústrojí.



Provozní poloha pro žací ústrojí.



Zapojení a odpojení systému pohonu.



Hladina oleje.



Skenovatelný kód

yyyywwxxxx Typový štítek s výrobním číslem: **yyyy** znamená rok výroby a **ww** znamená týden výroby.

Povšimněte si: Další symboly/štítky na výrobku se týkají certifikačních požadavků pro určité obchodní trhy.

Typový štítek

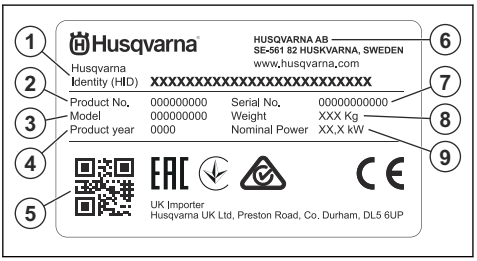

1. Identifikační údaje Husqvarna (HID) s objednacím číslem, výrobním závodem a linkou, datem, pořadovým číslem a kontrolním číslem
2. Objednací číslo (PNC)
3. Název modelu
4. Rok výroby
5. Skenovatelný kód
6. Výrobce a adresa výrobce
7. Výrobní číslo s datem výroby, rokem, týdnem a pořadovým číslem
8. Hmotnost výrobku
9. Jmenovitý výkon

Emise Euro V

VÝSTRAHA: Manipulace s motorem vede k zneplatnění typového schválení EU tohoto výrobku.

Poškození výrobku

Společnost Husqvarna nenese odpovědnost za poškození výrobku, pokud:

- byl výrobek nesprávně opraven,
- byl výrobek opraven pomocí součástí od jiného výrobce nebo součástí, které nejsou výrobcem schváleny,
- má výrobek příslušenství od jiného výrobce nebo příslušenství, které není výrobcem schváleno,
- výrobek nebyl opraven ve schváleném servisním středisku nebo schváleným odborníkem.

Podpora

Chcete-li získat podporu pro výrobek, přejděte do části Podpora na webu www.husqvarna.com, kde najdete pokyny a příručky pro odstraňování problémů, nebo použijte samoobslužný portál Husqvarna a průvodce výrobky (je-li dostupný na vašem trhu). V případě dalších dotazů ohledně výrobku se obraťte na autorizovaný servis Husqvarna.

Bezpečnost

Definice týkající se bezpečnosti

Varování, výstrahy a poznámky slouží jako upozornění na konkrétní důležité části návodu.

VÝSTRAHA: Používá se v případě nebezpečí úrazu nebo usmrcení obsluhy nebo okolních osob, pokud nejsou dodrženy pokyny uvedené v tomto návodu.

VAROVÁNÍ: Používá se v případě nebezpečí poškození výrobku, dalších materiálů či škod na majetku v blízkém okolí, pokud nejsou dodrženy pokyny uvedené v tomto návodu.

Povšimněte si: Používá se k poskytnutí dalších informací, které jsou nezbytné v dané situaci.

Obecné bezpečnostní pokyny

VÝSTRAHA: Tento výrobek může amputovat ruce a nohy a odmršťovat předměty. Nedodržení bezpečnostních pokynů může vést k vážnému zranění nebo usmrcení.

VÝSTRAHA: Nepokračujte v používání výrobku, pokud je poškozené řezací zařízení. Poškozené řezací zařízení může

odmrštit předměty. kterou mohou způsobit vážné zranění nebo usmrcení. Poškozené nože ihned vyměňte.

VÝSTRAHA: Tento výrobek vytváří během provozu elektromagnetické pole. Toto pole může za určitých okolností narušovat funkci aktivních či pasivních implantovaných lékařských přístrojů. Za účelem snížení rizika možného zranění nebo smrtelného úrazu doporučujeme osobám s implantovanými lékařskými přístroji poradit se před použitím výrobku s lékařem a s výrobcem implantovaného lékařského přístroje.

VÝSTRAHA: Před použitím výrobku si přečtěte následující varování.

- Buďte stále opatrní a používejte zdravý rozum. Vyhněte se všem situacím, o kterých se domníváte, že jsou nad vaše možnosti. Pokud si nejste jisti, jak provozovat tento výrobek po přečtení návodu k používání, obraťte se na odborníka.
- Před spuštěním výrobku je nutné, abyste si pozorně přečetli návod k používání a pokyny na výrobku a porozuměli všem uvedeným informacím.
- Naučte se bezpečně používat výrobek a jeho ovládací prvky a naučte se výrobek rychle vypnout.
- Naučte se identifikovat bezpečnostní štítky.
- Udržujte výrobek čistý, aby bylo zajištěno, že jsou značky a nálepky čitelné.
- Mějte na paměti, že obsluha je odpovědná za nehody a škody vzniklé jiným osobám nebo na jejich majetku.
- Nepřepravujte žádné osoby. Výrobek musí používat pouze jedna osoba.

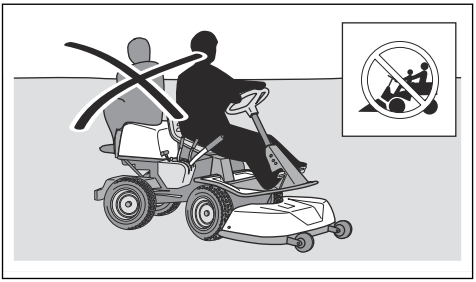

- Nenechávejte výrobek stát bez dozoru se spuštěným motorem. Před opuštěním výrobku vždy zastavte nože, použijte parkovací brzdu, vypněte motor a vytáhněte klíček zapalování.
- Výrobek používejte pouze za denního světla nebo za jiných dobrých světelných podmínek. Udržujte výrobek v bezpečné vzdálenosti od děr a dalších terénních nerovností. Uvědomte si další možná rizika.
- Nepoužívejte výrobek za nepříznivého počasí (např. za mlhy, deště, ve vlhkém nebo mokrém prostředí, za silného větru, velmi nízkých teplot, bouřky atd.).
- Najděte si a označte velké kameny a další pevné předměty, abyste do nich nenarazili.
- Odstraňte z prostoru předměty, jako jsou kameny, hračky, dráty apod., které by mohly být zachyceny nebo odmrštěny noži.

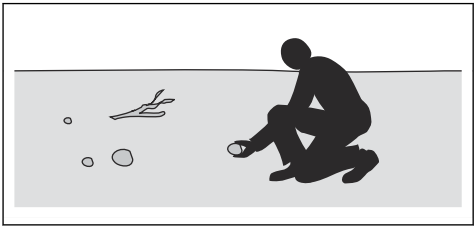

- Nenechte děti ani jiné osoby neoprávněné obsluhovat tento výrobek, aby jej používaly nebo na něm prováděly údržbu. Věk obsluhy může být upraven místními zákony.
- Zajistěte, aby se při spouštění motoru, zapínání pohonu nebo během jízdy nenacházel nikdo v blízkosti výrobku.
- Pokud sečete v blízkosti silnice nebo přejíždíte silnici, sledujte dopravní situaci.
- Nikdy výrobek nepoužívejte, když jste unaveni, pod vlivem alkoholu či jiných drog nebo když užíváte léky, které mohou negativně ovlivnit váš zrak, odhad, koordinaci nebo úsudek.
- Vždy zaparkujte výrobek na rovině a vypněte motor.

Bezpečnostní pokyny ohledně dětí

VÝSTRAHA: Před použitím výrobku si přečtěte následující varování.

- Nebudete-li dbát na bezpečnost dětí v blízkosti výrobku, může dojít k vážným nehodám. Stroje a sečení trávy děti často přitahují. Je velmi pravděpodobné, že děti nezůstanou na místě, kde jste je naposledy viděli.
- Udržujte děti mimo prostor, který má být posečen. Zajistěte, aby na děti dohlížela dospělá osoba.
- Sledujte okolí a vypněte stroj, pokud děti vstoupí do pracovní oblasti.. Velmi opatrně postupujte v blízkosti rohů, keřů, stromů nebo dalších objektů, které vám mohou bránit ve výhledu.
- Před sečením a během sečení při couvání se dívejte dozadu a dolů, aby bylo zajištěno, že nejsou v blízkosti výrobku malé děti.
- Nevozte děti na výrobku. Mohou spadnout a vážně se zranit nebo mohou bránit v bezpečném manévrování se strojem.
- Nenechte děti obsluhovat výrobek.

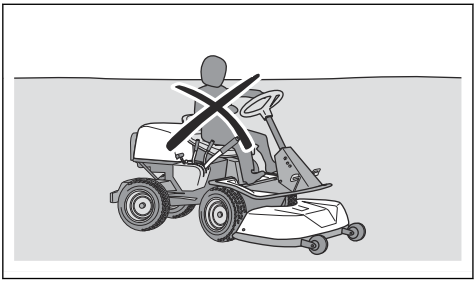

Bezpečnostní pokyny pro provoz

VÝSTRAHA: Nedotýkejte se motoru ani výfukového systému během nebo přímo po provozu. Motor a výfukový systém se během provozu značně zahřívají. Nebezpečí popálení, požáru a poškození majetku v blízkém okolí. Během provozu výrobku se držte dál od keřů a jiných objektů.

VÝSTRAHA: Před použitím výrobku si přečtěte následující varování.

- Před sečením a během sečení při couvání se dívejte za sebe a dolů. Dávejte pozor na velké i malé překážky.
- Před zatočením snižte rychlost.
- Před přejezdem ploch, které se nesekají, zastavte nože.

VAROVÁNÍ: Před použitím výrobku si přečtěte následující upozornění.

- Než začnete provozovat výrobek, odstraňte z přívodu studeného vzduchu k motoru trávu a nečistoty. Pokud je zablokovaný přívod studeného vzduchu, hrozí riziko poškození motoru.
- Okolo kamenů a jiných větších objektů se pohybujte opatrně a zajistěte, aby do nich nože nenarazily.
- Nejezděte s výrobkem přes předměty. Vypněte a zkontrolujte výrobek a žací ústrojí, pokud jste přejeli přes objekt nebo do něj narazili. V případě potřeby před opětovným spuštěním proveďte opravy.

Osobní ochranné prostředky

VÝSTRAHA: Před použitím výrobku si přečtěte následující varování.

- Při použití výrobku je nutné používat schválené osobní ochranné prostředky. Osobní ochranné prostředky nemohou zcela eliminovat nebezpečí úrazu, ale v případě nehody pomáhají snížit míru poranění. Požádejte prodejce, aby vám pomohl vybrat správné vybavení.
- Vždy používejte schválenou ochranu sluchu. Dlouhodobé vystavování působení hluku může vést k trvalému poškození sluchu.
- Používejte odolnou obuv s protiskluzovou podrážkou. Doporučujeme používat obuv s ocelovými špičkami. Nepoužívejte otevřenou obuv ani nepracujte naboso.

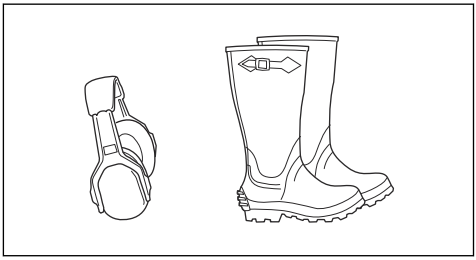

- Při určitých činnostech používejte ochranné rukavice, například při nasazování, prohlídce nebo čištění žacího ústrojí.
- Nenoste volné oblečení, šperky a další předměty, které by se mohly zachytit v pohybujících se dílech.
- Mějte poblíž lékárničku a hasicí přístroj.

Bezpečnostní zařízení na produktu

VÝSTRAHA: Před použitím výrobku si přečtěte následující varování.

- Nepoužívejte výrobek s poškozenými bezpečnostními zařízeními nebo se zařízeními, která nefungují správně. Pravidelně kontrolujte bezpečnostní zařízení. Pokud jsou bezpečnostní zařízení poškozená, obraťte se na autorizovaný servis Husqvarna.
- Neprovádějte úpravy bezpečnostních zařízení. Nepoužívejte výrobek, pokud nejsou ochranné desky, ochranné kryty, bezpečnostní spínače nebo další ochranné prostředky připevněné nebo pokud jsou poškozené.

Kontrola zámku zapalování

- Kontrolu zapalování provedete spuštěním a vypnutím motoru. Viz *Nastartování motoru na straně 14* a *Vypnutí motoru na straně 16*.
- Zkontrolujte, zda se motor spustí, když otočíte klíčkem zapalování do polohy START.
- Zkontrolujte, zda se motor okamžitě zastaví, když otočíte klíčkem zapalování do polohy STOP.

Podmínky pro start

Pro start motoru jsou nutné tyto podmínky:

- Žací ústrojí je zvednuté a je zatažená parkovací brzda.

Motor je nutné zastavit v těchto situacích:

- Žací ústrojí je spuštěné a obsluha se zvedne ze sedadla.
- Žací ústrojí je zvednuté, není aktivována parkovací brzda a obsluha se zvedne ze sedadla.

Pokuste se nastartovat motor, když není splněna jedna z podmínek. Změňte podmínky a opakujte akci. Tuto kontrolu provádějte denně.

Kontrola pedálu pro jízdu vpřed a pedálu pro jízdu vzad

1. Nastartujte výrobek.
2. Zajistěte, aby pedály pro jízdu vpřed a vzad nebyly zablokované a bylo možné je volně ovládat.
3. Chcete-li se rozjet dopředu, opatrně sešlápněte pedál pro jízdu vpřed.
4. Brzdění se provádí uvolněním pedálu pro jízdu vpřed. Zkontrolujte, zda se při uvolnění pedálu pro jízdu vpřed aktivuje brzda.
5. Stejný postup proveďte u pedálu pro jízdu vzad.

Povšimněte si: Výrobek je vybaven brzdou, která se aktivuje při uvolnění pedálů. Chcete-li rychlost snížit rychleji, sešlápněte druhý pedál.

6. Ujistěte se, že se výrobek nepohybuje, když nejsou sešlápnuty pedály pro jízdu vpřed a vzad.

Parkovací brzda

VÝSTRAHA: Pokud parkovací brzda nefunguje, výrobek se může uvést do pohybu a způsobit zranění nebo jiné škody. Zajistěte pravidelnou kontrolu a seřízení parkovací brzdy.

Další informace jsou uvedeny v části *Kontrola parkovací brzdy na strani 20*.

Tlumič výfuku

Tlumič výfuku je určen k omezení úrovně hluku na minimum a k usměrnění výfukových plynů směrem od obsluhy.

Nepoužívejte výrobek bez tlumiče výfuku nebo s poškozeným tlumičem. Poškozený tlumič zvyšuje úroveň hluku a nebezpečí požáru.

VÝSTRAHA: Tlumič výfuku je během provozu a po použití velmi horký, i když motor pracuje na volnoběžné otáčky. Aby se zabránilo požáru, dbejte zvýšené opatrnosti v blízkosti hořlavých materiálů a plynů.

Kontrola tlumiče výfuku

- Pravidelně kontrolujte tlumič výfuku, aby bylo zajištěno, že je řádně upevněný a že není poškozený.

Ochranné kryty

Chybějící nebo poškozené ochranné kryty zvyšují nebezpečí poranění od pohybujících se dílů a horkých povrchů. Než začnete používat výrobek, zkontrolujte ochranné kryty. Ochranné kryty musí být správně upevněné a nesmí mít praskliny či jiná poškození. Vyměňte vadné kryty.

Sečení trávy na svazích

VÝSTRAHA: Před použitím výrobku si přečtěte následující varování.

- Při sečení trávy na svazích se zvyšuje riziko, že nebudete mít výrobek pod kontrolou a že se převrátí. Může dojít k zranění nebo smrti. Na svazích je nezbytné sekat trávu opatrně. Pokud nelze do svahu couvat nebo pokud se na něm necítíte jistě, nesekejte na něm.
- Odstraňte kameny, větve a jiné překážky.
- Sekejte po spádnici, nikoli po vrstevnici.
- Nesekejte směrem ze svahu se zdviženým žacím ústrojím.
- Nepoužívejte výrobek na svahu se sklonem větším než 10°.

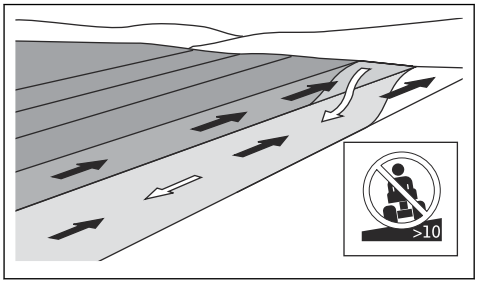

- Na svahu nestartujte ani nezastavujte.
- Na svazích se pohybujte pomalu.
- Neprovádějte náhlé změny v rychlosti a směru.
- Nezatáčejte více, než je nezbytné. Při sjíždění svahu zatáčejte pomalu a plynule. Pohybujte se malou rychlostí. Otáčejte kola opatrně.
- Sledujte terén a nepřejíždějte vyjeté koleje, díry a vyvýšeniny. Na nerovném terénu hrozí větší nebezpečí převrácení výrobku. Vysoká tráva může překážky skrýt.
- Nesekejte trávu v blízkosti okrajů, děr a příkrých břehů. Výrobek se může náhle převrátit, pokud se kola pohybují na okraji prudkého svahu nebo jámy nebo pokud kola ztratí kontakt se zemí. Pokud výrobek spadne do vody, hrozí nebezpečí utonutí.

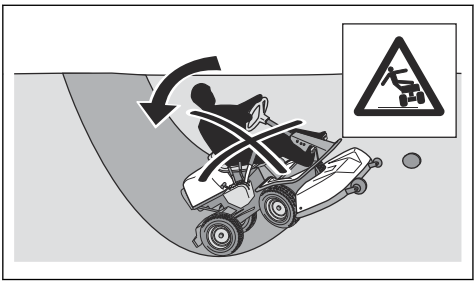

- Nesečte mokrou trávu. Je kluzká a pneumatiky mohou ztratit přilnavost a výrobek může dostat smyk.
- Nepokládejte nohu na zem při pokusu udržet výrobek více stabilní.
- Pokud je připojeno příslušenství nebo jiné předměty, které mohou zhoršit stabilitu výrobku, jezděte opatrně.
- Chcete-li zvýšit stabilitu, instalujte vyvažovací závaží. Další informace získáte u svého prodejce.

Bezpečnost při vlečení

- Používejte pouze vlečené zařízení schválené společností Husqvarna.
- Zařízení připevněte pomocí tažné tyče.
- Nevlečte zařízení těžší, než je maximální povolená hmotnost vlečeného zařízení. Viz část *Technické údaje na strani 32*.

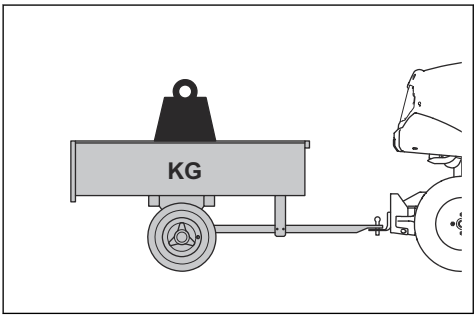

- Při vlečení zařízení se ujistěte, že se v blízkosti výrobku nenacházejí žádné další osoby.
- Buďte opatrní při tažení zařízení na svazích nebo v náročném terénu.
- Při vlečení zařízení jezděte s výrobkem nízkou rychlostí.

Bezpečnost při manipulaci s palivem

VÝSTRAHA: Při manipulaci s palivem dbejte zvýšené opatrnosti. Je velmi hořlavé a může způsobit zranění a škody na majetku.

VÝSTRAHA: Před použitím výrobku si přečtěte následující varování.

- Palivovou nádrž nedoplňujte v uzavřených prostorech.
- Benzín a jeho výpary jsou jedovaté a velmi hořlavé. Při manipulaci s benzínem zamezte zranění a požáru.
- Při spuštěném motoru neotvírejte víčko palivové nádrže a nedoplňujte palivovou nádrž.
- Před doplňováním paliva nechte motor vychladnout.
- Při manipulaci s palivem nekuřte.
- Nedoplňujte palivo v blízkosti jisker a otevřeného ohně.
- Pokud je palivový systém netěsný, nestartujte motor, dokud nebudou netěsnosti opraveny.
- Nedoplňujte palivo nad doporučenou hladinu paliva. Teplo z motoru a slunce podporují expanzi paliva a palivo může přetéci, pokud je nádrž příliš naplněná.
- Nedoplňujte nadměrné množství. Pokud vylijete palivo na výrobek, utřete jej a počkejte až se vypaří; teprve poté stroj nastartujte. Pokud si potřísníte oblečení, převlékněte se.
- Palivo skladujte pouze ve schválených nádobách.
- Skladujte výrobek a palivo takovým způsobem, aby bylo eliminováno nebezpečí úniku paliva nebo výparů, které mohou způsobit škody.
- Palivo vypouštějte venku do schváleného kanystru v dostatečné vzdálenosti od otevřeného ohně.

Bezpečnostní pokyny týkající se baterií

VÝSTRAHA: Poškozená baterie může způsobit výbuch a zranění. Pokud je baterie deformovaná nebo poškozená, obraťte se na autorizovaný servis Husqvarna.

VÝSTRAHA: Před použitím výrobku si přečtěte následující varování.

VÝSTRAHA: Při nabíjení nebo výměně baterie mohou vznikat jiskry. To může vést k výbuchu baterie, vzniku požáru nebo poranění očí. Jiskry nemohou vznikat, když je zemnicí kabel baterie odpojen.

- V blízkosti baterií používejte ochranné brýle.
- Uchovávejte baterii mimo dosah dětí.
- Použité baterie řádně zlikvidujte. Viz část *Likvidace na strani 31*.

Dodržujte následující pokyny pro prevenci nehod v souvislosti s jiskrami:

- V blízkosti baterie nenoste hodinky, šperky ani jiné kovové předměty.
- Zkontrolujte, zda je víčko nádrže řádně připevněné.
- Neuchovávejte hořlavé kapaliny v otevřených nádobách.
- Při nabíjení baterie udržujte hořlavé materiály ve vzdálenosti alespoň 1 m.
- Nepracujte na obvodu startéru v blízkosti rozlitého paliva.
- Z baterie mohou vycházet výbušné plyny. V blízkosti baterie nekuřte. Udržujte baterii v bezpečné vzdálenosti od otevřeného ohně a jisker.
- Zemnicí kabel baterie odpojte jako první a připojte jako poslední.
- Vyvarujte se zkratu při použití nářadí.
- Nepoužívejte spojení přípojek relé startéru nakrátko k spuštění startéru.

Při nabíjení baterie dodržujte následující pokyny:

- Baterii nabíjejte v prostoru s dobrým prouděním vzduchu.
- Nabíjejte baterii při napětí 12 V po dobu minimálně 4 hodin. Používejte nabíječku Husqvarna.
- Zkontrolujte, zda má nabíječka stejné napětí jako baterie.
- Pokud teplota baterie překročí 45 °C, zastavte nabíjení.

Bezpečnostní pokyny pro údržbu

VÝSTRAHA: Výrobek je těžký a může způsobit úraz nebo poškodit majetek nebo blízké okolí. Neprovádějte údržbu na motoru nebo žacím ústrojí, pokud nejsou splněny následující podmínky:

- Motor je vypnutý.
- Výrobek je zaparkován na rovné ploše.
- Je zapnutá parkovací brzda.
- Je vytažený klíček zapalování.
- Je odpojené žací ústrojí.
- Ze svíčky je odmontován kabel zapalování.

VÝSTRAHA: Výfukové plyny obsahují oxid uhelnatý, jedovatý a velmi nebezpečný plyn bez zápachu. Nenechávejte výrobek spuštěný v uzavřených prostorech nebo prostorech s nedostatečným prouděním vzduchu.

VÝSTRAHA: Před použitím výrobku si přečtěte následující varování.

- Pro zajištění nejlepšího výkonu a bezpečnosti pravidelně provádějte údržbu výrobku podle plánu údržby. Viz *Plán údržby na strani 16*.
- Elektrické součásti mohou způsobit úraz elektrickým proudem. Při spuštěném motoru se nedotýkejte kabelů. Neprovádějte zkoušku systému zapalování pomocí prstů.
- Nestartujte motor s demontovanými ochrannými kryty. Pohybující se nebo horké díly mohou způsobit velmi nebezpečné poranění.
- Před prováděním údržby poblíž motoru nechte výrobek vychladnout.
- Nože jsou ostré a mohou způsobit řezná zranění. Před manipulací s noži je omotejte ochranným materiálem nebo použijte ochranné rukavice.
- Při čištění vždy uveďte žací ústrojí do servisní polohy. Neparkujte výrobek poblíž okraje příkopu nebo svahu, abyste získali přístup k žacímu ústrojí.

VAROVÁNÍ: Před použitím výrobku si přečtěte následující upozornění.

- Neprotáčejte motor, pokud je vyjmutá zapalovací svíčka nebo odpojený kabel zapalování.
- Zkontrolujte, zda jsou všechny matice a šrouby řádně utažené a zda je vybavení v dobrém stavu.
- Neměňte nastavení omezovačů. V případě příliš vysokých otáček motoru může dojít k poškození součástí výrobku. Informace o nejvyšších povolených otáčkách motoru naleznete v části *Technické údaje na strani 32*.
- Výrobek byl schválen pouze se zařízeními, která dodal nebo doporučil výrobce.

Sestavení

Úvod

VÝSTRAHA: Napínací pružina hnacího řemene může prasknout a způsobit zranění. Při montáži a demontáži žacího ústrojí používejte ochranné brýle.

Přečtěte si pozorně montážní pokyny uvedené v návodu k používání. Štítek na vnitřní straně předního krytu výrobku také ukazuje postup montáže a demontáže žacího ústrojí.

Demontáž a montáž žacího ústrojí

1. Zaparkujte výrobek na rovné ploše.

2. Zatáhněte parkovací brzdu.
3. Nastavte páku pro nastavení výšky sečení do servisní polohy.
4. Uvolněte sponu na předním krytu pomocí nástroje připevněného ke klíčku zapalování a sejměte kryt.

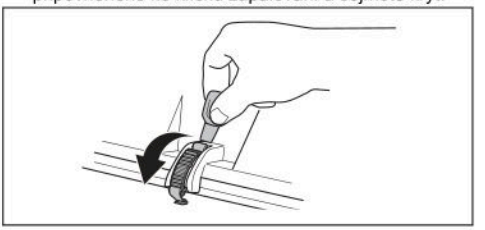

5. Zvedněte podpěru výšky sečení a vložte ji do držáku pro podpěru výšky sečení.

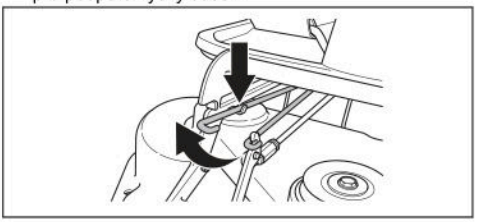

6. Vytažením oka pružiny povolte pružinu pro napnutí hnacího řemenu.

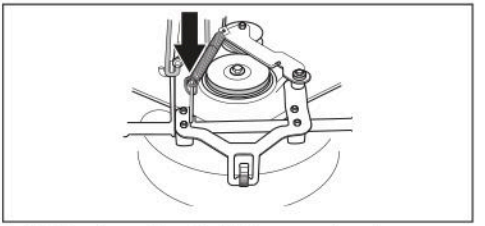

7. Vložte oko pružiny do držáku na napínacímu ramenu hnacího řemenu.

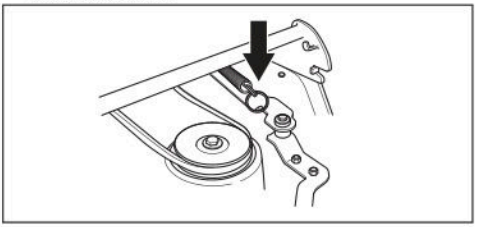

8. Sejměte hnací řemen a umístěte ho do držáku řemene.

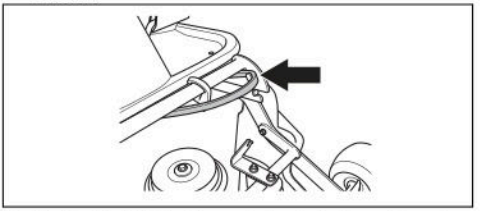

9. Vložte dřevěný špalík mezi rám ústrojí a podvozek. To zajistí, že při se demontáži nevrátí žací ústrojí zpět.

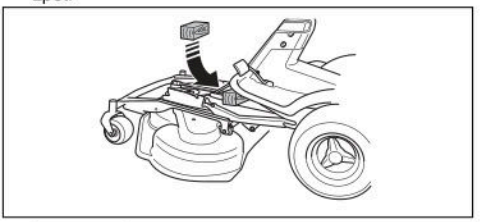

VÝSTRAHA: Buďte opatrní. V případě zachycení ruky mezi rám ústrojí a podvozek hrozí nebezpečí poranění.

10. Odšroubujte 2 šrouby na podvozku stroje.

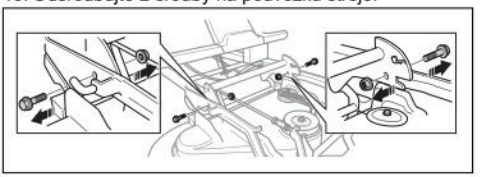

11. Podržte přední okraj žacího ústrojí oběma rukama a vytáhněte jej ven.

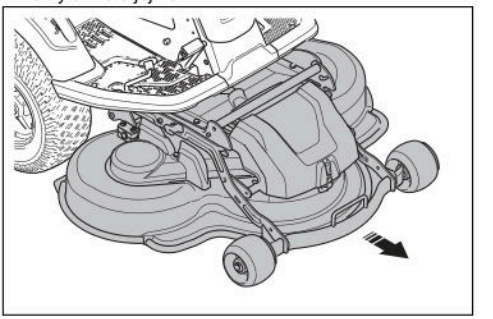

12. Odstraňte dřevěný špalík.

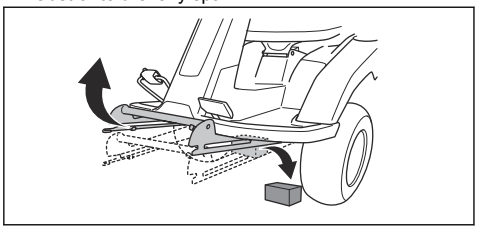

13. Žací ústrojí instalujte v opačném pořadí.

Provoz

Úvod

VÝSTRAHA: Před používáním produktu je třeba, abyste si přečetli kapitolu o bezpečnosti a porozuměli jejímu obsahu.

Jak začít používat aplikaci Husqvarna Connect

1. Stáhněte si aplikaci Husqvarna Connect do svého mobilního zařízení.
2. V aplikaci Husqvarna Connect se zaregistrujte.
3. Při připojování a registraci výrobku postupujte podle pokynů v aplikaci Husqvarna Connect.

Doplňování paliva

VÝSTRAHA: Benzín je velmi vznětlivý. Palivo doplňujte opatrně ve venkovním prostoru, viz část *Bezpečnost při manipulaci s palivem na strani 10*.

VÝSTRAHA: Nepoužívejte palivovou nádrž jako podpěru.

VAROVÁNÍ: Používání nesprávného typu paliva může vést k poškození motoru.

Motor je poháněn benzínem s minimálním oktanovým číslem 91 RON (87 AKI), který se nemíchá s olejem. Doporučujeme používat biologicky odbouratelný alkylátový benzín. Nepoužívejte benzín, který obsahuje více než 10 % etanolu.

- Před každým použitím zkontrolujte hladinu paliva a v případě potřeby ji doplňte.
- Nenaplňujte palivovou nádrž na maximum. Udržujte minimálně 2,5 cm místa od plného naplnění.

Seřízení sedadla

Sedadlo lze naklopit dopředu. Lze jej také posunout dopředu a dozadu. Povolte rukojeti pod sedadlem a upravte polohu dopředu nebo dozadu.

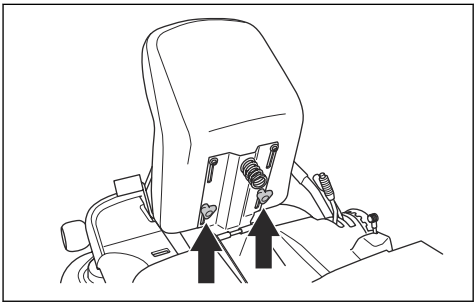

Nastavení výšky volantu

VÝSTRAHA: Výšku volantu neupravujte během obsluhy výrobku.

1. Povolte knoflík otáčením proti směru hodinových ručiček.

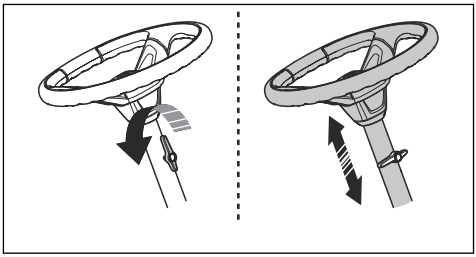

2. Upravte výšku volantu.
3. Dotáhněte knoflík otáčením ve směru hodinových ručiček.

VAROVÁNÍ: Dlouhý konec knoflíku musí směřovat nahoru.

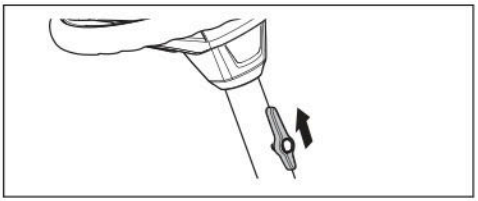

Zapojení a odpojení systému pohonu

Chcete-li pohybovat výrobkem s vypnutým motorem, musí být odpojený systém pohonu. Pokud chcete odpojit pohon osy, zcela vytáhněte páku systému pohonu. Chcete-li zapojit pohon osy, zcela zatlačte páku systému pohonu dovnitř. Nepoužívejte střední polohy.

Páka systému pohonu se nachází za levým zadním kolem.

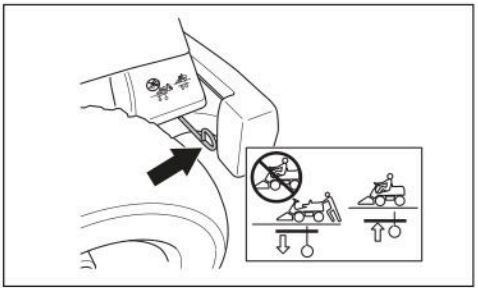

Zvednutí a spuštění žacího ústrojí

Chcete-li zvednout žací ústrojí do přepravní polohy, vytáhněte zvedací páku dozadu. Pokud je motor spuštěný, nože se automaticky přestanou otáčet.

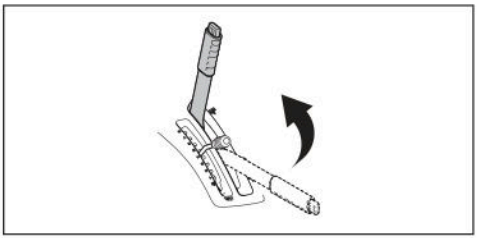

Chcete-li spustit žací ústrojí do sekací polohy, stiskněte pojistné tlačítko a posuňte zvedací páku dopředu. Pokud je motor spuštěný, nože se automaticky začnou otáčet.

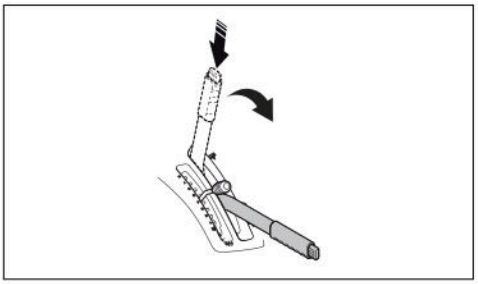

Nastartování motoru

1. Zkontrolujte, zda je hnací ústrojí zapojené. Viz část *Zapojení a odpojení systému pohonu na strani 14.*

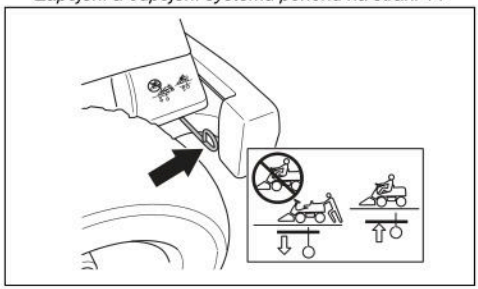

2. Zvedněte žací ústrojí a aktivujte parkovací brzdu.

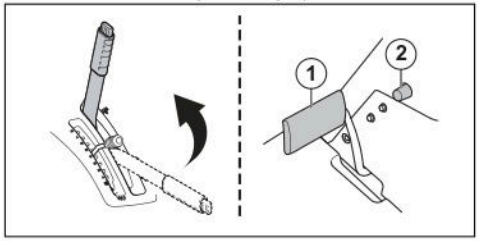

3. Posuňte ovládání plynu do polohy polovičního plynu (B).

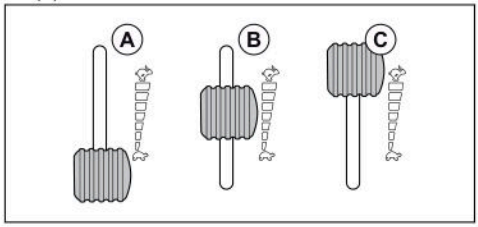

4. Otočte klíčkem zapalování do startovací polohy.

5. Po nastartování motoru klíček zapalování ihned uvolněte do neutrální polohy.

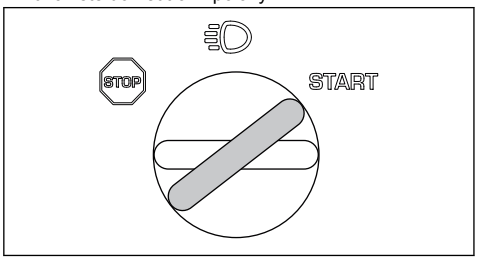

Povšimněte si: Nezapínejte startér na déle než 5 sekund. Pokud motor nestartuje, před dalším pokusem počkejte 15 sekund.

6. Otočte klíčkem do polohy světel, aby se rozsvítila světla.

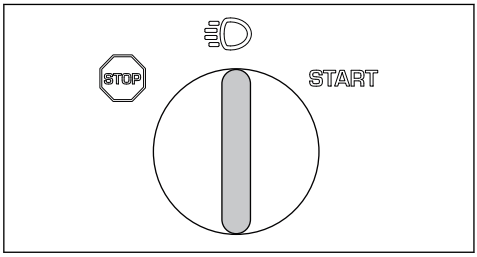

7. Nechte motor běžet na půl plynu (B) asi 3 až 5 minut, než jej začnete více zatěžovat.
8. Posuňte ovládání plynu do polohy plného plynu (C).

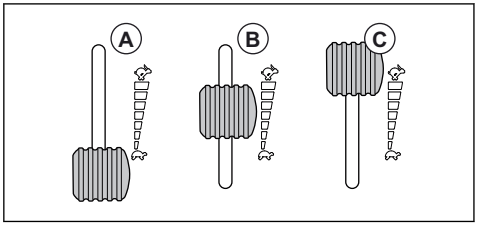

Povšimněte si: Zapojení nožů při plných otáčkách motoru způsobuje nápor na hnací řemen. Nepoužívejte plný plyn, dokud není žací ústrojí spuštěno do sekací polohy.

Obsluha výrobku

1. Nastartujte motor.
2. Sešlápnutím a uvolněním pedálu parkovací brzdy uvolníte parkovací brzdu.

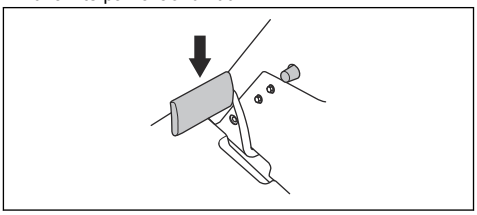

3. Opatrně sešlápněte jeden z rychlostních pedálů. Rychlost se zvyšuje s tím, do jaké míry pedál sešlápnete. Použijte pedál (1) k pohybu vpřed a pedál (2) k pohybu vzad.

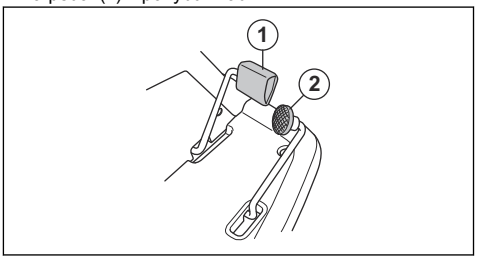

4. Uvolněním pedálu zabrzdíte.
5. Pákou pro nastavení výšky sečení nastavte výšku sečení (1–10).

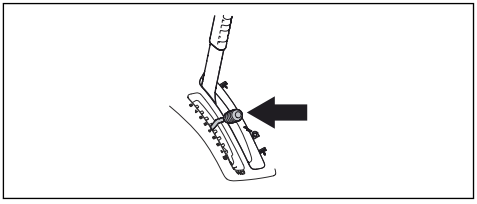

6. Stiskněte pojistné tlačítko na zvedací páce žacího ústrojí a spusťte jej do sekací polohy.

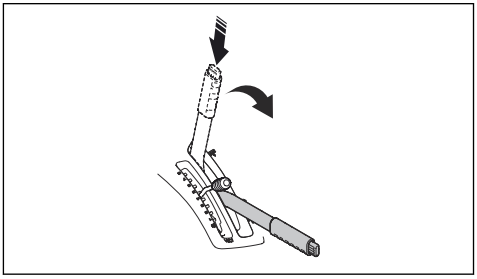

Vypnutí motoru

1. Zatažením zvedací páky pro žací ústrojí dozadu do zajištěné polohy zvednete žací ústrojí nahoru. Nože se přestanou otáčet.

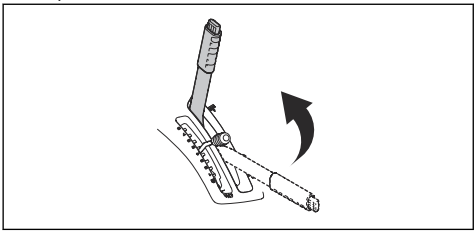

2. Otočte klíčkem zapalování do polohy STOP.

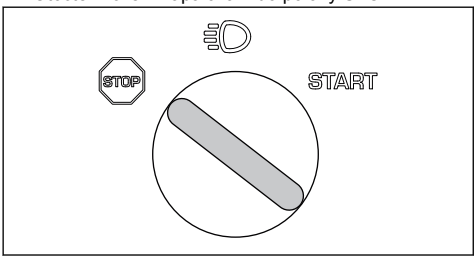

3. Po zastavení výrobku použijte parkovací brzdu.

Aktivace a deaktivace parkovací brzdy

1. Sešlápněte pedál parkovací brzdy (1).
2. Stiskněte a podržte pojistné tlačítko (2).

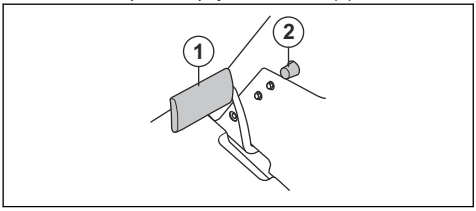

3. Držte tlačítko stisknuté a uvolněte pedál parkovací brzdy.
4. Parkovací brzdu uvolníte opětovným stisknutím pedálu parkovací brzdy.

Jak docílit dobrých výsledků sečení

- Pro zajištění nejlepšího výkonu pravidelně provádějte údržbu výrobku podle plánu údržby. Další informace jsou uvedeny v části *Plán údržby na strani 16*.
- Nesekejte na mokrém trávníku. Při sečení mokré trávy mohou být výsledky sečení špatné.
- Začněte s vysokým nastavením výšky sečení a postupně ji snižujte.
- Sečte při vysokých otáčkách nožů (nejvyšší povolené otáčky motoru najdete v části *Technické údaje na strani 32*). Jeďte s výrobkem dopředu nízkou rychlostí. Pokud není tráva příliš vysoká a hustá, můžete dosáhnout dobrých výsledků také sečením při vyšší rychlosti.
- Sečte trávu po nepravidelné dráze.
- Chcete-li dosáhnout nejlepších výsledků, sečte trávu často a používejte funkci Bioclip®.

Údržba

Úvod

VÝSTRAHA: Před prováděním jakékoli údržby je třeba, abyste si přečetli a porozuměli kapitole bezpečnosti.

Plán údržby

Před použitím
Zkontrolujte, zda nedochází k úniku paliva nebo oleje.
Vyčistěte výrobek. Viz část *Čištění výrobku na strani 19*.
Vyčistěte vnitřní povrchy žacího ústrojí. Viz část *Čištění výrobku na strani 19*.
Vyčistěte motor a tlumič výfuku. Viz část *Čištění motoru a tlumiče výfuku na strani 19*.

Před použitím
Zkontrolujte, zda není přívod studeného vzduchu k motoru ucpaný. Viz část *Čištění přívodu studeného vzduchu k motoru na strani 19*.
Zkontrolujte vzduchový filtr. V případě potřeby jej vyčistěte.
Ujistěte se, že bezpečnostní zařízení nejsou poškozená. Další informace jsou uvedeny v části *Bezpečnostní zařízení na produktu na strani 8*.
Zkontrolujte nože žacího ústrojí. Viz část *Kontrola nožů na strani 26*.
Prohlédněte a vyzkoušejte brzdy. Viz část *Kontrola parkovací brzdy na strani 20* a *Kontrola pedálu pro jízdu vpřed a pedálu pro jízdu vzad na strani 9*.
Zkontrolujte hladinu motorového oleje. Viz část *Kontrola hladiny motorového oleje na strani 26*.
Zkontrolujte hladinu převodového oleje. Viz část *Kontrola hladiny převodového oleje na strani 28*.
Zkontrolujte lanka řízení. Viz část *Kontrola lanek řízení na strani 20*.
Zkontrolujte, zda světla fungují správně (v příslušných případech).

X = Pokyny jsou uvedeny v tomto návodu k používání.

O = Pokyny nejsou uvedeny v tomto návodu k používání. Údržbu svěřte autorizovanému servisu Husqvarna.

Údržba	První servis	Interval údržby v hodinách	
	50	100	200
Zkontrolujte a vyčistěte hydraulické hadičky a spojky. V případě potřeby proveďte výměnu.		O	
Zkontrolujte řemeny a řemenice.	O	O	
Zkontrolujte řetěz řízení ve vnitřní straně tunelu rámu.		O	
Zkontrolujte řetěz elektrického posilovače řízení ve sloupku řízení (v příslušných případech). V případě potřeby jej dotáhněte.		O	
Zkontrolujte, namažte a seřiďte všechna lanka.		O	
Zkontrolujte, zda jsou pneumatiky nahuštěny na správný tlak. Viz část *Tlaky v pneumatikách na strani 23*.	X	X	
Zkontrolujte, zda jsou všechny šrouby a matice utaženy správným utahovacím momentem.		O	
Promažte sedadlo obsluhy.		O	
Namažte všechny řetězy.		O	
Promažte kola a ložiska nožů na žacím ústrojí.	O	O	
Promažte pedály na vnitřní straně tunelu rámu.		O	
Promažte napínače řemene.		O	
Demontujte hnací kola a promažte osy (pouze u řady 200–300).		O	
Zkontrolujte hadici přívodu paliva. V případě potřeby proveďte výměnu.		O	
Vyměňte palivový filtr. Viz část *Výměna palivového filtru na strani 21*.		X	

Údržba	První servis	Interval údržby v hodinách	
	50	100	200
Vyčistěte vzduchový filtr. Viz část *Čištění a výměna vzduchového filtru na strani 21*.	X		
Vyměňte vzduchový filtr. Viz část *Čištění a výměna vzduchového filtru na strani 21*.		X	
Zkontrolujte chladicí žebra na hydrostatické převodovce.		O	
Vyčistěte motor a hydrostatickou převodovku.		O	
Zkontrolujte tlumič výfuku a tepelný deflektor.	O	O	
Vyměňte motorový olej. Viz část *Výměna motorového oleje a olejového filtru na strani 27*.	X[1]	X [2]	
Vyměňte filtr motorového oleje. Viz část *Výměna motorového oleje a olejového filtru na strani 27*.	X[3]	X [4]	
Vyměňte zapalovací svíčku. Viz část *Kontrola a výměna zapalovací svíčky na strani 22*.		X	
Zkontrolujte světla (v příslušných případech).	X	X	
Aktualizujte firmware (v příslušných případech).	O	O	
Zkontrolujte baterii a v případě potřeby ji nabijte. Viz část *Nabití baterie na strani 22*.	X	X	
Zkontrolujte a seřiďte rychlost otáčení předních a zadních kol (pouze modely AWD).	O	O	
Vyměňte filtr převodovky (pouze modely AWD).	O		O
Vyměňte pomocný filtr hydraulického posilovače řízení (v příslušných případech).	O		O
Zkontrolujte chladicí ventilátor na hydrostatické převodovce.	O	O	
Zkontrolujte olej v převodovce a v případě potřeby jej doplňte. Viz část *Kontrola hladiny převodového oleje na strani 28*.		X	
Vyměňte olej v převodovce.	O		O
Zkontrolujte a seřiďte parkovací brzdu.	O	O	
Vyčistěte vnější a vnitřní povrch žacího ústrojí a krytů žacího ústrojí. Viz část *Čištění výrobku na strani 19*.	X	X	
Zkontrolujte a seřiďte výšku a sklon sečení. Viz část *Kontrola a seřízení tlaku žacího ústrojí na zem na strani 24*.	X	X	
Zkontrolujte nože žacího ústrojí. V případě potřeby je naostřete nebo vyměňte. Viz část *Kontrola nožů na strani 26* a *Výměna nožů na strani 26*.		X	
Zkontrolujte a seřiďte otáčky motoru.	O	O	

1 50 hodin nebo po roce (pouze první servis).
2 100 hodin nebo jednou ročně.
3 50 hodin nebo po roce (pouze první servis).
4 100 hodin nebo jednou ročně.

Údržba	První servis	Interval údržby v hodinách	
	50	100	200
Zkontrolujte, zda se výrobek nepohybuje v neutrální poloze. Viz část *Kontrola pedálu pro jízdu vpřed a pedálu pro jízdu vzad na strani 9*.	X	X	
Při různých rychlostech zkontrolujte pojezd vpřed a pojezd vzad.	O	O	
Zkontrolujte aktivaci nože, sedadlo, zdvih a pojezd vpřed/brzdy. Viz část *Bezpečnostní zařízení na produktu na strani 8*.	X	X	
Zkontrolujte sběrný systém (pouze u modelů se sběrným košem).	X	X	

Čištění výrobku

VAROVÁNÍ: Nepoužívejte vysokotlaký čistič ani parní čistič. Voda může vniknout do ložisek a elektrických spojení a způsobit korozi a následné poškození výrobku.

Bezprostředně po použití výrobek vyčistěte.

- Nečistěte horké povrchy, například motor, tlumič výfuku a výfukový systém. Počkejte, dokud nebudou povrchy chladné, a poté odstraňte trávu a nečistoty.
- Použijte nejprve kartáč a až poté začněte čistit vodou. Odstraňte odřezky trávy a nečistoty z převodovky a jejího okolí, přívodu vzduchu k převodovce a z motoru.
- K čištění výrobku použijte tekoucí vodu z hadice. Nepoužívejte vysoký tlak.
- Nemiřte proud vody na elektrické součásti a ložiska. Čisticí prostředek může způsobit poškození.
- Při čištění žacího ústrojí jej uveďte do servisní polohy a očistěte jej vodou z hadice.
- Když je výrobek čistý, spusťte krátce žací ústrojí, aby se vyfoukala zbývající voda.



Čištění motoru a tlumiče výfuku

Udržujte motor a tlumič výfuku bez odřezků trávy a nečistot. Odřezky trávy na motoru nasáté palivem nebo olejem zvyšují nebezpečí požáru a riziko přehřívání motoru. Před čištěním nechte motor vychladnout. Vyčistěte jej vodou a kartáčem.

Odřezky trávy okolo chladiče rychle vysychají a zvyšují nebezpečí požáru. Odstraňte odřezky trávy kartáčem nebo vodou, když je tlumič výfuku studený.

Čištění přívodu studeného vzduchu k motoru

VÝSTRAHA: Vypněte motor. Přívod studeného vzduchu se otáčí a může způsobit zranění prstů.

- Zkontrolujte, zda není přívodová mřížka na krytu motoru ucpaná. Odstraňte trávu a nečistoty kartáčem.

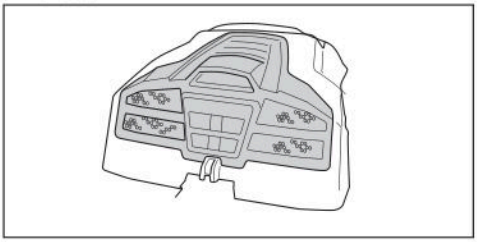

- Otevřete kryt motoru. Otevřete kryt motoru. Zkontrolujte, zda není přívod studeného vzduchu k motoru ucpaný. Odstraňte trávu a nečistoty kartáčem.

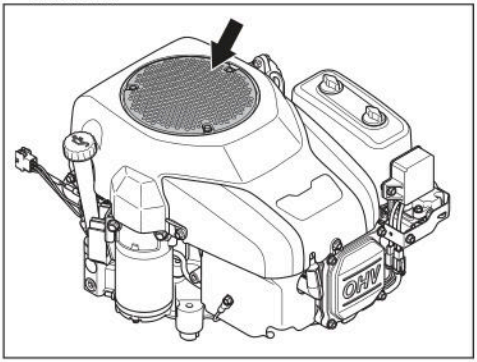

- Zkontrolujte vzduchový kanál na vnitřním povrchu krytu motoru. Zkontrolujte, zda je vzduchový kanál čistý a neodírá se o přívod studeného vzduchu.

Demontáž krytu

Otevření krytu motoru

1. Sklopte sedadlo dopředu.
2. Uvolněte sponu na krytu motoru pomocí nástroje připevněného ke klíčku zapalování.

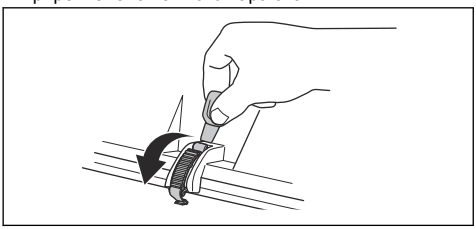

3. Vyklopte kryt motoru směrem dozadu.

Demontáž předního krytu

1. Uvolněte sponu na předním krytu pomocí nástroje připevněného ke klíčku zapalování.

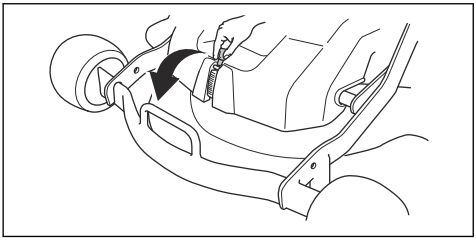

2. Zvedněte přední kryt.

Demontáž pravé opěrky nohy

1. Otočte knoflík na pedálu pro pohyb vzad (A) a sejměte jej.
2. Vyšroubujte 4 šrouby (B) a sejměte opěrku nohy.

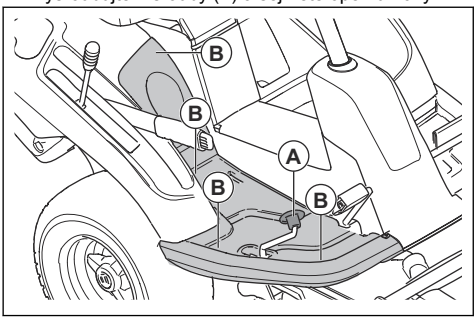

Demontáž levé opěrky nohy

- Vyšroubujte 4 šrouby a sejměte opěrku nohy.

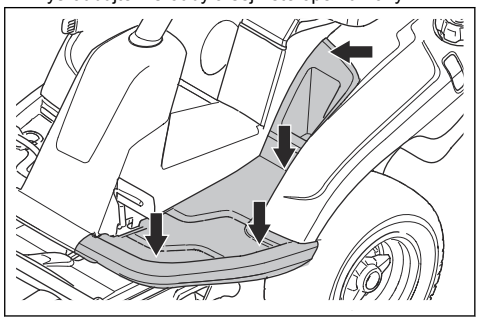

Kontrola lanek řízení

Napnutí lanek řízení se může časem snížit. To způsobí změnu chování řízení.

Prohlédněte a seřiďte lanka řízení následujícím způsobem:

1. Lanka řízení jsou správně napnutá, pokud jimi můžete ručně pohnout o 5 mm nahoru a dolů v drážce na objímce řízení.

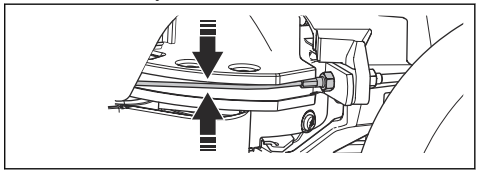

2. Pokud jsou lanka příliš volná, nechte je seřídit v autorizovaném servisu Husqvarna.

Kontrola parkovací brzdy

1. Zaparkujte výrobek na tvrdém povrchu se sklonem nejvýše 10°.

Povšimněte si: Při kontrole parkovací brzdy neparkujte na travnatém svahu.

2. Sešlápněte pedál parkovací brzdy (1).
3. Držte stisknuté pojistné tlačítko (2) a uvolněte parkovací pedál.

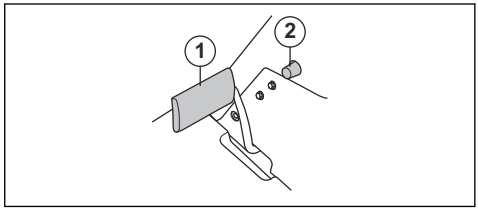

4. Pokud se výrobek začne pohybovat, obraťte se na autorizovaný servis Husqvarna a požádejte o seřízení parkovací brzdy.

5. Opětovným sešlápnutím a uvolněním pedálu parkovací brzdy uvolníte parkovací brzdu.

Výměna palivového filtru

1. Otevřením krytu motoru získáte přístup k palivovému filtru.
2. Stlačte hadici palivové nádrže, aby se zabránilo úniku.
3. Pomocí rovných kleští sejměte hadicové svorky z palivového filtru.
4. Vytáhnete palivový filtr z konce hadic. Může uniknout malé množství paliva.

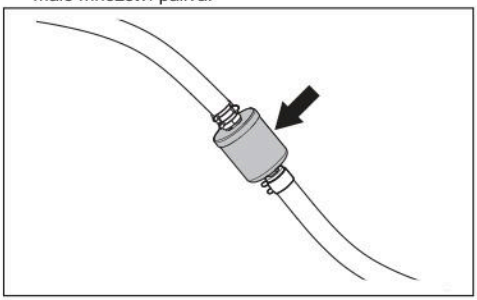

5. Zatlačte nový palivový filtr do konců hadic. Naneste kapalný čisticí prostředek na konce palivového filtru, aby se usnadnilo připojení.
6. Zatlačte hadicové svorky proti palivovému filtru.

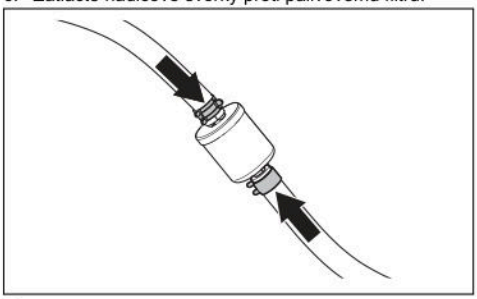

Čištění a výměna vzduchového filtru

1. Otevřete kryt motoru.
2. Povolte knoflíky držící kryt vzduchového filtru a vyndejte filtr.

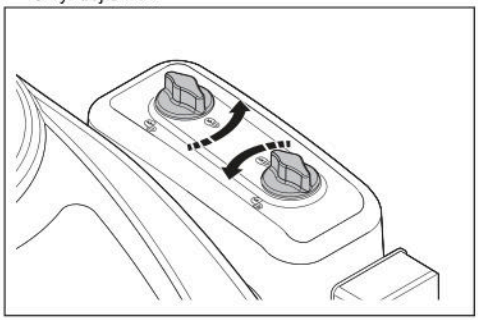

3. Vyjměte vložku vzduchového filtru z krytu filtru.

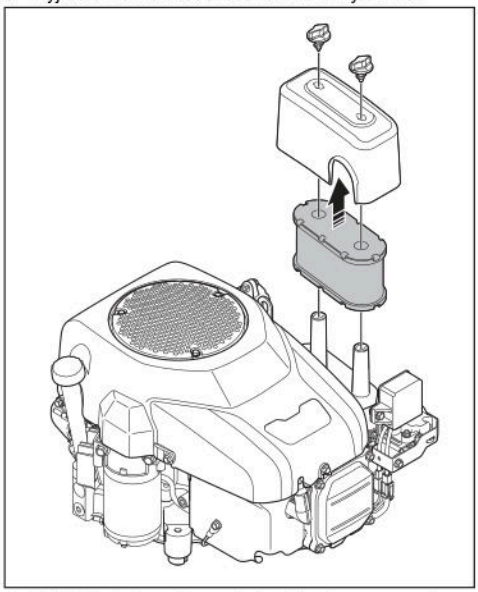

4. Při čištění pěnového vzduchového filtru postupujte podle následujících kroků:
   a) Vyjměte pěnový vzduchový filtr z vložky vzduchového filtru.
   b) Vyčistěte pěnový vzduchový filtr šetrným čisticím prostředkem.
   c) Nechte pěnový vzduchový filtr vyschnout.
   d) Nainstalujte pěnový vzduchový filtr kolem vložky vzduchového filtru.
5. Při čištění papírového vzduchového filtru postupujte podle následujících kroků:
   a) Poklepejte papírovým vzduchovým filtrem o tvrdý povrch.
   b) Stlačeným vzduchem vyfoukejte nečistoty z vnitřní strany papírového vzduchového filtru.

VAROVÁNÍ: Pokud se papírový vzduchový filtr nevyčistí, je nutné jej vyměnit.

6. Montáž proveďte v opačném pořadí.

Kontrola a výměna zapalovací svíčky

1. Otevřete kryt motoru.
2. Demontujte zapalovací svíčku a vyčistěte okolí zapalovací svíčky.
3. Odmontujte zapalovací svíčku pomocí klíče na zapalovací svíčky.
4. Zkontrolujte zapalovací svíčku. Pokud jsou elektrody spálené nebo jsou na izolaci praskliny či jiné známky poškození, vyměňte svíčku. Není-li zapalovací svíčka poškozená, vyčistěte ji ocelovým kartáčem.
5. Změřte vzdálenost elektrod a v případě potřeby ji upravte. Viz část *Technické údaje na strani 32*.

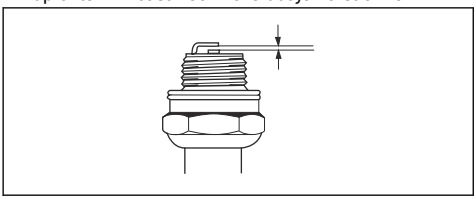

6. Vzdálenost lze nastavit ohnutím postranní elektrody.
7. Instalujte zapalovací svíčku zpět a šroubujte ji rukou, dokud se nedotkne sedla zapalovací svíčky.
8. Utáhněte zapalovací svíčku klíčem na zapalovací svíčky tak, aby se stlačila podložka.
9. Poté dotáhněte použitou zapalovací svíčku ještě o ⅛ otáčky a novou zapalovací svíčku o ¼ otáčky.

VAROVÁNÍ: Nesprávně dotažená svíčka může způsobit poškození motoru.

10. Připojte koncovku kabelu zapalovací svíčky.

VAROVÁNÍ: Nestartujte motor, pokud je vyjmutá zapalovací svíčka nebo odpojený kabel zapalování.

Výměna hlavní pojistky

Přepálenou pojistku lze identifikovat podle spáleného konektoru.

1. Otevřete kryt motoru. Hlavní pojistka se nachází v držáku před baterií.
2. Vytáhněte pojistku z držáku.

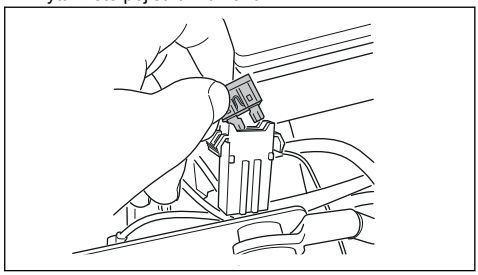

3. Nahraďte přepálenou pojistku novou pojistkou stejného typu (plochý kolík, 15 A).
4. Namontujte kryty.

Pokud se pojistka krátce po výměně znovu přepálí, obvod je pravděpodobně zkratovaný. Před opětovným použitím výrobku vyřešte problém se zkratem. Požádejte o pomoc autorizovaný servis Husqvarna.

Nabití baterie

VÝSTRAHA: Než začnete baterii nabíjet, přečtěte si kapitolu o bezpečnosti. Viz část *Bezpečnostní pokyny týkající se baterií na strani 10*.

- Pokud je baterie tak vybitá, že nelze spustit motor, nabijte ji.
- Použijte standardní nabíječku baterií.
- Před nastartováním motoru nabíječku vždy odpojte.

Výměna baterie

VÝSTRAHA: Než začnete baterii nabíjet, přečtěte si kapitolu o bezpečnosti. Viz část *Bezpečnostní pokyny týkající se baterií na strani 10*.

VAROVÁNÍ: Před instalací baterie do výrobku ji vždy plně nabijte.

1. Sejměte kryt motoru. Další informace jsou uvedeny v části *Demontáž krytu na strani 20*.

2. Odpojte zemnicí svorku (A) a potom kladnou svorku (B) na baterii.

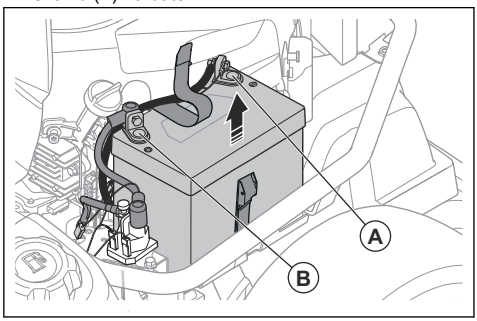

VÝSTRAHA: Nebezpečí jisker. Další informace jsou uvedeny v části *Bezpečnost při manipulaci s palivem na strani 10*.

3. Povolte popruh, který drží baterii.
4. Zvedněte baterii a vyjměte ji z výrobku.
5. Očistěte svorky nové baterie.
6. Nainstalujte novou baterii.
7. Utáhněte popruh kolem baterie.
8. Připojte kladný kabel ke kladné svorce na baterii.
9. Připojte zemnicí kabel k zemnicí svorce na baterii.

Nouzové spuštění motoru

Pokud je baterie tak slabá, že není možné spustit motor, můžete pomocí startovacích kabelů provést nouzové nastartování motoru. Tento výrobek využívá 12V systém se záporným uzemněním. Výrobek, který použijete k nouzovému startování, musí mít také 12V systém se záporným uzemněním.

Připojení startovacích kabelů

VÝSTRAHA: Nebezpečí výbuchu kvůli výbušným plynům vycházejícím z baterie. Nepřipojujte zápornou svorku plně nabité baterie k záporné svorce slabé baterie nebo do její blízkosti.

VAROVÁNÍ: Nepoužívejte baterii výrobku ke startování jiných vozidel.

1. Sejměte kryt motoru.
2. Sejměte kryt ze skříně baterie.
3. Připojte jeden konec červeného kabelu ke KLADNÉ svorce (+) slabé baterie (A).

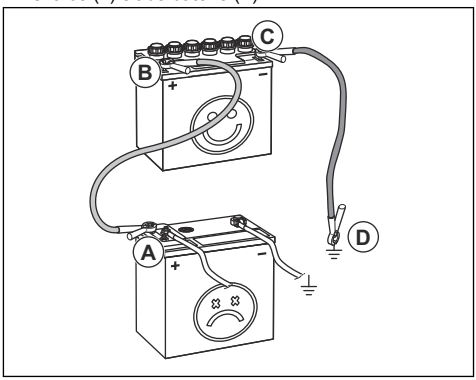

4. Připojte druhý konec červeného kabelu ke KLADNÉ svorce (+) plně nabité baterie (B).

VÝSTRAHA: Zamezte zkratu konců červeného kabelu s podvozkem.

5. Připojte jeden konec černého kabelu k ZÁPORNÉ svorce (-) plně nabité baterie (C).
6. Připojte druhý konec černého kabelu ke KOSTŘE (D) z dosahu palivové nádrže a baterie.
7. Namontujte kryty.

Odpojení startovacích kabelů

Povšimněte si: Odpojte startovací kabely v opačném pořadí jejich připojení.

1. Odpojte ČERNÝ kabel od podvozku.
2. Odpojte ČERNÝ kabel od plně nabité baterie.
3. Odpojte ČERVENÝ kabel od 2 baterií.

Tlaky v pneumatikách

Správný tlak v pneumatikách je 60 kPa (0,6 baru / 8,5 psi) u všech 4 pneumatik.

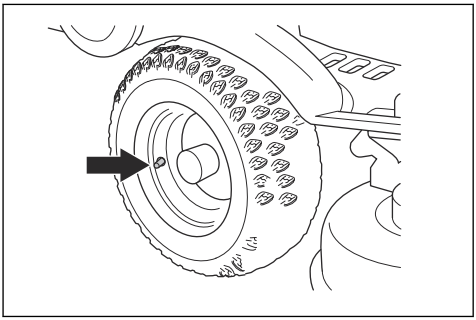

Uvedení žacího ústrojí do servisní polohy

VÝSTRAHA: Napínací pružina hnacího řemene může prasknout a způsobit zranění. Používejte ochranné brýle.

1. Proveďte kroky 1–9 uvedené v části *Demontáž a montáž žacího ústrojí na strani 11*.
2. Podržte přední okraj žacího ústrojí oběma rukama a tahejte ven, dokud se nezastaví.

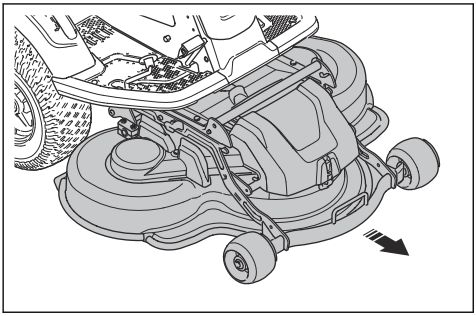

3. Zvedněte žací ústrojí do svislé polohy, dokud neuslyšíte cvaknutí. Žací ústrojí se automaticky zajistí ve svislé poloze.

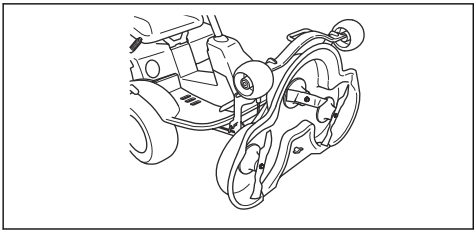

Uvedení žacího ústrojí do sekací polohy

1. Podržte přední okraj žacího ústrojí levou rukou.
2. Uvolněte pojistku pravou rukou.

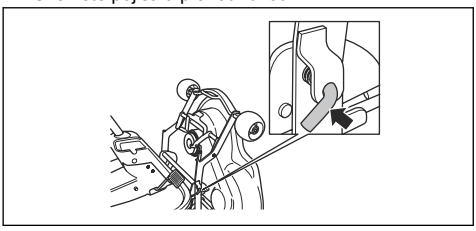

3. Sklopte žací ústrojí a zatlačte jej nadoraz.

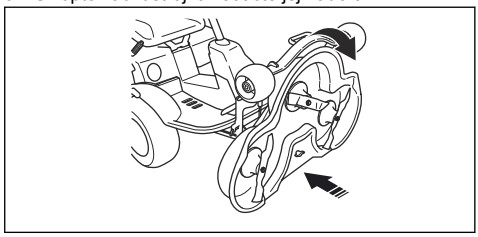

4. Zvedněte podpěru výšky sečení (A) z držáku podpěry a vložte ji do otvoru.

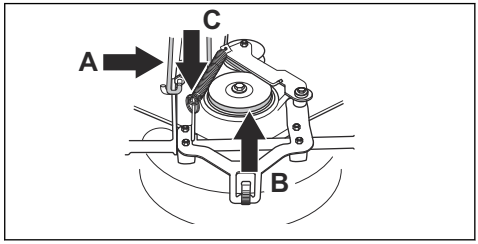

5. Umístěte hnací řemen (B) na místo.

Povšimněte si: Informace o poloze hnacího řemenu naleznete na vnitřní straně krytu žacího ústrojí.

6. Namontujte napínací pružinu (C) zpět na místo, aby se napnul hnací řemen.
7. Namontujte přední kryt.
8. Posuňte páku pro nastavení výšky sečení ze servisní polohy do jedné z poloh označených číslem.

Kontrola a seřízení tlaku žacího ústrojí na zem

Správný tlak na zem zajišťuje pohyb žací plošiny po povrchu. Nesmí být ale příliš velký.

1. Zkontrolujte, zda je tlak vzduchu v pneumatikách 60 kPa (0,6 baru, 9,0 psi).
2. Zaparkujte výrobek na rovné ploše.
3. Spusťte žací ústrojí do sekací polohy.
4. Vložte osobní váhu pod přední okraj žacího ústrojí.

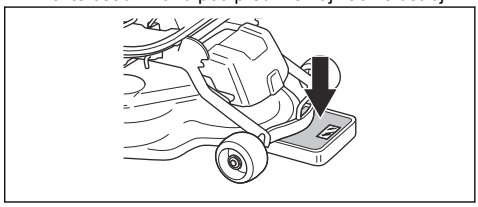

5. Aby bylo zajištěno, že nebude na opěrná kola působit žádné zatížení, vložte dřevěný špalek mezi rám a osobní váhu.

6. Tlak na zem nastavíte tak, že otočíte seřizovacími šrouby, které se nachází pod předními koly na pravé a levé straně.
7. Otočte šroubem doleva nebo doprava, dokud nebude tlak na zemi mezi 12 a 15 kg.

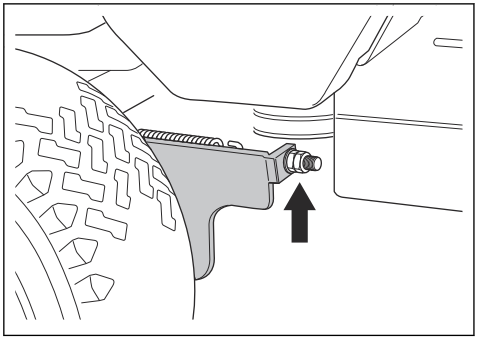

Kontrola rovnoběžnosti žacího ústrojí

1. Zkontrolujte, zda mají pneumatiky správný tlak. Další informace jsou uvedeny v části *Tlaky v pneumatikách na strani 23*.
2. Zaparkujte výrobek na rovné ploše.
3. Spusťte žací ústrojí do sekací polohy.
4. Nastavte páku pro nastavení výšky sečení do střední polohy.
5. Změřte vzdálenost mezi zemí a předním a zadním okrajem žacího ústrojí. Zajistěte, aby byl zadní okraj o 2 až 4 mm (1/8") výše než přední okraj.

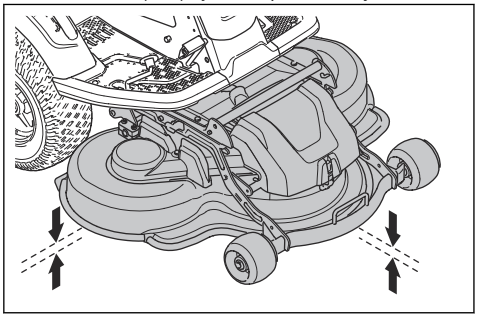

Seřízení rovnoběžnosti žacího ústrojí

1. Odmontujte přední kryt a pravou opěrku nohy.
2. Odšroubujte šrouby, které přidržují kryt řemene, a odmontujte kryt řemene.

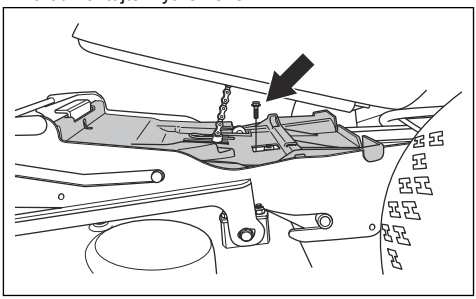

3. Povolte matice na zvedací podpěře.

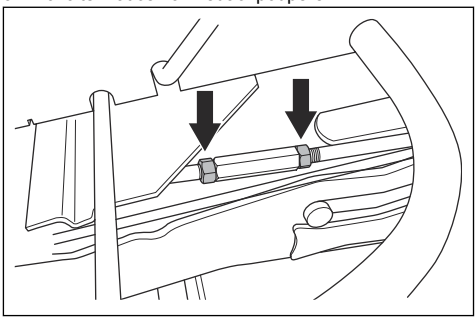

4. Otočte zvedací podpěru na stojan nebo ji zkraťte. Vysunutím stojanu zvednete zadní okraj krytu. Zkrácením stojanu snížíte zadní okraj krytu.

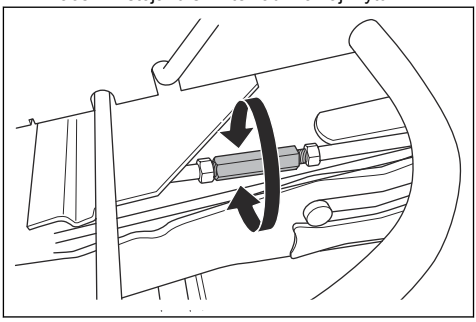

5. Po provedení seřízení utáhněte matice zvedací podpěry.
6. Zkontrolujte rovnoběžnost. Další informace naleznete v části *Kontrola rovnoběžnosti žacího ústrojí na strani 25*.
7. Namontujte kryt řemene a utáhněte šrouby.
8. Namontujte pravou opěrku nohy a přední kryt.

Nastavení výšky sečení

1. Zkontrolujte, zda je podpěra výšky sečení připojená k žacímu ústrojí.

2. Nastavte páku pro nastavení výšky sečení do pozice pro nejnižší výšku sečení (servisní poloha).
3. Odmontujte pravou opěrku nohy a pravý boční kryt. podívejte se do části *Demontáž krytu na strani 20*.
4. Otáčejte seřizovací maticí, dokud nebude žádná vůle mezi žacím ústrojím a podpěrou výšky sečení.

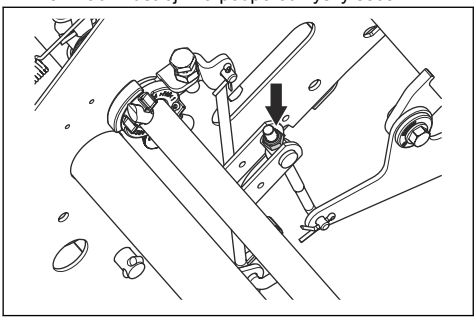

5. Proveďte kontrolu rovnoběžnosti žacího ústrojí. podívejte se do části *Kontrola rovnoběžnosti žacího ústrojí na strani 25*. V případě potřeby seřiďte rovnoběžnost. podívejte se do části *Seřízení rovnoběžnosti žacího ústrojí na strani 25*.
6. Proveďte kontrolu tlaku žacího ústrojí na zem. podívejte se do části *Kontrola a seřízení tlaku žacího ústrojí na zem na strani 24*.

Demontáž vložky Bioclip®

- Demontáží vložky Bioclip® změníte režim žacího ústrojí Combi ze sečení s funkcí Bioclip® na zadní výhoz trávy.

Demontáž a montáž vložky Bioclip® na žacím ústrojí

1. Uveďte žací ústrojí do servisní polohy. Viz část *Uvedení žacího ústrojí do servisní polohy na strani 24*.
2. Odšroubujte 3 šrouby, které drží vložku Bioclip®, a vyjměte ji.

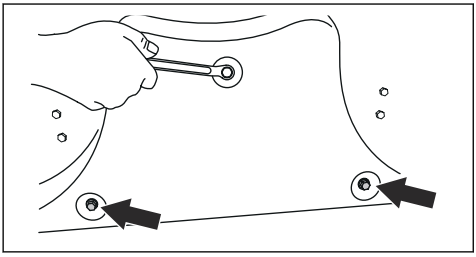

3. Namontujte šrouby do otvorů pro šrouby vložky Bioclip®, aby nedošlo k poškození závitů.
4. Uveďte žací ústrojí do sekací polohy.
5. Vložku Bioclip® nainstalujte v opačném pořadí.

Kontrola nožů

VAROVÁNÍ: Poškozené nebo nesprávně vyvážené nože mohou způsobit poškození výrobku. Vyměňte poškozené nože. Obraťte se na autorizovaný servis Husqvarna a požádejte o naostření a vyvážení tupých nožů.

1. Uveďte žací ústrojí do servisní polohy.
2. Prohlédněte nože a zkontrolujte, zda nejsou poškozené; v případě potřeby je naostřete.

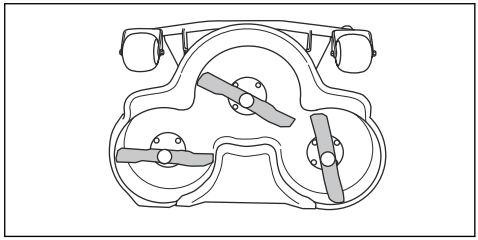

3. Dotáhněte šrouby nožů utahovacím momentem 45–50 Nm.

Výměna nožů

1. Uveďte žací ústrojí do servisní polohy.
2. Zajistěte nůž dřevěným špalíkem (A).

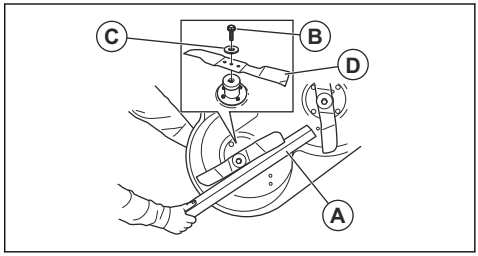

3. Uvolněte a demontujte šroub nože (B), podložky (C) a nůž (D).
4. Namontujte nový nůž se zahnutými konci ve směru žacího ústrojí.

VÝSTRAHA: Nesprávný typ nožů může způsobit odmrštění předmětů od žacího ústrojí a vážné zranění. Používejte pouze nože uvedené v části *Technické údaje na strani 32*.

5. Namontujte nůž, podložku a šroub. Dotáhněte šroub momentem 45–50 Nm.

Kontrola hladiny motorového oleje

1. Zaparkujte výrobek na rovné ploše a vypněte motor.
2. Otevřete kryt motoru.

3. Povolte olejovou měrku a vytáhněte ji.

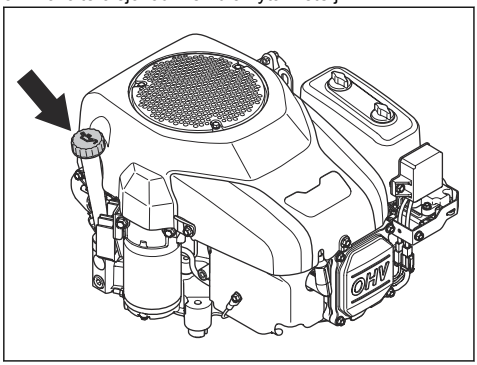

4. Setřete olej z olejové měrky.
5. Vložte olejovou měrku zpět dovnitř a utáhněte ji.
6. Povolte a vytáhněte olejovou měrku a odečtěte hladinu oleje.
7. Hladina oleje musí být mezi značkami na měrce. Pokud je hladina blízko značky ADD (Doplnit), doplňte olej po značku FULL (Plná).

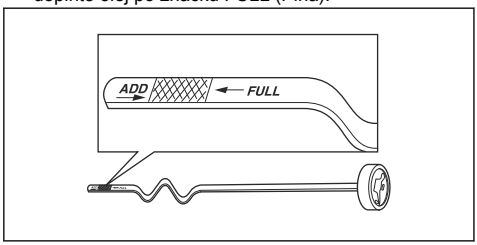

8. Doplňte olej otvorem, ve kterém je instalována olejová měrka. Olej doplňujte pomalu.

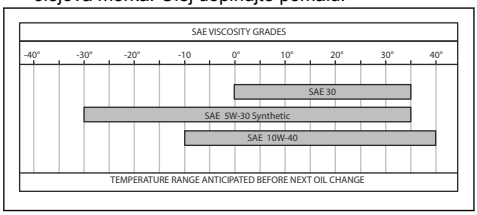

Povšimněte si: Typy motorového oleje, které doporučujeme, naleznete v části *Technické údaje na strani 32*.

9. Před nastartováním motoru řádně utáhněte olejovou měrku. Nastartujte motor a nechte jej asi 30 sekund běžet na volnoběžné otáčky. Vypněte motor. Počkejte 30 sekund a znovu zkontrolujte hladinu oleje.

Výměna motorového oleje a olejového filtru

Když je motor studený, spusťte před vypuštěním motorového oleje na 1–2 minuty motor. Tím se motorový olej zahřeje a snadněji se vypustí.

VÝSTRAHA: Před vypuštěním motorového oleje nechte motor nejméně 1–2 minuty vypnutý. Motorový olej je velmi horký a může způsobit popáleniny. Před vypuštěním nechte motorový olej vychladnout.

VÝSTRAHA: Pokud se polijete motorovým olejem, omyjte zasažené místo mýdlem a vodou.

1. Pod vypouštěcí zátku oleje umístěte nádobu.
2. Otevřete plastový uzávěr na konci vypouštěcí zátky oleje.

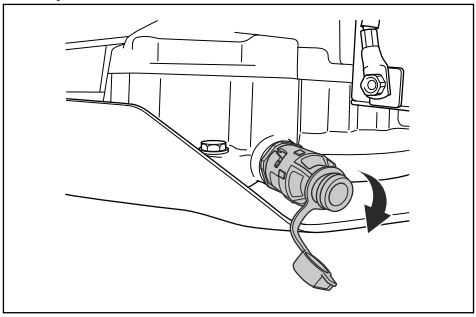

3. Připevněte plastovou hadici na konec vypouštěcí zátky oleje pro prevenci rozlití oleje.
4. Vypouštěcí zátku oleje otevřete jejím otočením proti směru hodinových ručiček a zatažením.

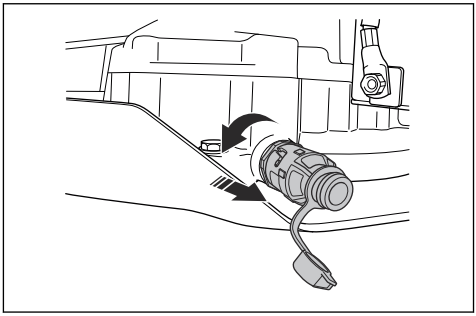

5. Vyjměte olejovou měrku.
6. Nechte olej vytéct do nádoby.
7. Namontujte vypouštěcí zátku oleje.
8. Vypouštěcí zátku oleje otevřete jejím zatlačením dovnitř a otočením ve směru hodinových ručiček.

9. Sejměte plastovou hadici a na vypouštěcí zátku oleje nasaďte uzávěr.
10. Olejový filtr odšroubujte otáčením proti směru hodinových ručiček.

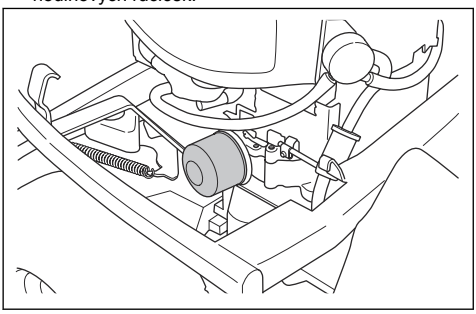

11. Mírně promažte olejem pryžové těsnění na novém olejovém filtru.
12. Rukou otáčejte olejový filtr ve směru hodinových ručiček, dokud nebude pryžové těsnění na místě, a poté jej ještě dotáhněte o půl otáčky.
13. Doplňte olej otvorem, ve kterém je instalována olejová měrka. Olej doplňujte pomalu.

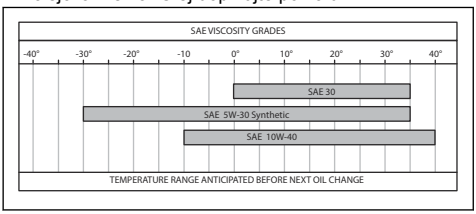

Povšimněte si: Typy motorového oleje, které doporučujeme, naleznete v části *Technické údaje na strani 32*.

14. Spusťte motor a nechte jej běžet na volnoběžné otáčky po dobu 3 minut.
15. Vypněte motor a ujistěte se, že nedochází k úniku.
16. Doplňte olej, aby se kompenzoval olej v novém olejovém filtru.

Kontrola hladiny převodového oleje

Povšimněte si: Převodový olej kontrolujte, když je převodovka studená.

1. Zaparkujte výrobek na vodorovné ploše.
2. Odšroubujte šrouby, jeden na každé straně, a sejměte kryt převodovky.

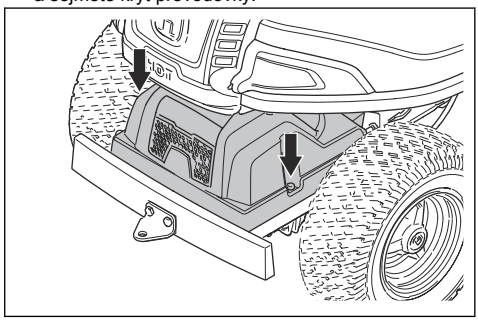

3. Zkontrolujte, zda je hladina oleje v nádrži převodového oleje mezi 2 vodorovnými ryskami na nádrži.

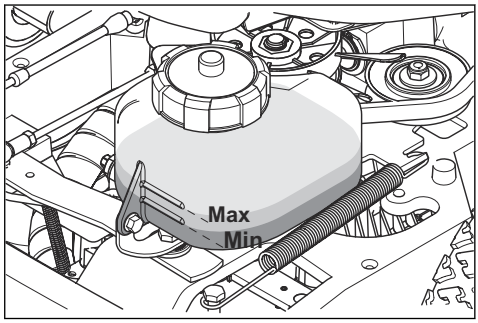

4. Pokud je hladina oleje pod dolní ryskou, doplňte olej. Hladina však nesmí být nad horní ryskou. Doporučený olej naleznete v části *Technické údaje na strani 32*.

Odstraňování problémů

Tabulka řešení problémů

Pokud nedokážete najít řešení problémů v tomto návodu k používání, obraťte se na servis Husqvarna.

Problém	Příčina
Startér neprotáčí motor.	Není aktivovaná parkovací brzda. Viz část *Aktivace a deaktivace parkovací brzdy na strani 16*.
	Zvedací páka pro žací ústrojí je v sekací poloze. Viz část *Podmínky pro start na strani 8*.
	Hlavní pojistka je spálená. Viz část *Výměna hlavní pojistky na strani 22*.
	Zámek zapalování je poškozený.
	Špatné propojení mezi kabelem a baterií. Viz část *Bezpečnostní pokyny týkající se baterií na strani 10*.
	Baterie je příliš slabá. Viz část *Nabití baterie na strani 22*.
	Startér je poškozený.
Motor nestartuje, když startér protáčí motor.	V palivové nádrži není palivo. Viz část *Doplňování paliva na strani 13*.
	Zapalovací svíčka je poškozená.
	Kabel zapalování je poškozený.
	V karburátoru nebo vedení paliva jsou nečistoty.
Motor neběží plynule.	Zapalovací svíčka je poškozená.
	Karburátor není správně seřízený.
	Vzduchový filtr je zanesený. Viz část *Aktivace a deaktivace parkovací brzdy na strani 16*.
	Ventil palivové nádrže je ucpaný.
	V karburátoru nebo vedení paliva jsou nečistoty.
Motor nemá výkon.	Vzduchový filtr je zanesený. Viz část *Čištění a výměna vzduchového filtru na strani 21*.
	Zapalovací svíčka je poškozená.
	V karburátoru nebo vedení paliva jsou nečistoty.
	Lanko plynu je nesprávně seřízené.
Převodovka nemá dostatečný výkon.	Ucpaný přívod studeného vzduchu k převodovce nebo chladicí žebra.
	Ventilátor na převodovce je poškozený.
	V převodovce není žádný olej nebo je hladina oleje příliš nízká. Viz část *Kontrola hladiny převodového oleje na strani 28*.
Baterie se nenabíjí.	Baterie je poškozená. Viz část *Výměna baterie na strani 22*.
	Je špatné připojení mezi konektory kabelů a vývody baterie. Viz část *Bezpečnostní pokyny týkající se baterií na strani 10*.
Vnitřní součásti výrobku vibrují.	Nože jsou povolené. Viz část *Kontrola nožů na strani 26*.
	Minimálně jeden nůž je nevyvážený. Viz část *Kontrola nožů na strani 26*.
	Motor je povolený.

Problém	Příčina
Výsledky sečení jsou neuspokojivé.	Nože jsou tupé. Viz část *Kontrola nožů na strani 26*.
	Tráva je dlouhá nebo mokrá. Viz část *Jak docílit dobrých výsledků sečení na strani 16*.
	Žací ústrojí je nakloněné.
	Žací ústrojí je ucpané trávou. Viz část *Čištění výrobku na strani 19*.
	Pneumatiky na levé a pravé straně mají jiný tlak. Viz část *Tlaky v pneumatikách na strani 23*.
	Výrobek je provozován příliš vysokou rychlostí. Viz část *Jak docílit dobrých výsledků sečení na strani 16*.
	Otáčky motoru jsou příliš nízké. Viz část *Jak docílit dobrých výsledků sečení na strani 16*.
	Hnací řemen prokluzuje.

Přeprava, skladování a likvidace

Přeprava

- Výrobek je těžký a může způsobit zranění rozdrcením částí těla. Při nakládání a vykládání výrobku na vozidlo nebo přívěs dbejte zvýšené opatrnosti.
- Výrobek nezdvihejte. Přepravní oka nejsou schválenými zvedacími body a lze je používat pouze k bezpečnému připevnění výrobku k přívěsu.
- Při přepravě výrobku používejte schválený přívěs.
- Před přepravou výrobku na přívěsu po silnici se řádně obeznamte s místním silničními předpisy.

Bezpečné upevnění výrobku na přívěs před přepravou

VÝSTRAHA: Parkovací brzda není dostačující k zajištění výrobku během přepravy. Připevněte výrobek pevně k přívěsu.

Vybavení: 2 schválené napínací pásy a 4 klíny pod kola.

1. Aktivujte parkovací brzdu.
2. Upevněte napínací pásy okolo rámu nebo zadní části.
3. Upevněte napínací pásy ve směru zadní a přední části přívěsu, aby byl výrobek správně zajištěn.
4. Umístěte zarážky kol před a za zadní kola.

Tažení výrobku

Výrobek má hydrostatickou převodovku. Aby se zabránilo poškození převodovky, tahejte výrobek pouze na malé vzdálenosti pomalou rychlostí.

Před tažením výrobku odpojte převodovku. Další informace naleznete v části *Zapojení a odpojení systému pohonu na strani 14*.

Skladování

Na konci sezóny a před uskladněním na dobu delší než 30 dní připravte výrobek k uskladnění. Když necháte v palivové nádrži palivo déle než 30 dní, mohou lepkavé usazeniny ucpat karburátor. To může negativně ovlivňovat správnou činnost motoru.

Aby se zabránilo lepkavým usazeninám při skladování, přidejte stabilizátor. Při použití alkylátového benzínu není nutné používat stabilizátor. Používáte-li standardní benzín, nezačínejte používat alkylátový benzín. Citlivé pryžové součásti mohou ztvrdnout. Stabilizátor přidejte do paliva v nádrži nebo v kanystru používaném ke skladování paliva. Vždy používejte mísicí poměry stanovené výrobcem. Po přidání stabilizátoru nechte motor běžet 10 minut, aby se dostal do karburátoru.

VÝSTRAHA: Je-li v nádrži palivo, neskladujte stroj v uzavřených nebo špatně větraných prostorech. Hrozí nebezpečí požáru, pokud se výpary paliva dostanou do kontaktu s otevřeným ohněm, jiskrami nebo zapalovacím plamínkem, který se vyskytuje například u karmy, zásobníku horké vody, sušičky atd.

VÝSTRAHA: Odstraňte z výrobku trávu, listí a další hořlavé materiály, aby se snížilo nebezpečí požáru. Před uložením

do skladovacího prostoru nechte výrobek vychladnout.

- Vyčistěte výrobek, viz *Čištění výrobku na strani 19*. Opravte poškozený lak, aby se zabránilo korozi.
- Prohlédněte výrobek ohledně opotřebených a poškozených součástí a dotáhněte povolené šrouby a matice.
- Vyjměte baterii. Vyčistěte baterii, nabijte ji a během skladování ji udržujte v chladu.
- Vyměňte motorový olej a zlikvidujte vyjetý olej.
- Vyprázdněte palivovou nádrž. Nastartujte motor a nechte jej běžet, dokud se nespotřebuje zbývající palivo v karburátoru.

Povšimněte si: Pokud jste přidali stabilizátor, nevyprazdňujte palivovou nádrž ani karburátor.

- Vyjměte svíčky a do každého válce nalijte asi polévkovou lžíci motorového oleje. Ručně otočte hřídelí motoru, aby se olej rozprostřel ve válci a instalujte zpět svíčky.
- Promažte všechny maznice, spoje a osy.
- Výrobek skladujte na čistém a suchém místě a jako dodatečnou ochranu jej přikryjte.
- U prodejce je k dostání kryt na ochranu výrobku během skladování a přepravy.

Likvidace

- Chemikálie mohou být nebezpečné a nesmí být vypouštěny do půdy. Vždy odevzdejte použité chemikálie v servisním středisku nebo příslušném sběrném místě.
- Když je výrobek opotřebený, odvezte jej prodejci nebo do příslušného sběrného místa.
- Olej, olejové filtry, palivo a baterie mohou mít negativní vliv na životní prostředí. Dodržujte místní požadavky ohledně recyklace a platné předpisy.
- Nelikvidujte baterii v rámci domovního odpadu.
- Odešlete baterii do autorizovaného servisu Husqvarna nebo ji odevzdejte na sběrném místě pro použité baterie.

Technické údaje

	R 214	R 214C
Rozměry	Viz část *Rozměry výrobku na strani 35*.	
Hmotnost bez žacího ústrojí, s prázdnou nádrží, kg	192	192
Hmotnost s žacím ústrojím [5], s prázdnou nádrží, kg	228	228
Rozměry pneumatik	16,5×6,0×8	16,5×6,0×8
Tlak v pneumatikách, zadní – přední, kPa / bar / PSI	60 / 0,6 / 8,5	60 / 0,6 / 8,5
Max. sklon, stupně	10	10
Max. hmotnost vlečeného zařízení při sklonu 10°, kg	110	110
Max. povolená svislá síla na tažnou tyč, N/kg	250/25	250/25
Max. povolená vodorovná síla na tažnou tyč, N/kg	190/19	190/19
Motor		
Značka/model	Husqvarna / HS 452AE	Husqvarna / HS 413AE
Jmenovitý výkon motoru, kW [6]	9,5	8,4
Zdvihový objem, cm^3	452	413
Max. otáčky motoru, ot/min	3000 ± 100	3000 ± 100
Max. rychlost jízdy vpřed, km/h	9	9
Max. rychlost couvání, km/h	6	6
Palivo, min. oktanové číslo	91	91
Objem nádrže, litry	12	12
Motorový olej [7]	Husqvarna SAE 30, Husqvarna SAE 5W-30 Synthetic, Husqvarna SAE 10W-40	Husqvarna SAE 30, Husqvarna SAE 5W-30 Synthetic, Husqvarna SAE 10W-40
Objem oleje včetně filtru, litry	1,1	1,1
Objem oleje bez filtru, litry	1,0	1,0
Startér	Elektrický startér 12 V	Elektrický startér 12 V
Převodovka		
Značka	Tuff Torq	Tuff Torq

[5] Měřeno se žacím ústrojím Combi 94

[6] Uvedený jmenovitý výkon motoru je průměrný čistý výkon (při specifikovaných ot/min) typického motoru pro model motoru měřený podle normy SAE J1349/ISO1585. Sériově vyráběné motory se od této hodnoty mohou lišit. Skutečný výstupní výkon motoru instalovaného na konečném výrobku závisí na provozních otáčkách, povětrnostních podmínkách a dalších hodnotách.

[7] Používejte pouze motorový olej kvality API SJ nebo vyšší. Pokud použijete olej SAE-30 při teplotě nižší než +5 °C, hrozí nebezpečí nedostatečného promazání motoru. Může dojít k poškození motoru. Správný olej pro nízké teploty najdete v části *Kontrola hladiny motorového oleje na strani 26*. Podívejte se do tabulky viskozity a vyberte nejlepší viskozitu podle předpokládané venkovní teploty.

	R 214	R 214C
Model	K46H	K46H
Olej [8]	Husqvarna SAE 10W-30	Husqvarna SAE 10W-30
Objem oleje, l	2,1	2,1
Elektrický systém		
Typ	12 V, záporné ukostření	12 V, záporné ukostření
Baterie	12 V, 24 Ah	12 V, 24 Ah
Zapalovací svíčka	HQT–9	HQT–9
Elektrodová vzdálenost, mm/palce	0,75/0,030	0,75/0,030
Emise hluku [9]		
Hladina akustického výkonu, změřená dB(A)	99	98
Hladina akustického výkonu, zaručená dB(A)	100	99
Hladiny hluku [10]		
Hladina akustického tlaku na sluch obsluhy, dB(A)	86	84
Úrovně vibrací [11]		
Hladina vibrací na volantu, m/s^2	2,1	2,1
Hladina vibrací v sedadle, m/s^2	0,6	0,5
Opakované rázy[12]		
Emise opakovaných rázů p_F, m/s^2	17	17
Žací ústrojí		
Typ	Combi 94	Combi 94
	Combi 103	

Žací ústrojí	**Combi 94**	**Combi 103**
Šířka sečení, mm	940	1030
Výška sečení, 10 poloh, mm	25–75	25–75
Hmotnost, kg	36	44
Nůž		

[8] Pro dosažení nejlepšího výkonu používejte převodový olej Husqvarna SAE 10W-30. Pokud olej Husqvarna není k dispozici, použijte olej 10W-30 STOU. Nová klasifikace je standard API GL-4.

[9] Emise hluku do okolního prostředí měřené jako akustický výkon (L_{WA}) v souladu se směrnicí 2000/14/ES.

[10] Hladina akustického tlaku měřená podle normy EN ISO 5395. Uváděná data pro hladinu akustického tlaku mají typickou statistickou odchylku (standardní odchylku) 1,2 dB(A).

[11] Hladina vibrací měřená podle normy EN ISO 5395. Uváděná data pro hladinu vibrací mají typickou statistickou odchylku (standardní odchylku) 0,2 m/s^2 (volant) a 0,8 m/s^2 (sedadlo).

[12] Střední hodnota špičkové amplitudy zrychlení z opakovaných rázů podle normy EN ISO 5349-3. Nejistota K_p 2 m/s^2. V době publikace této příručky pro tyto údaje neexistují žádné limity expozice.

Žací ústrojí	Combi 94	Combi 103
Délka nože, mm	358	388
Objednací číslo	579 65 25-10	504 18 82-10

VÝSTRAHA: Použití žacího ústrojí, které není schváleno pro tento výrobek, může způsobit odmrštění předmětů vysokou rychlostí a vážné zranění. Používejte pouze typy žacího ústrojí předepsané v tomto návodu.

Kontrolní body	
Rovnoběžnost žacího ústrojí s výškou sečení v poloze 1	2–4 mm
Ovládání výšky sečení v poloze 1	25 ± 2 mm
Vzdálenost mezi držákem a hnacím řemenem	3–6 mm
Vzdálenost mezi ramenem páky napínače řemene a vodítkem řemene, odpojené žací ústrojí	17 ± 5 mm

Vůle	
Lanko brzdy	1 mm
Lanko pedálů hydrostatické převodovky	0 mm

Prohlášení o hluku a vibracích

Tyto deklarované hodnoty byly získány testováním laboratorního typu v souladu s uvedenou směrnicí nebo normami a jsou vhodné pro porovnání s deklarovanými hodnotami jiných testovaných výrobků v souladu se stejnou směrnicí nebo normami. Tyto deklarované hodnoty lze použít k předběžnému posouzení rizik, ale hodnoty naměřené na konkrétních pracovištích mohou být vyšší. Skutečné expoziční hodnoty a riziko újmy, ke kterým dochází u jednotlivých uživatelů, jsou jedinečné a závisí na způsobu, jakým uživatel pracuje, na materiálu, na kterém se výrobek používá, na době expozice i na tělesném stavu uživatele a na stavu výrobku.

Rozměry výrobku

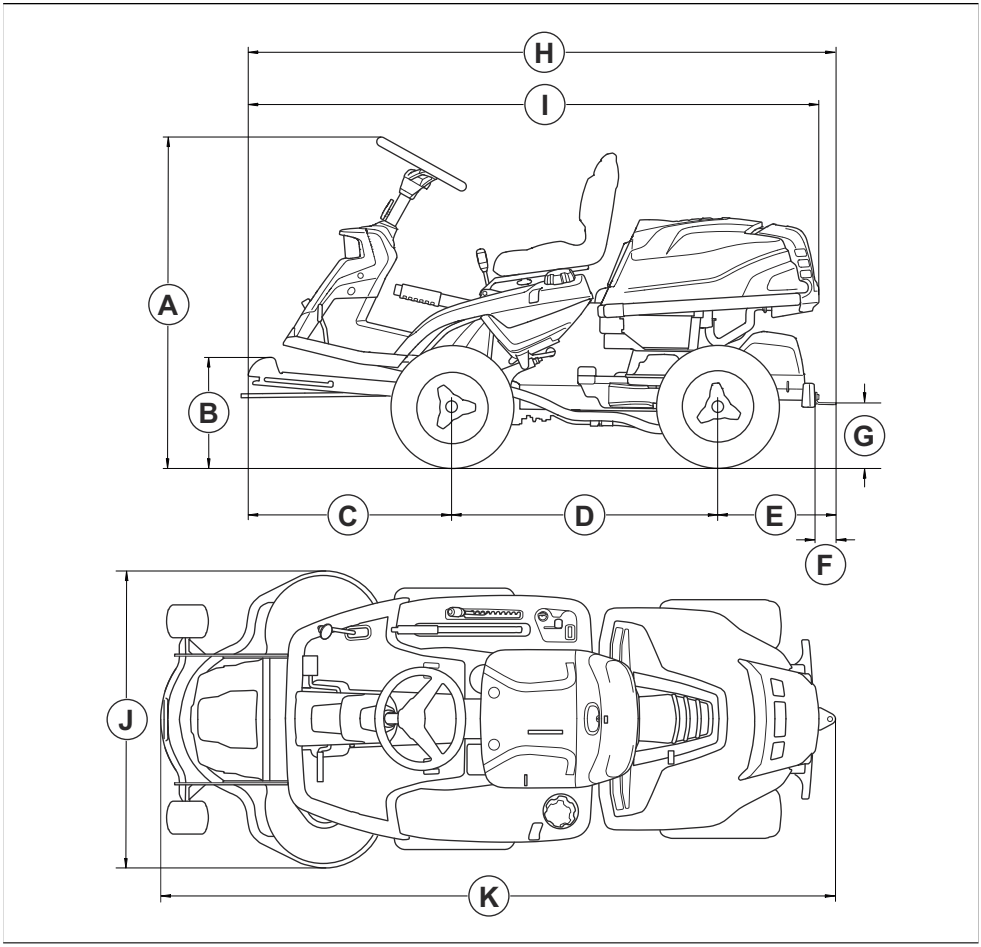

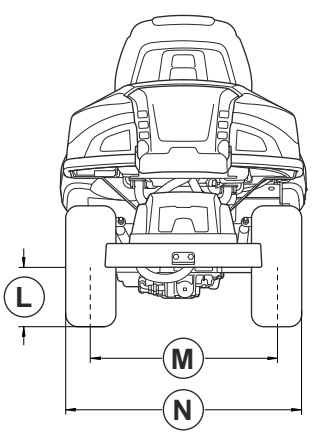

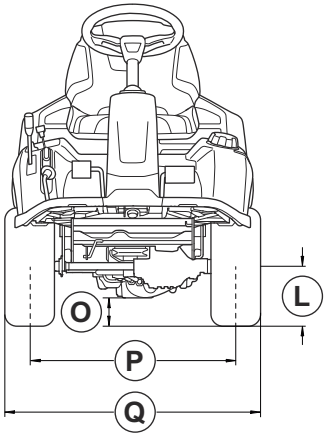

Rozměry, mm					
A	1131	G	217	L	205
B	372	H	1942	M	627
C	680	I	1884	N	799
D	887	J	Combi 94: 994	O	125
E	374		Combi 103: 1081	P	711
F	70	K	2227	Q	883

Servis

Servis

Nechte provést roční kontrolu v autorizovaném servisu, aby bylo zajištěno, že bude výrobek fungovat bezpečně a bude v nejlepším stavu během sezóny, kdy se výrobek nejvíce používá. Nejlepší čas pro servis a generální opravu výrobku je období, kdy se výrobek málo používá.

Při zasílání objednávky na náhradní díly poskytněte informace o roku nákupu, modelu, typu a výrobním čísle.

Vždy používejte pouze originální náhradní díly.

Předpisy a schválení

Shoda a schválení pro EU

Tímto společnost Husqvarna AB SE-561 82 Huskvarna, Sweden, tel: +46-36-146500, prohlašuje, že výrobek Husqvarna R 214, R 214C je v souladu s platnými požadavky následujících směrnic a nařízení EU: 2006/42/ES do 19. ledna 2027 (strojní zařízení), (EU) 2023/1230 od 20. ledna 2027 (strojní zařízení), 2000/14/ES (venkovní hluk), 2014/30/EU (elektromagnetická kompatibilita), 2011/65/EU (nebezpečné látky).

Celé znění EU prohlášení o shodě EU naleznete na webu www.husqvarna.com/support, kde vyhledejte příslušný výrobek a vyberte EU prohlášení o shodě platné pro datum výroby výrobku. Výrobní číslo s datem výroby naleznete na typovém štítku výrobku.

Husqvarna®

www.husqvarna.com

Původní pokyny
Eredeti útmutatás
Oryginalne instrukcje
Pôvodné pokyny

1147931-50



2026-10-21