

Husqvarna®



R 200iX

HU	Használati utasítás	2-40
PL	Instrukcja obsługi	41-80
SK	Návod na obsluhu	81-119
CS	Návod k použití	120-157

Obsah

Úvod 120
Bezpečnost 126
Montáž 130
Provoz 132
Údržba 139
Odstraňování problémů 145
Přeprava, skladování a likvidace 151
Technické údaje 153
Servis 155
Prohlášení o shodě 156
Registrované ochranné známky 157

Úvod

Kontrola před dodáním a čísla výrobku

Povšimněte si: U tohoto výrobku byla provedena kontrola před dodáním. Ujistěte se, že jste od prodejce obdrželi podepsanou kopii dokumentu o kontrole před dodáním.

Kontaktní informace servisního pracovníka:	
Tento návod k používání náleží k výrobku s následujícím číslem výrobku / výrobním číslem:	
/	
Motor:	

Popis výrobku

Výrobek je sekačka se sedící obsluhou. Pedály pro jízdu vpřed a vzad umožňují obsluze plynule upravovat rychlost. Výrobek používá žací ústrojí 2v1 s mulčovací vložkou.

Doporučené použití

Výrobek je určen k sečení trávy na otevřené a rovné ploše u obytných domů a v zahradách. Chcete-li používat výrobek k jiným činnostem, instalujte volitelné příslušenství. Další informace o dostupném příslušenství získáte u svého prodejce Husqvarna.

Pojištění výrobku

Pro svůj nový výrobek byste měli mít pojistné krytí. Pokud si nejste jisti, promluvte si se svou pojišťovnou. Doporučujeme komplexní pojištění, které zahrnuje třetí stranu, požár, poškození, krádež a odpovědnost.

Popis výrobku

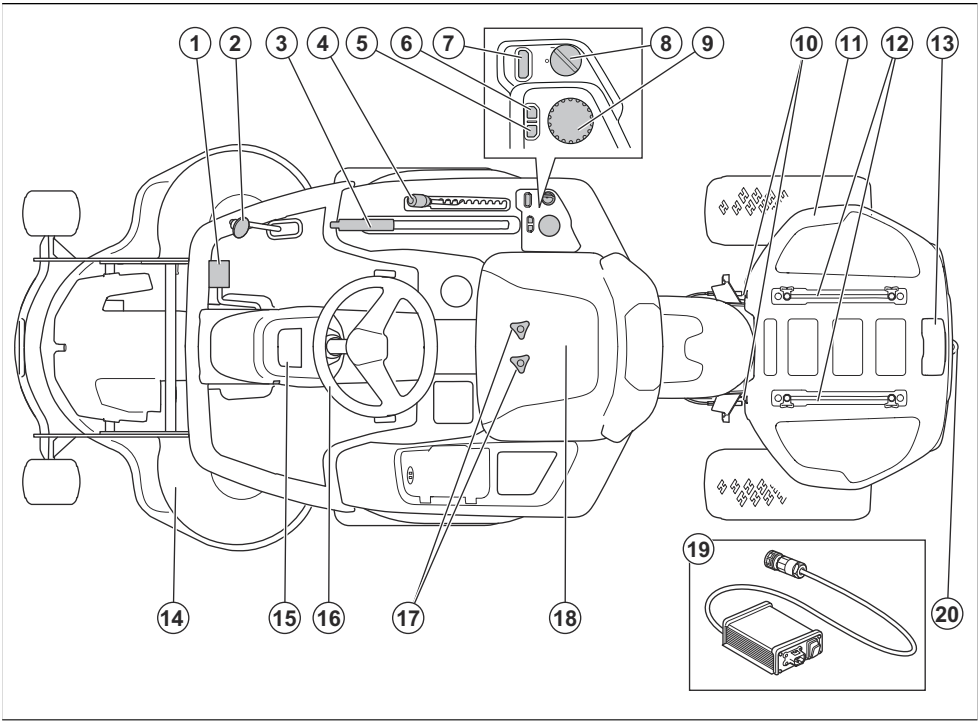

1. Pedál pro jízdu vpřed
2. Pedál pro jízdu vzad
3. Zvedací páka pro žací ústrojí
4. Páka pro nastavení výšky sečení
5. Tlačítko pro návrat zpět v nabídce
6. Tlačítko režimu pohonu
7. Tlačítko pro spuštění
8. Vypínač
9. Kolečko
10. Zámek krytu baterie
11. Kryt baterie
12. Kolejnice
13. Zásuvka pro nabíječku baterií
14. Žací ústrojí
15. Displej
16. Volant
17. Nastavení sedadla
18. Sedadlo
19. Nabíječka baterií
20. Tažné zařízení

Popis displeje

Displej zobrazuje informace o stavu výrobku. Na displeji se zobrazují 4 typy zpráv, viz *Typy zpráv na strani 122*.

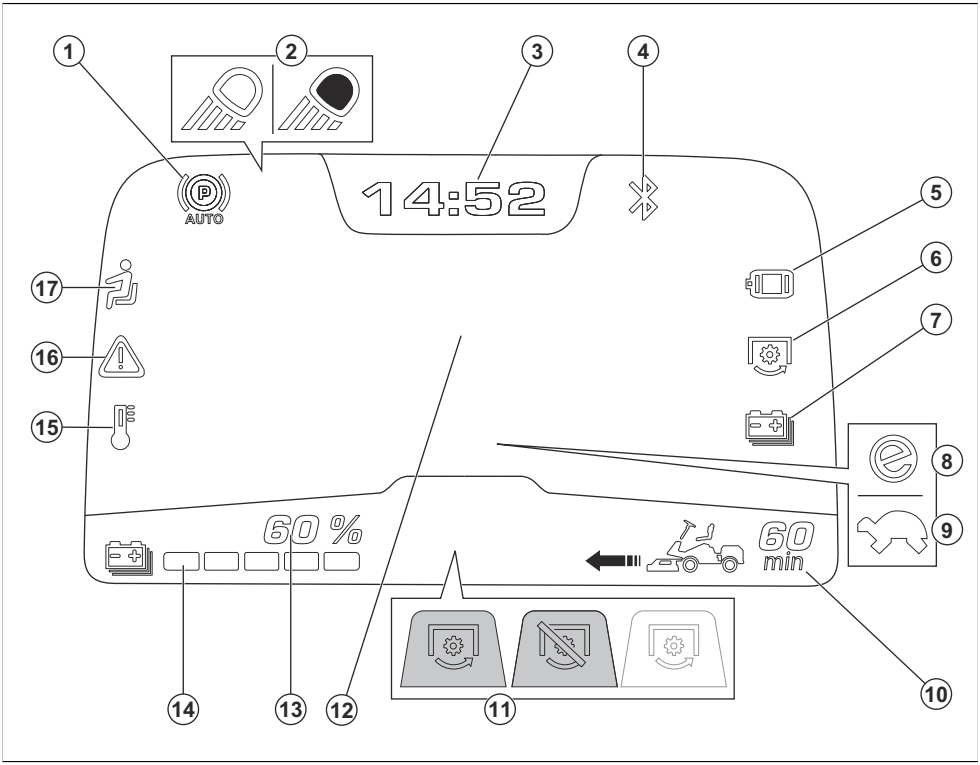

1. Kontrolka automatické parkovací brzdy. Kontrolka se rozsvítí při aktivaci automatické parkovací brzdy.
2. Kontrolka pracovních světel nebo světlometů
3. Hodiny
4. Kontrolka Bluetooth®. Kontrolka se rozsvítí, když je k výrobku připojeno zařízení Bluetooth®.
5. Kontrolka hnacího motoru / řídicí jednotky hnacího motoru
6. Kontrolka motoru žacího ústrojí / řídicí jednotky motoru žacího ústrojí
7. Kontrolka baterie
8. Kontrolka režimu pohonu. Je zapnutý režim pohonu SavE. Viz část *Výběr režimu pohonu na strani 138*.
9. Kontrolka režimu pohonu. Je zapnutý režim sníženého výkonu. Viz část *Zprávy prostřednictvím kontrolek na displeji na strani 148*.
10. Stav nabití baterie, v minutách provozu
11. e-PTO (elektricky poháněné PTO)[22] – kontrolka. Sekací poloha a aktivováno / sekací poloha a deaktivováno / přepravní poloha a deaktivováno.
12. Prostřední část displeje. Viz část *Režimy displeje na strani 123*.
13. Ukazatel stavu nabití baterie, %
14. Ukazatel stavu nabití baterie
15. Kontrolka teploty. Pokud se na displeji rozsvítí kontrolka teploty, zastavte výrobek a postupujte podle pokynů v části *Displej – odstraňování potíží na strani 148*.
16. Varovná kontrolka. Pokud se na displeji rozsvítí varovná kontrolka, zastavte výrobek a postupujte podle pokynů v části *Displej – odstraňování potíží na strani 148*.
17. Kontrola přítomnosti obsluhy (OPC). Kontrolka se rozsvítí, když obsluha nesedí na sedadle.

Typy zpráv

Na displeji se mohou zobrazit 4 typy zpráv:

[22] Elektricky poháněné žací ústrojí nebo jiné vpředu připojené příslušenství

Typ zprávy	Popis
Zpráva prostřednictvím kontrolky na displeji	Symboly kontrolek na displeji zobrazují aktivní funkci nebo informace o stavu výrobku. Pokud se zobrazí zpráva prostřednictvím kontrolky na displeji, výrobek může obvykle fungovat, ale jsou doporučeny akce. Viz část *Popis displeje na strani 122* a *Zprávy prostřednictvím kontrolek na displeji na strani 148*.
Varovná zpráva	Kombinace žlutých symbolů, které se nejprve zobrazují jako velké symboly uprostřed displeje. Zobrazuje nesprávný stav. Pokud se zobrazí varovná zpráva, výrobek může obvykle fungovat, ale pomaleji než obvykle. Viz část *Varovné zprávy na displeji na strani 149*.
Chybové hlášení	Kombinace červených symbolů, které se nejprve zobrazují jako velké symboly uprostřed displeje. Zobrazuje bezpečnostní varování nebo upozorňuje na problém s výrobkem. Pokud dojde k chybě, výrobek je obvykle nastaven do režimu nečinnosti a nelze jej spustit, dokud není chyba odstraněna. Viz část *Chybové zprávy na displeji na strani 149*.
Zabránění spuštění	Jeden velký symbol na displeji, který zobrazuje stav, který brání spuštění výrobku. Viz část *Zprávy při zabránění spuštění na strani 150*.

Režimy displeje

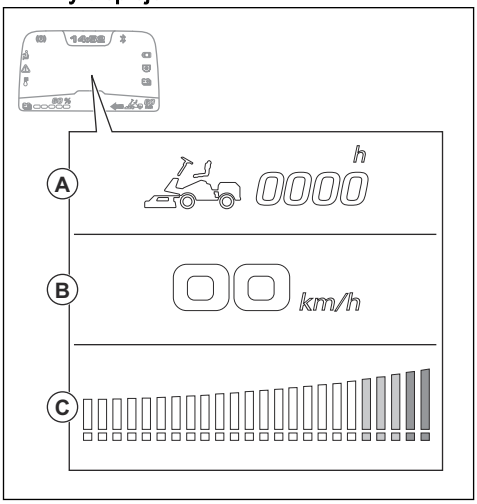

Prostřední část displeje zobrazuje odlišné informace v různých režimech displeje.

- Režim nečinnosti (A) se zobrazí, když je vypínač nastaven do polohy 1. V režimu nečinnosti se na displeji zobrazuje celková doba provozu.
- Režim pohonu s žacím ústrojím v přepravní poloze (B) se zobrazuje po spuštění výrobku. V režimu pohonu s žacím ústrojím v přepravní poloze zobrazuje displej aktuální rychlost v km/h.
- Režim pohonu s žacím ústrojím v sekací poloze (C) se zobrazuje, když je zapnuté žací ústrojí nebo jiné příslušenství. Pokud svítí pouze zelené kontrolky, je spotřeba energie žacího ústrojí nebo příslušenství podle doporučení. Pokud svítí žluté nebo červené kontrolky, spotřeba energie je vyšší než doporučená a doba provozu se zkracuje.

Zobrazení nabíjení

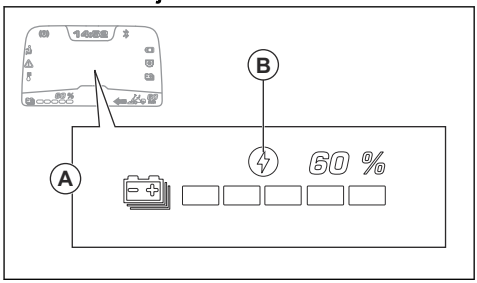

Když je k výrobku připojena nabíječka a vypínač je nastaven do polohy 1, zobrazí se uprostřed displeje zobrazení nabíjení.

(A): Zobrazení nabíjení ukazuje stav nabití v %. Při nabíjení výrobku se rozsvítí symbol nabíjení (B). Symbol nabíjení (B) zhasne, když je nabíječka připojena, ale nenabíjí.

Zabránění spuštění

Před spuštěním výrobku je nutné dodržovat provozní podmínky. Viz část *Spuštění výrobku na strani 137*. Pokud stisknete tlačítko pro spuštění, když nejsou dodrženy provozní podmínky, na displeji se zobrazí symbol zabránění spuštění. Viz část *Zprávy při zabránění spuštění na strani 150*.

Kontrola přítomnosti obsluhy (OPC)

Systém OPC nastaví výrobek do bezpečného režimu, když se obsluha zvedne ze sedadla. Motor se zastaví a zastaví se i motory žacího ústrojí, pokud jsou nože aktivovány. Viz část *Kontrola provozních podmínek na strani 129*.

Pedály pro jízdu vpřed a vzad

Rychlost je možné plynule regulovat pomocí 2 pedálů. Levý pedál (A) se používá k pohybu vpřed a pravý pedál (B) k pohybu vzad. Výrobek při uvolnění pedálů zastaví.

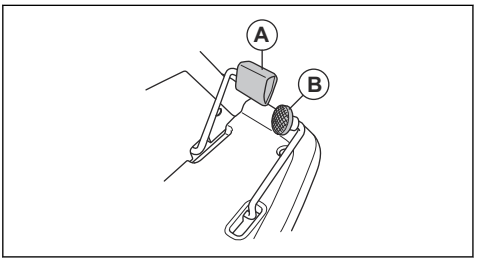

Žací ústrojí

Žací ústrojí tohoto výrobku je typu Combi s funkcí BioClip. Funkce BioClip umožňuje využití posečené trávy jako hnojiva. Žací ústrojí Combi lze také používat bez funkce BioClip. Bez funkce BioClip se tráva vyhazuje dozadu.

Husqvarna Connect

Výrobek je vybaven bezdrátovou technologií *Bluetooth®* a může se připojit k zařízením s nainstalovanou aplikací Husqvarna Connect. Husqvarna Connect je bezplatná aplikace pro mobilní zařízení. Aplikace Husqvarna Connect dodá vašemu výrobku Husqvarna doplňkové funkce:

- Funkce zamknutí a odemknutí, bránící neoprávněnému použití výrobku.
- Rozšířené informace o výrobku.
- Informace o dílech a servisu a nápověda pro tyto položky.

Symboly na výrobku



VAROVÁNÍ: Tento výrobek může být nebezpečný a způsobit obsluze či dalším osobám vážné zranění. Buďte opatrní a výrobek používejte správně.



Pečlivě si prostudujte návod k použití a ujistěte se, že pokynům rozumíte, než tento výrobek budete používat.



Udržujte části těla v bezpečné vzdálenosti od rotujících nožů.



Udržujte části těla v bezpečné vzdálenosti od rotujících částí.



Pozor na odmrštěné a odražené předměty.



Udržujte dostatečnou vzdálenost od okolních osob.



Před prováděním údržby zastavte výrobek.



Max. povolená svislá síla na tažné zařízení je uvedena v části *Technické údaje na strani 153* a na štítku.



Max. povolená vodorovná síla na tažné zařízení je uvedena v části *Technické údaje na strani 153* a na štítku.



Než začnete couvat, podívejte se dozadu.



Nesekejte trávu napříč svahem. Nesekejte trávu na svahu se sklonem větším než 10°. Viz část *Sečení trávy na svazích na strani 128*.



Nikdy na výrobku ani vybavení nepřevážejte žádné osoby.



Automatická parkovací brzda.



Pohyb dopředu.

N

Neutrál.



Pohyb dozadu.



Spínač sedadla.

START

Spuštění režimu pohonu.

Výrobek odpovídá příslušným směrnicím EU.

Tento výrobek vyhovuje platným předpisům Spojeného království.



Štítek s emisemi hluku do okolí podle směrnic a předpisů Evropské unie a Spojeného království a nařízení o regulaci hluku v australském Novém Jižním Walesu „Protection of the Environment Operations (Noise Control) Regulation 2017“. Garantovaná hladina akustického výkonu tohoto výrobku je uvedena v části *Technické údaje na strani 153* a na štítku.



Vždy používejte schválenou ochranu sluchu.



Servisní poloha pro žací ústrojí.



Provozní poloha pro žací ústrojí.



Výška sečení.



Servisní poloha pro páku nastavení výšky sečení.



Nože jsou odpojené.



Nože jsou zapojené.





Aktivace systému elektrické parkovací brzdy.





Deaktivace systému elektrické parkovací brzdy.



Označení týkající se ochrany životního prostředí. Výrobek ani obal výrobku nelze zlikvidovat jako domácí odpad. Odevzdejte jej ve stanici pro recyklaci elektrických a elektronických zařízení.



Skenovatelný kód

yyyywwxxxx

Typový štítek s výrobním číslem. **yyyy** znamená rok výroby a **ww** znamená týden výroby.

Povšimněte si: Další symboly/štítky na výrobku se týkají certifikačních požadavků pro některé komerční oblasti.

Odpovědnost za výrobek

Jak uvádí zákon o odpovědnosti za výrobek, neneseme odpovědnost za žádnou škodu způsobenou našim výrobkem, pokud:

- byl výrobek nesprávně opraven.
- byl výrobek opraven pomocí součástí od jiného výrobce nebo součástí, které nejsou výrobcem schváleny.
- má výrobek příslušenství od jiného výrobce nebo příslušenství, které není výrobcem schváleno.
- výrobek nebyl opraven ve schváleném servisním středisku nebo schváleným odborníkem.

Definice týkající se bezpečnosti

Varování, upozornění a poznámky slouží jako upozornění na specifické důležité části návodu.

VÝSTRAHA: Používá se v případě nebezpečí úrazu nebo usmrcení obsluhy nebo okolních osob, pokud nejsou dodrženy pokyny uvedené v této příručce.

VAROVÁNÍ: Používá se v případě nebezpečí poškození výrobku, dalších materiálů či škod na majetku v blízkém okolí, pokud nejsou dodrženy pokyny uvedené v této příručce.

Povšimněte si: Používá se k poskytnutí dalších informací, které jsou nezbytné v dané situaci.

Obecné bezpečnostní pokyny

VÝSTRAHA: Tento výrobek může amputovat ruce a nohy a odmršťovat předměty. Nedodržení bezpečnostních pokynů může vést k vážnému zranění nebo usmrcení.

VÝSTRAHA: Nepokračujte v používání výrobku, pokud je poškozené řezací zařízení. Poškozené řezací zařízení může odmrštit předměty. kterou mohou způsobit vážné zranění nebo usmrcení. Poškozené nože ihned vyměňte.

VÝSTRAHA: Tento výrobek vytváří během provozu elektromagnetické pole. Toto pole může za určitých okolností narušovat funkci aktivních či pasivních implantovaných lékařských přístrojů. Za účelem snížení rizika možného zranění nebo smrtelného úrazu doporučujeme osobám s implantovanými lékařskými přístroji poradit se před použitím výrobku s lékařem a s výrobcem implantovaného lékařského přístroje.

VÝSTRAHA: Před použitím výrobku si přečtěte následující varování.

- Buďte stále opatrní a používejte zdravý rozum. Vyhněte se všem situacím, o kterých se domníváte, že jsou nad vaše možnosti. Pokud si nejste jisti, jak provozovat tento výrobek po přečtení návodu k používání, obraťte se na odborníka.
- Před spuštěním výrobku je nutné, abyste si pozorně přečetli návod k používání a pokyny na výrobku a porozuměli všem uvedeným informacím.
- Naučte se bezpečně používat výrobek a jeho ovládací prvky a naučte se výrobek rychle vypnout.
- Naučte se identifikovat bezpečnostní štítky.
- Udržujte výrobek čistý, aby bylo zajištěno, že jsou značky a nálepky čitelné.
- Mějte na paměti, že obsluha je odpovědná za nehody a škody vzniklé jiným osobám nebo na jejich majetku.
- Nepřepravujte žádné osoby. Výrobek musí používat pouze jedna osoba.

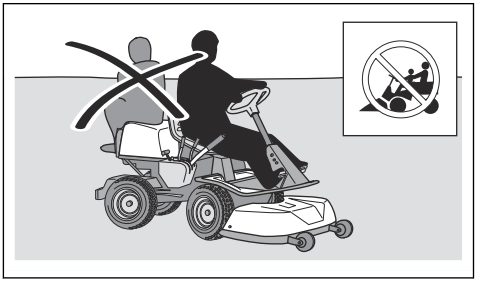

- Nenechávejte výrobek stát bez dozoru se zapnutým napájením. Před opuštěním výrobku vždy zastavte nože, ujistěte se, že je aktivovaná parkovací brzda, vypněte motor a vyjměte klíček z vypínače.
- Výrobek používejte pouze za denního světla nebo za jiných dobrých světelných podmínek. Udržujte výrobek v bezpečné vzdálenosti od děr a dalších terénních nerovností. Uvědomte si další možná rizika.
- Nepoužívejte výrobek za nepříznivého počasí (např. za mlhy, deště, ve vlhkém nebo mokrém prostředí, za silného větru, velmi nízkých teplot, bouřky atd.).
- Najděte si a označte velké kameny a další pevné předměty, abyste do nich nenarazili.
- Odstraňte z prostoru předměty, jako jsou kameny, hračky, dráty apod., které by mohly být zachyceny nebo odmrštěny noži.

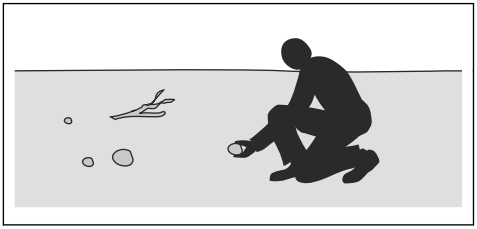

- Nenechte děti ani jiné osoby neoprávněné obsluhovat tento výrobek, aby jej používaly nebo na něm prováděly údržbu. Věk obsluhy může být upraven místními zákony.
- Zajistěte, aby se při spouštění motoru, zapínání pohonu nebo během jízdy nikdo nenacházel v blízkosti výrobku.
- Pokud sečete v blízkosti silnice nebo přejíždíte silnici, sledujte dopravní situaci.
- Nikdy výrobek nepoužívejte, když jste unaveni, pod vlivem alkoholu či jiných drog nebo když užíváte léky, které mohou negativně ovlivnit váš zrak, odhad, koordinaci nebo úsudek.
- Výrobek vždy zaparkujte na rovném povrchu s vypnutým napájením.

Bezpečnostní pokyny ohledně dětí

VÝSTRAHA: Před použitím výrobku si přečtěte následující varování.

- Nebudete-li dbát na bezpečnost dětí v blízkosti výrobku, může dojít k vážným nehodám. Stroje a sečení trávy děti často přitahují. Je velmi pravděpodobné, že děti nezůstanou na místě, kde jste je naposledy viděli.
- Udržujte děti mimo prostor, který má být posečen. Zajistěte, aby na děti dohlížela dospělá osoba.
- Sledujte okolí a vypněte stroj, pokud děti vstoupí do pracovní oblasti.. Velmi opatrně postupujte v blízkosti rohů, keřů, stromů nebo dalších objektů, které vám mohou bránit ve výhledu.
- Před sečením a během sečení při couvání se dívejte dozadu a dolů, aby bylo zajištěno, že nejsou v blízkosti výrobku malé děti.
- Nevozte děti na výrobku. Mohou spadnout a vážně se zranit nebo mohou bránit v bezpečném manévrování se strojem.
- Nenechte děti obsluhovat výrobek.

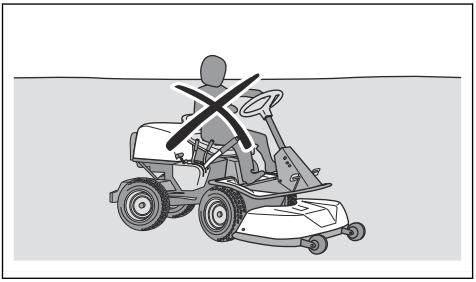

Bezpečnostní pokyny týkající se baterií

VÝSTRAHA: Před použitím výrobku si přečtěte následující varování.

Obecně:

- Pozorně si přečtěte všechna bezpečnostní upozornění a pokyny. Následkem nedodržení upozornění a pokynů může dojít k úrazu elektrickým proudem, požáru nebo vážnému zranění.
- Výrobek může být vybaven přídavnou baterií. Veškeré instalace a opravy svěřte pouze autorizovanému servisu. Nikdy se nepokoušejte instalovat nebo opravit baterie.
- Pravidelně kontrolujte, zda jsou baterie nepoškozené. Poškozené nebo upravené baterie mohou vykazovat neočekávané chování vedoucí k požáru, výbuchu nebo nebezpečí poranění. Poškozené baterie nikdy neopravujte ani neotvírejte.
- Poškozená baterie může způsobit výbuch a zranění. Pokud je baterie deformovaná nebo poškozená, nepoužívejte výrobek a obraťte se na schválený servis Husqvarna.
- Baterie nerozebírejte, neotevírejte a nerozřezávejte.
- Nevystavujte baterie mechanickým nárazům.
- Články ani baterie nevystavujte horku ani ohni. Neskladujte na přímém slunečním světle.
- Baterie se nesmí zkratovat. Neskladujte baterie ve skladovacím prostoru, kde by se mohly vzájemně zkratovat nebo by mohly být zkratovány jinými kovovými předměty.
- Zabraňte kontaktu součástí baterie s pokožkou a očima. Pokud k takovému kontaktu dojde, omyjte postižené místo dostatečným množstvím vody a vyhledejte lékařskou pomoc.
- Nepoužívejte baterii, která není určena pro použití s výrobkem.
- Nepoužívejte v zařízení články různých výrobců, kapacity, rozměrů nebo typů.
- Články či baterie uchovávejte mimo dosah dětí.
- Udržujte baterii čistou a suchou.
- Baterii používejte pouze k účelu, ke kterému je určena.

Baterie 48 V:

- Baterie 48 V Husqvarna se používají výhradně jako zdroj napájení pro akumulátorové výrobky se sedící obsluhou Husqvarna. Aby nemohlo dojít ke zranění, nesmí být baterie používána jako zdroj napájení pro jiná zařízení.
- Nikdy nepoužívejte baterie nebo zařízení, které jsou vadné, upravené nebo poškozené.
- Nikdy se nepokoušejte upravit ani opravit zařízení nebo baterie. Veškeré opravy svěřte pouze autorizovanému servisu.

Bezpečnostní pokyny pro provoz

VÝSTRAHA: Před použitím výrobku si přečtěte následující varování.

- Před sečením a během sečení při couvání se dívejte za sebe a dolů. Dávejte pozor na velké i malé překážky.
- Před zatočením snižte rychlost.
- Před přejezdem ploch, které se nesekají, zastavte nože.

VAROVÁNÍ: Před použitím výrobku si přečtěte následující upozornění.

- Okolo kamenů a jiných větších objektů se pohybujte opatrně a zajistěte, aby do nich nože nenarazily.
- Nejezděte s výrobkem přes předměty. Vypněte a zkontrolujte výrobek a žací ústrojí, pokud jste přejeli přes objekt nebo do něj narazili. V případě potřeby před opětovným spuštěním proveďte opravy.

Sečení trávy na svazích

VÝSTRAHA: Před použitím výrobku si přečtěte následující varování.

- Při sečení trávy na svazích se zvyšuje riziko, že nebudete mít výrobek pod kontrolou a že se převrátí. Může dojít k zranění nebo smrti. Na svazích je nezbytné sekat trávu opatrně. Pokud nelze do svahu couvat nebo pokud se na něm necítíte jistě, nesekejte na něm.
- Odstraňte kameny, větve a jiné překážky.
- Sekejte po spádnici, nikoli po vrstevnici.
- Nesekejte směrem ze svahu se zdviženým žacím ústrojím.
- Nepoužívejte výrobek na svahu se sklonem větším než 10°.

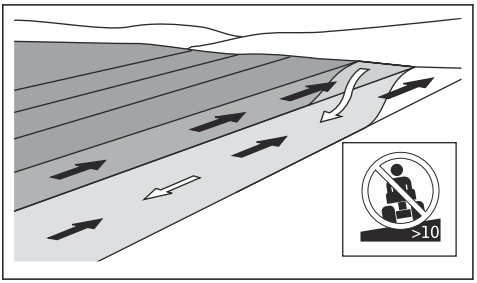

- Na svahu nestartujte ani nezastavujte.
- Nepoužívejte pedál pro jízdu vpřed a pedál pro jízdu vzad, abyste zůstali stát ve svahu. Tím by se přehřál systém.
- Na svazích se pohybujte pomalu.
- Neprovádějte náhlé změny v rychlosti a směru.
- Nezatáčejte více, než je nezbytné. Při sjíždění svahu zatáčejte pomalu a plynule. Pohybujte se malou rychlostí. Otáčejte kola opatrně.
- Sledujte terén a nepřejíždějte vyjeté koleje, díry a vyvýšeniny. Na nerovném terénu hrozí větší nebezpečí převrácení výrobku. Vysoká tráva může překážky skrýt.
- Nesekejte trávu v blízkosti okrajů, děr a příkrých břehů. Výrobek se může náhle převrátit, pokud se kola pohybují na okraji prudkého svahu nebo jámy nebo pokud kola ztratí kontakt se zemí. Pokud výrobek spadne do vody, hrozí nebezpečí utonutí.

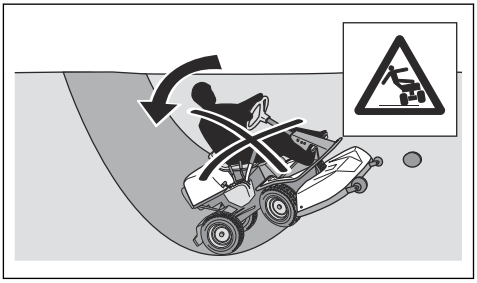

- Nesečte mokrou trávu. Je kluzká a pneumatiky mohou ztratit přilnavost a výrobek může dostat smyk.
- Nepokládejte nohu na zem při pokusu udržet výrobek více stabilní.
- Pokud je připojeno příslušenství nebo jiné předměty, které mohou zhoršit stabilitu výrobku, jezděte opatrně.

Bezpečnost při vlečení

- Používejte pouze vlečené zařízení schválené společností Husqvarna.
- Zařízení připevněte pomocí tažné tyče.
- Nevlečte zařízení těžší, než je maximální povolená hmotnost vlečeného zařízení. Viz část *Technické údaje na strani 153*.

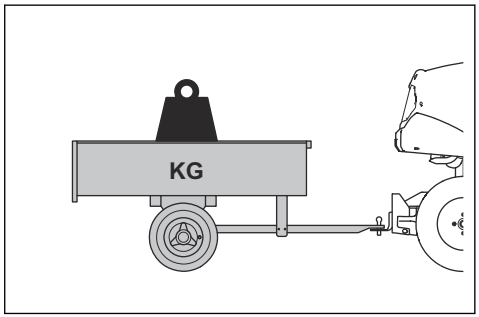

- Při vlečení zařízení se ujistěte, že se v blízkosti výrobku nenacházejí žádné další osoby.
- Buďte opatrní při tažení zařízení na svazích nebo v náročném terénu.
- Při vlečení zařízení jezděte s výrobkem nízkou rychlostí.

Osobní ochranné prostředky

VÝSTRAHA: Před použitím výrobku si přečtěte následující varování.

- Při použití výrobku je nutné používat schválené osobní ochranné prostředky. Osobní ochranné prostředky nemohou zcela eliminovat nebezpečí úrazu, ale v případě nehody pomáhají snížit míru poranění. Požádejte prodejce, aby vám pomohl vybrat správné vybavení.
- Vždy používejte schválenou ochranu sluchu. Dlouhodobé vystavování působení hluku může vést k trvalému poškození sluchu.
- Používejte odolnou obuv s protiskluzovou podrážkou. Doporučujeme používat obuv s ocelovými špičkami. Nepoužívejte otevřenou obuv ani nepracujte naboso.

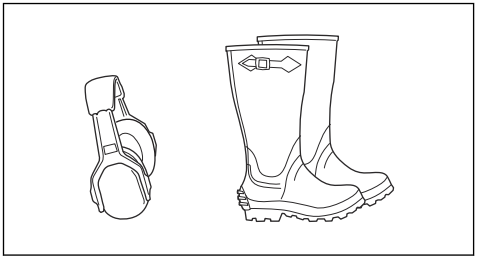

- Při určitých činnostech používejte ochranné rukavice, například při nasazování, prohlídce nebo čištění žacího ústrojí.
- Nenoste volné oblečení, šperky a další předměty, které by se mohly zachytit v pohybujících se dílech.
- Mějte poblíž lékárničku a hasicí přístroj.

Safety devices on the product

VÝSTRAHA: Read the warning instructions that follow before you use the product.

- Do not use a product with safety devices that are damaged or do not operate correctly.
- Do not remove or do modifications to safety devices.
- Do a check of the safety devices regularly. If the safety devices are damaged or do not operate correctly, speak to your Husqvarna service agent.

Kontrola vypínače

- Odpojte nabíjecí kabel baterie.
- Nastavte vypínač do polohy 1. Zkontrolujte, zda se zapne displej.
- Nastavte vypínač do polohy 0. Zkontrolujte, zda se výrobek okamžitě zastaví a displej se vypne.

Kontrola provozních podmínek

Kontrolujte provozní podmínky každý den.

1. Ujistěte se, že nelze spustit režim pohonu, když je žací ústrojí v sekací poloze.
2. Ujistěte se, že nelze spustit režim pohonu, když jsou sešlápnuté pedály.
3. Ujistěte se, že nelze spustit režim pohonu, když se zvednete ze sedadla.
4. Ujistěte se, že nelze spustit režim pohonu, když je nabíječka připojena k výrobku.
5. Ujistěte se, že nelze spustit režim pohonu, když je systém elektrické parkovací brzdy deaktivovaný.
6. Ujistěte se, že se výrobek zastaví, když jsou motory žacího ústrojí zapojené a zvednete se ze sedadla.

Kontrola pedálu pro jízdu vpřed a pedálu pro jízdu vzad

1. Spusťte výrobek a zapněte režim pohonu.
2. Zajistěte, aby pedály pro jízdu vpřed a vzad nebyly zablokované a bylo možné je volně ovládat.
3. Chcete-li se rozjet dopředu, opatrně sešlápněte pedál pro jízdu vpřed.
4. Brzdění se provádí uvolněním pedálu pro jízdu vpřed. Zkontrolujte, zda se při uvolnění pedálu pro jízdu vpřed aktivuje brzda.

   Povšimněte si: Výrobek je vybaven automatickou brzdou, která se aktivuje při uvolnění pedálů. Chcete-li zvýšit brzdný výkon, sešlápněte druhý pedál.

5. Stejný postup proveďte u pedálu pro jízdu vzad.
6. Ujistěte se, že se výrobek nepohybuje, když nejsou sešlápnuty pedály pro jízdu vpřed a vzad.

Parkovací brzda

VÝSTRAHA: Pokud parkovací brzda nefunguje, výrobek se může uvést do pohybu a způsobit zranění nebo jiné škody. Zajistěte pravidelnou kontrolu a seřízení parkovací brzdy.

Další informace jsou uvedeny v části *Kontrola parkovací brzdy na straně 141*.

Varovná kontrolka na displeji

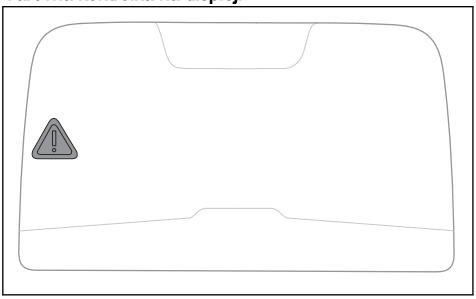

VAROVÁNÍ: Pokud se na displeji rozsvítí varovná kontrolka, zastavte výrobek a postupujte podle pokynů v části *Displej – odstraňování potíží na strani 148*.

Ochranné kryty

Chybějící nebo poškozené ochranné kryty zvyšují nebezpečí poranění od pohybujících se dílů a horkých povrchů. Než začnete používat výrobek, zkontrolujte ochranné kryty. Ochranné kryty musí být správně upevněné a nesmí mít praskliny či jiná poškození. Vyměňte vadné kryty.

Bezpečnostní pokyny pro údržbu

VÝSTRAHA: Výrobek je těžký a může způsobit úraz nebo poškodit majetek nebo blízké okolí. Neprovádějte údržbu na výrobku nebo žacím ústrojí, pokud nejsou splněny následující podmínky:

- Vypínač je nastaven v poloze 0 a klíč je vyjmutý z vypínače.
- Výrobek je zaparkován na rovné ploše.
- Je aktivovaná parkovací brzda.
- Je odpojené žací ústrojí.
- Kabel k nabíječce baterií je odpojený.

VÝSTRAHA: Před použitím výrobku si přečtěte následující varování.

- Pro zajištění nejlepšího výkonu a bezpečnosti pravidelně provádějte údržbu výrobku podle plánu údržby. Viz část *Plán údržby na strani 139*.
- Elektrické součásti mohou způsobit úraz elektrickým proudem. Neprovádějte údržbu na baterii. Při spuštěném motoru se nedotýkejte kabelů. Neprovádějte zkoušku funkce pomocí prstů.
- Nestartujte výrobek s demontovanými ochrannými kryty. Pohybující se nebo horké díly mohou způsobit velmi nebezpečné poranění.
- Před prováděním údržby výrobku jej nechte vychladnout.
- Nože jsou ostré a mohou způsobit řezná zranění. Před manipulací s noži je omotejte ochranným materiálem nebo použijte ochranné rukavice.
- Při čištění vždy uveďte žací ústrojí do servisní polohy. Neparkujte výrobek poblíž okraje příkopu nebo svahu, abyste získali přístup k žacímu ústrojí.

VAROVÁNÍ: Před použitím výrobku si přečtěte následující upozornění.

- Zkontrolujte, zda jsou všechny matice a šrouby řádně utažené a zda je vybavení v dobrém stavu.
- Neměňte nastavení omezovačů. V případě příliš vysokých otáček motoru může dojít k poškození součástí výrobku. Viz část *Technické údaje na strani 153* s informacemi o nejvyšších povolených otáčkách motoru.
- Výrobek byl schválen pouze se zařízeními, která dodal nebo doporučil výrobce.

Montáž

Úvod

Pokyny pro demontáž a montáž žacího ústrojí jsou také uvedeny na štítku na vnitřním povrchu předního krytu.

Demontáž a montáž žacího ústrojí

1. Zaparkujte výrobek na rovné ploše.
2. Nastavte vypínač do polohy 0.
3. Nastavte páku pro nastavení výšky sečení do servisní polohy.
4. Uvolněte sponu na předním krytu pomocí nástroje připevněného ke klíčku vypínače a sejměte kryt.

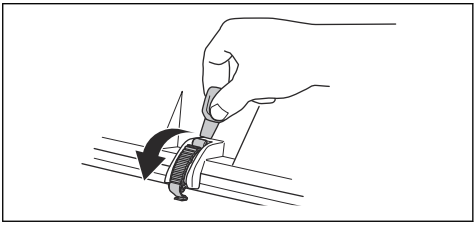

5. Zvedněte podpěru výšky sečení a vložte ji do držáku pro podpěru výšky sečení.

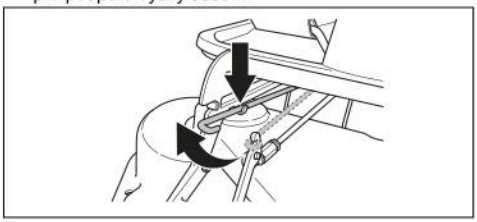

6. Odpojte kabel od žacího ústrojí.

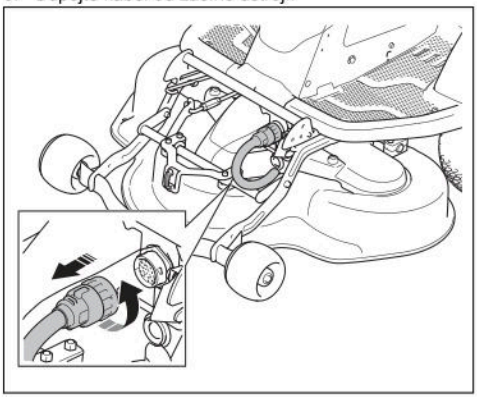

7. Odpojte zámek žacího ústrojí levou rukou. Pravou rukou vytáhněte žací ústrojí ven.

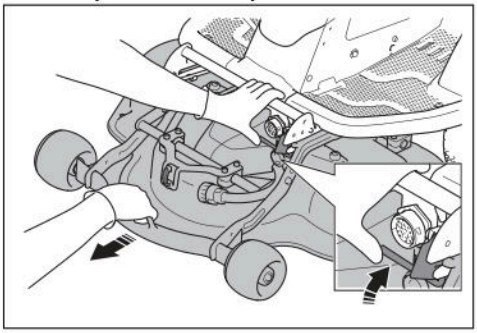

8. Vložte dřevěný špalík mezi rám ústrojí a podvozek. To zajistí, že při se demontáží nevrátí žací ústrojí zpět.

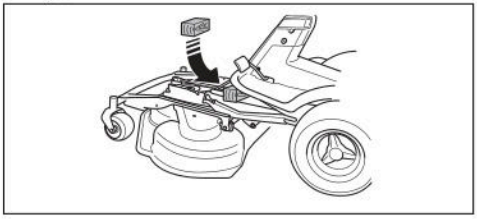

VÝSTRAHA: Buďte opatrní. V případě zachycení ruky mezi rám ústrojí a podvozek hrozí nebezpečí poranění.

9. Odšroubujte 2 šrouby na podvozku stroje.

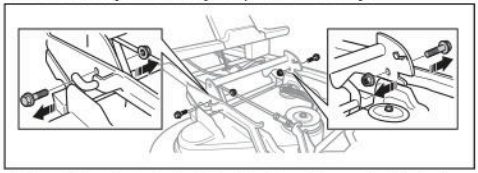

10. Podržte přední okraj žacího ústrojí a vytáhněte jej ven.

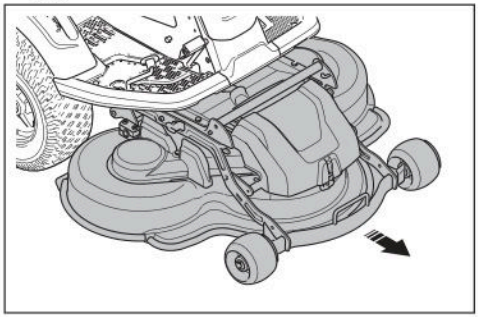

11. Odstraňte dřevěný špalík.

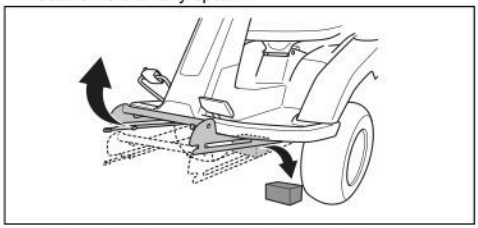

12. Žací ústrojí instalujte v opačném pořadí.

Úvod

VÝSTRAHA: Před používáním produktu je třeba, abyste si přečetli a porozuměli kapitole o bezpečnosti.

Displej

Použití nabídky displeje

1. Stisknutím kolečka (A) zobrazíte nabídku displeje.

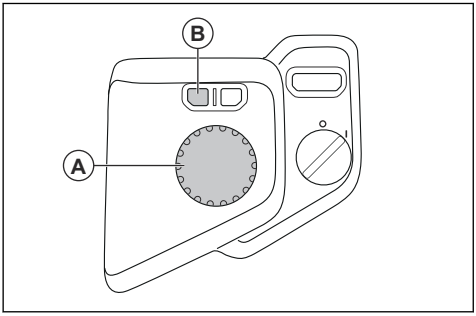

2. Otáčením kolečka (A) můžete procházet dostupnými nabídkami.
3. Stisknutím kolečka (A) vyberete nabídku.
4. Stisknutím tlačítka (B) se vrátíte zpět a zavřete nabídku displeje.

Povšimněte si: Většina nabídek je k dispozici pouze v režimu nečinnosti nebo když výrobek stojí. Viz část *Režimy displeje na strani 123*. Nabídka se automaticky zavře po stisknutí tlačítka pro spuštění nebo sešlápnutí pedálů.

Rychlost příslušenství



Nabídka příslušenství je k dispozici pouze v případě, že je výrobek vybaven příslušenstvím s nastavitelnou rychlostí. Viz návod k používání příslušenství. Další informace o dostupném příslušenství pro výrobek získáte u svého prodejce Husqvarna.

Zapnutí nabídky světel

Povšimněte si: Světlo je volitelné příslušenství. Další informace o dostupném příslušenství pro výrobek získáte u svého prodejce Husqvarna.

Povšimněte si: Než bude možné používat a nastavovat světlo, je třeba zapnout nabídku světel.

1. Stisknutím kolečka zobrazte nabídku displeje.
2. Vyberte nabídku nastavení.



3. Přejděte na nabídku světel.



4. Stisknutím kolečka zapněte nabídku světel.



Povšimněte si: Nabídka světel se zapne při příštím spuštění výrobku.

Nastavení světel

Povšimněte si: Po instalaci světel je nutné zapnout nabídku světel. Viz část *Zapnutí nabídky světel na strani 132*.

1. Stisknutím kolečka zobrazte nabídku displeje.
2. Přejděte na symbol vypnutých světel.



3. Stisknutím kolečka zapněte pracovní světla.



4. Stisknutím kolečka zapněte pracovní světla a světlomety.



Čtení informací o systému

1. Stisknutím kolečka zobrazte nabídku displeje.

2. Vyberte symbol informací.



3. Otáčením kolečka můžete procházet mezi těmito zobrazeními informací o systému:
   a) Celková doba zapnutí v režimu pohonu.

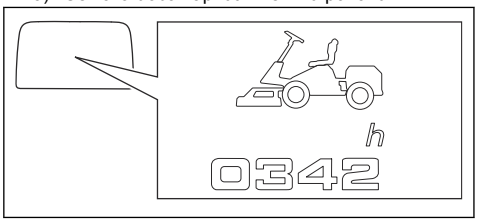

   b) Celková doba trakce.

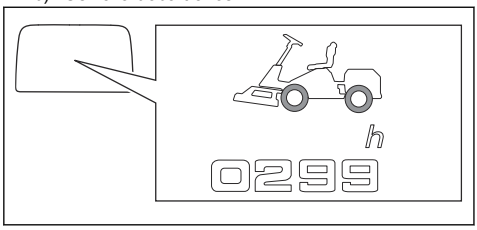

   c) Celková doba sečení nebo použití jiného předního příslušenství.

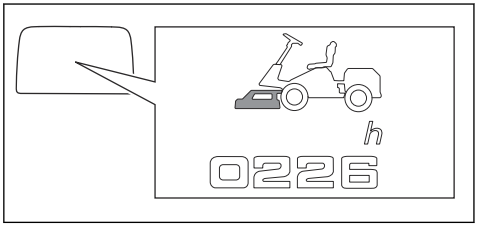

   d) Počet nainstalovaných baterií.

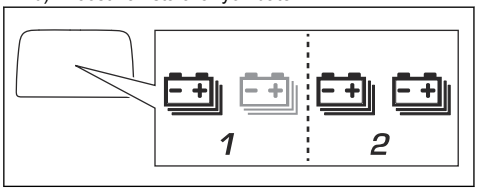

Povšimněte si: Do výrobku lze nainstalovat druhou baterii. Informace o instalaci vám poskytne váš prodejce Husqvarna.



VÝSTRAHA: Nebezpečí úrazu elektrickým proudem. Nepokoušejte se instalovat nebo opravit baterie. Instalaci a opravy svěřte pouze schválenému servisu.

Nastavení času na displeji

1. Stisknutím kolečka zobrazte nabídku displeje.
2. Vyberte nabídku nastavení.



3. Vyberte symbol hodin.



4. Otáčením a stisknutím kolečka nastavte hodiny, minuty a formát času (24h / 12h).

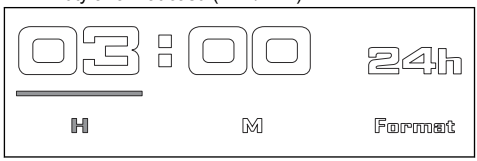

Zapnutí a vypnutí zvuku

Povšimněte si: Když je zvuk vypnutý, neuslyšíte zvuk upozornění na varování, chyby nebo spuštění.

1. Stisknutím kolečka zobrazte nabídku displeje.
2. Vyberte nabídku nastavení.



3. Vyberte symbol reproduktoru.



4. Stisknutím kolečka zapnete nebo vypnete zvuk.

Čtení chybových zpráv

Povšimněte si: Chybová zpráva je kombinace symbolů. Viz část *Chybové zprávy na displeji na strani 149*.

1. Stisknutím kolečka zobrazte nabídku displeje.
2. Vyberte symbol varování v nabídce displeje.

Povšimněte si: V nabídce chyb jsou zobrazeny maximálně 3 chybové zprávy. Pokud máte více než 3 chybové zprávy, v nabídce chyb se zobrazí první 3 chybové zprávy.

Povšimněte si: Když chyba ze systému zmizí, její chybová zpráva se neuloží v nabídce chyb.

3. Viz část *Chybové zprávy na displeji na strani 149* s informacemi a pokyny.

Jak začít používat aplikaci Husqvarna Connect

1. Stáhněte si aplikaci Husqvarna Connect do svého mobilního zařízení.
2. V aplikaci Husqvarna Connect se zaregistrujte.
3. Při připojování a registraci výrobku postupujte podle pokynů v aplikaci Husqvarna Connect.

Indikace baterie, když je výrobek zapnutý

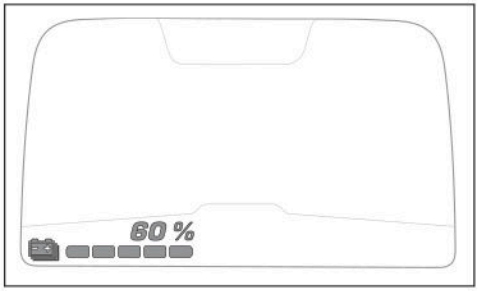

Na displeji se zobrazuje stav nabití v %, když je výrobek zapnutý. Každý zelený indikátor představuje 20 % nabití. Pokud je stav nabití 20 % nebo nižší, kontrolka zcela vlevo je žlutá. Pokud je stav nabití 5 % nebo nižší, kontrolka zcela vlevo je červená. Když je baterie vybitá, kontrolka zcela vlevo je šedá.

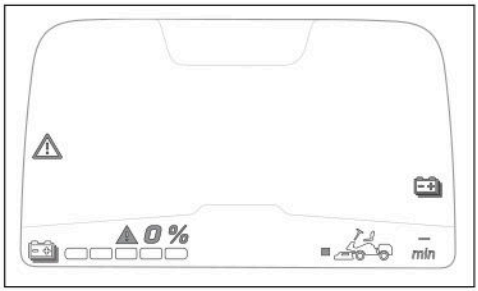

Nabití baterie

VÝSTRAHA: Nesprávně použitá nebo poškozená nabíječka může způsobit úraz elektrickým proudem, únik kapaliny z baterie nebo příliš vysoké teploty. Pravidelně kontrolujte nabíječku a baterii ohledně poškození.

VAROVÁNÍ: Před prvním použitím baterii nabijte. Nová baterie není zcela nabitá.

VAROVÁNÍ: Používejte výhradně schválené nabíječky. Viz část *Technické údaje na strani 153*.

VAROVÁNÍ: Proces nabíjení je možný pouze v případě, že teplota baterie je v povoleném teplotním rozsahu pro nabíjení (0–38 °C).

VAROVÁNÍ: Baterii používejte v prostředí s teplotou v rozsahu 0 až 40 °C.

Povšimněte si: Baterie může přejít do režimu spánku, když je výrobek uskladněn nebo je stav nabití velmi nízký. Chcete-li baterii spustit, stiskněte tlačítko pro spuštění na 2 sekundy. Pokud se baterie nespustí, je nutné ji nabíjet bez přestávky, dokud nebude plně nabitá. Doba nabíjení je delší, když je baterie v režimu spánku.

1. Připojte nabíječku baterií k uzemněné síťové zásuvce a k výrobku.

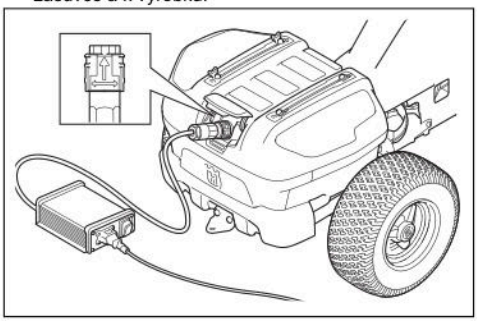

2. Nastavte vypínač nabíječky do polohy zapnuto.
3. Před odpojením nabíječky nastavte vypínač nabíječky do polohy vypnuto.

Povšimněte si: Do výrobku lze nainstalovat druhou baterii. Informace o instalaci vám poskytne váš prodejce Husqvarna.

Indikace baterie při nabíjení baterie

Když je nabíječka připojena k výrobku a vypínač je nastaven do polohy 1, zobrazí se na displeji zobrazení nabíjení. Viz část *Zobrazení nabíjení na strani 123*.

Když je nabíječka připojena, 4 kontrolky LED pod zásuvkou pro nabíječku ukazují stav nabití.

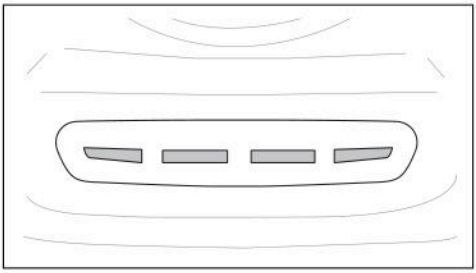

Povšimněte si: Po připojení nabíječky se na okamžik rozsvítí všechny 4 kontrolky LED.

VAROVÁNÍ: Pokud se nerozsvítí žádné kontrolky LED nebo pokud při připojení nabíječky blikají červené kontrolky LED, došlo k chybě. Podívejte se na varovné symboly nebo chybovou zprávu na displeji. Odpojte nabíječku a přečtěte si část *Odstraňování problémů na strani 145*.

Když je baterie plně nabitá, svítí všechny 4 kontrolky LED.

VAROVÁNÍ: Pokud je nabíječka připojena a vypínač nabíječky je nastaven do polohy vypnuto, všechny indikátory nabíjení zhasnou. Před použitím výrobku se ujistěte, že je nabíječka odpojená.

LED	Stav nabití
Svítí všechny 4 kontrolky LED.	Baterie je nabitá na 76–100 %.
Svítí kontrolky LED 1–3.	Baterie je nabitá na 51–75 %.
Svítí kontrolky LED 1–2.	Baterie je nabitá na 26–50 %.
Svítí kontrolka LED 1.	Baterie je nabitá na 0–25 %.

Povšimněte si: Pokud je nabíječka připojena, když je teplota baterie vyšší než 38 °C, nabíjení se nespustí. Žluté kontrolky LED ukazují stav nabití. Je-li teplota baterie v povoleném rozsahu teplot nabíjení (0–38 °C), nabíjení se automaticky spustí.

Povšimněte si: Pokud používáte výrobek při nízkých teplotách, může dojít ke zkrácení doby provozu.

Odpojení nabíječky

Povšimněte si: Výrobek nelze spustit, když je připojena nabíječka.

1. Nastavte vypínač nabíječky do polohy vypnuto.
2. Otočením zástrčky nabíječky odpojte nabíječku.

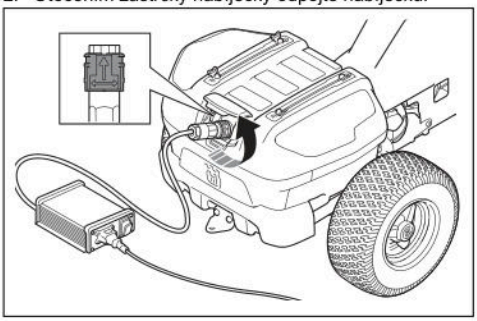

Nastavení sedadla

Sedadlo lze naklopit dopředu. Je možné jej také nastavit podélně. Povolte rukojeti pod sedadlem a upravte polohu dopředu nebo dozadu.

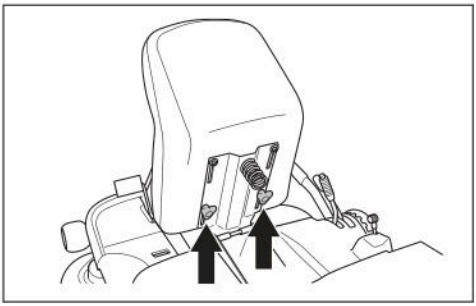

Úprava výšky volantu

VÝSTRAHA: Výšku volantu neupravujte během obsluhy výrobku.

1. Povolte knoflík otáčením proti směru hodinových ručiček.

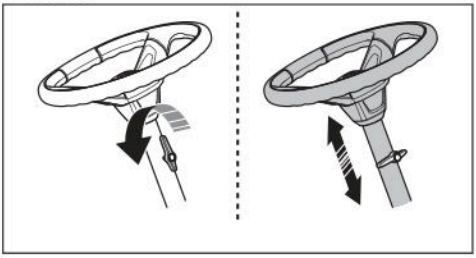

2. Upravte výšku volantu.
3. Dotáhněte knoflík otáčením ve směru hodinových ručiček.

VAROVÁNÍ: Dlouhý konec knoflíku musí směřovat nahoru.

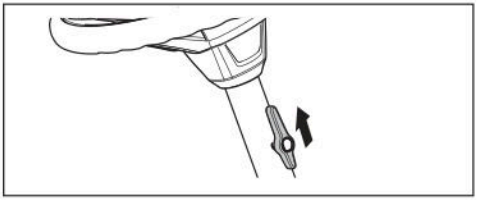

Zvednutí a spuštění žacího ústrojí

- Chcete-li zvednout žací ústrojí do přepravní polohy, vytáhněte zvedací páku dozadu. Pokud je zapnutý režim pohonu, nože se automaticky přestanou otáčet.

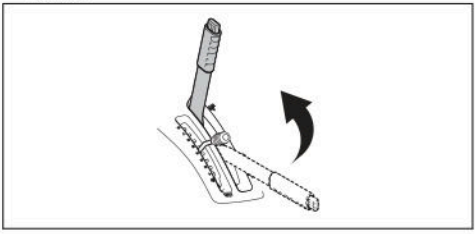

- Chcete-li spustit žací ústrojí do sekací polohy, stiskněte pojistné tlačítko a posuňte zvedací páku dopředu. Pokud je zapnutý režim pohonu, nože se automaticky začnou otáčet.

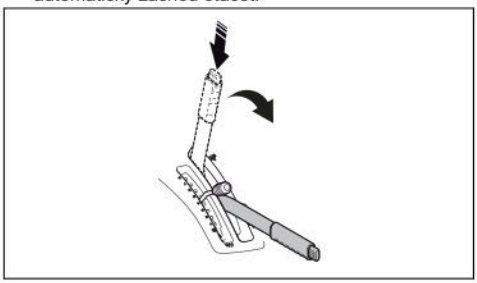

Parkovací brzda

Parkovací brzda je elektrická. Parkovací brzda se automaticky aktivuje, když výrobek stojí, a uvolní se, když sešlápnete pedály. Při aktivaci parkovací brzdy se na displeji zobrazí symbol parkovací brzdy.

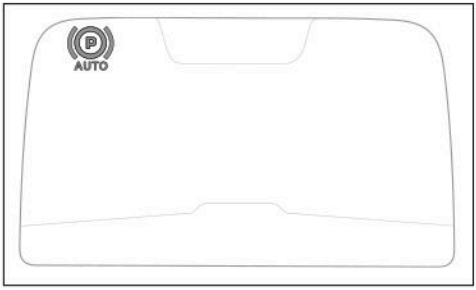

Ruční přemístění výrobku

VÝSTRAHA: Před použitím výrobku se ujistěte, že je aktivovaný systém elektrické parkovací brzdy.

VAROVÁNÍ: Netlačte výrobek delší dobu, než je nezbytné, nebo rychlostí vyšší než 6 km/h.

Chcete-li pohybovat výrobkem s vypnutým motorem, je třeba deaktivovat systém elektrické parkovací brzdy. Páka systému elektrické parkovací brzdy se nachází za levým zadním kolem.

- Uvolněte zámek systému elektrické parkovací brzdy (A) a přesunutím páky (B) do levé polohy deaktivujte systém elektrické parkovací brzdy.

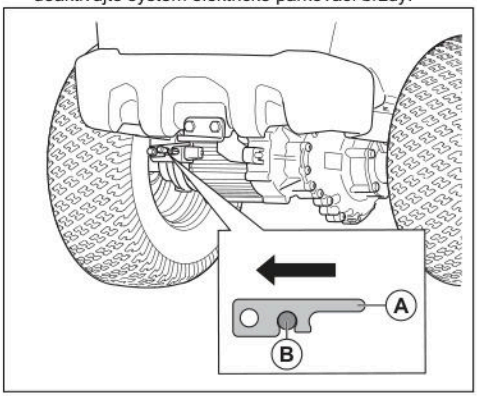

- Uvolněte zámek systému elektrické parkovací brzdy (A) a přesunutím páky (B) do pravé polohy aktivujte systém elektrické parkovací brzdy.

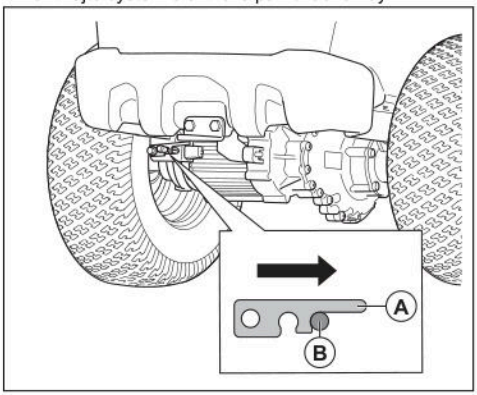

Spuštění výrobku

1. Odpojte kabel od nabíječky baterií.
2. Sedněte si na sedadlo.
3. Zvedněte žací ústrojí do přepravní polohy. Viz část *Zvednutí a spuštění žacího ústrojí na strani 136*.
4. Nastavte vypínač do polohy 1 (A). Výrobek se nastaví do režimu nečinnosti.

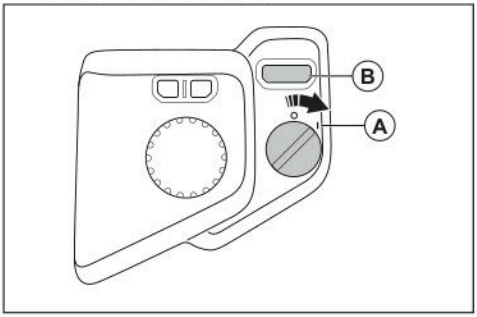

5. Dbejte na to, abyste nesešlápli pedály.
6. Stiskněte tlačítko pro spuštění (B), dokud neuslyšíte zvuk a nezmění se zobrazení na displeji. To znamená, že je zapnutý režim pohonu.

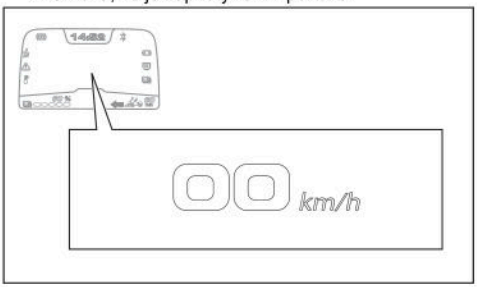

Povšimněte si: Pokud je zvuk vypnutý, neuslyšíte jej. Viz část *Zapnutí a vypnutí zvuku na strani 133*.

Povšimněte si: Baterie může přejít do režimu spánku, když je výrobek uskladněn nebo je stav nabití velmi nízký. Chcete-li baterii spustit, stiskněte tlačítko pro spuštění na 2 sekundy. Pokud se baterie nespustí, je nutné ji nabíjet bez přestávky, dokud nebude plně nabitá. Doba nabíjení je delší, když je baterie v režimu spánku.

Obsluha výrobku

1. Nastartujte výrobek. Viz část *Spuštění výrobku na strani 137*.

2. Opatrně sešlápněte 1 pedál. Použijte pedál (A) k pohybu vpřed a pedál (B) k pohybu vzad. Rychlost se zvyšuje s tím, do jaké míry pedál sešlápnete.

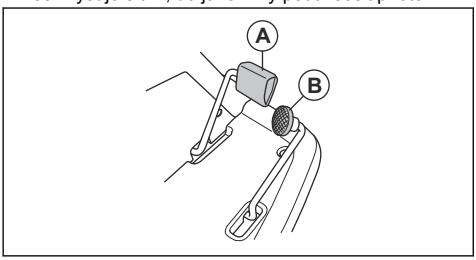

Povšimněte si: Parkovací brzda se automaticky uvolní po sešlápnutí pedálu.

3. Uvolněním pedálu aktivujte brzdy.
4. Pákou pro nastavení výšky sečení nastavte výšku sečení (1-10).

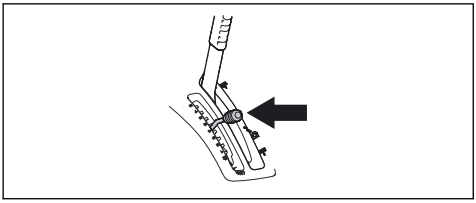

5. Stiskněte pojistné tlačítko na zvedací páce žacího ústrojí a spusťte jej do sekací polohy.

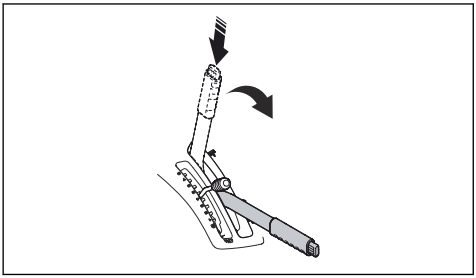

Výběr režimu pohonu

Výrobek můžete nastavit na 2 různé režimy pohonu: Standardní režim pohonu nebo funkce úspory baterie, SavE. Funkce SavE umožňuje delší dobu provozu. Funkce SavE snižuje rychlost výrobku a otáčky nožů.

1. Nastavte vypínač (A) do polohy 1. Rozsvítí se displej.
2. Stisknutím tlačítka režimu pohonu (B) změníte režim pohonu.

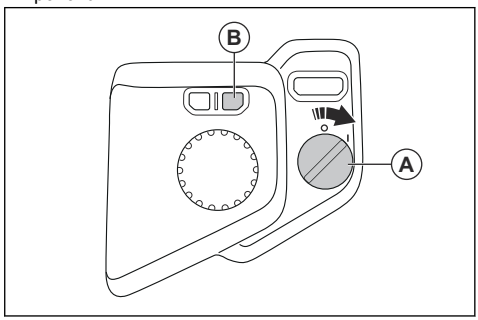

Povšimněte si: Kontrolka režimu pohonu na displeji ukazuje, který režim pohonu je zapnutý. Viz část *Popis displeje na strani 122*.

Povšimněte si: Pokud se rozsvítí kontrolka režimu pohonu Slabá baterie, postupujte podle pokynů v části *Zprávy prostřednictvím kontrolek na displeji na strani 148*.

Zastavení výrobku

1. Zaparkujte výrobek na rovné ploše. Parkovací brzda se automaticky aktivuje, když výrobek stojí.
2. Zatáhněte páku zdvihu žacího ústrojí dozadu, aby se žací ústrojí zvedlo do přepravní polohy.
3. Nastavte vypínač do polohy 0.

Jak docílit dobrých výsledků sečení

- Nesekejte na mokrém trávníku. Při sečení mokré trávy mohou být výsledky špatné.
- Začněte s vysokým nastavením výšky sečení a postupně ji snižujte.
- Chcete-li dosáhnout nejlepších výsledků, použijte standardní režim pohonu. Jeďte s výrobkem dopředu nízkou rychlostí. Pokud není tráva příliš vysoká a hustá, můžete dosáhnout dobrých výsledků také sečením při vyšší rychlosti.
- Chcete-li dosáhnout nejlepších výsledků, sečte trávu často a používejte funkci mulčování. Viz část *Demontáž a montáž ucpávky BioClip na žacím ústrojí na strani 144*.

Upevnění nákladu ke kolejnicím

Výrobek má na krytu baterie kolejnice a kolejnicové úchyty k upevnění nákladu.

1. Nastavte úchyty podle nákladu.

a) Povolte šroub a podle potřeby posuňte úchyt na kolejnici dopředu nebo dozadu.

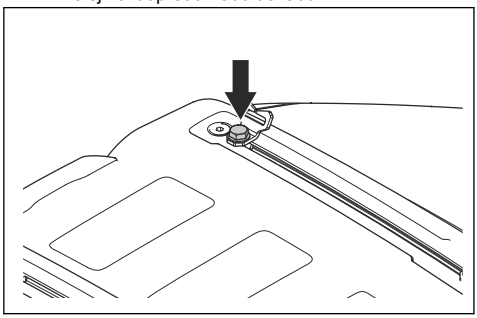

b) Dotáhněte šroub.

2. Provlékněte popruh otvorem v úchytu (A).

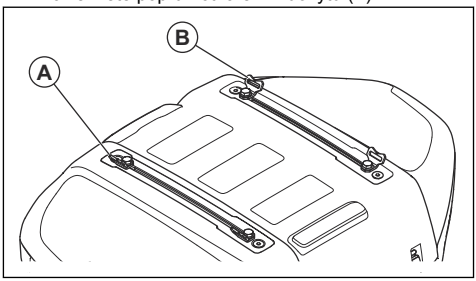

3. Provlékněte popruh otvorem v úchytu (B) na protější straně.
4. Pomocí úchytů a popruhů upevněte náklad.

VAROVÁNÍ: Kolejnice nepřetěžujte. Viz část *Technické údaje na strani 153*.

Údržba

Úvod

VÝSTRAHA: Než začnete na výrobku provádět údržbu, přečtěte si pozorně kapitolu o bezpečnosti.

Plán údržby

Denní údržba před použitím
Zajistěte, aby byly matice i šrouby správně dotaženy.
Vyčistěte výrobek a vnitřní povrchy žacího ústrojí.
Ujistěte se, že bezpečnostní zařízení nejsou poškozená.
Zkontrolujte lanka řízení.
Zkontrolujte nože žacího ústrojí.
Zkontrolujte, zda jsou pneumatiky nahuštěny na správný tlak.

X = Pokyny jsou uvedeny v tomto návodu k použití.

O = Pokyny nejsou uvedeny v tomto návodu k použití. Údržbu by měl provést schválený servis.

Údržba	**Každých 50 h nebo jednou ročně**
Vyčistěte vnější a vnitřní povrchy žacího ústrojí. Vyčistěte prostor pod krytem žacího ústrojí a kolem nožů.	X
Zkontrolujte, zda jsou pneumatiky nahuštěny na správný tlak.	X

Údržba	Každých 50 h nebo jednou ročně
Připojte výrobek k nástroji Husqvarna Service Hub (HSH) a v případě potřeby proveďte aktualizaci firmwaru a kalibraci.	O
Nabijte baterii alespoň na 80 %. Zkontrolujte stav baterie v aplikaci HSH.	O
Zkontrolujte, zda jsou všechny šrouby a matice utaženy správným utahovacím momentem.	O
Zkontrolujte, namažte a seřiďte všechna lanka.	O
Zkontrolujte řetěz řízení ve vnitřní straně tunelu rámu.	O
Promažte pedály na vnitřní straně tunelu rámu.	O
Promažte sedadlo obsluhy.	O
Demontujte hnací kola a promažte osy mazivem.	O
Promažte rám žacího ústrojí a ovládání přítomnosti žacího ústrojí.	O
Promažte otočná kolečka na žacím ústrojí.	O
Zkontrolujte nože. V případě potřeby nože naostřete a vyvažte.	O
Zkontrolujte a seřiďte rovnoběžnost žacího ústrojí.	X
Zkontrolujte spínač na zvedání žacího ústrojí.	O
Zkontrolujte aktivaci nože a spínač OPC.	O
Při různých rychlostech zkontrolujte pojezd vpřed a pojezd vzad.	O

Čištění výrobku

VAROVÁNÍ: Nepoužívejte vysokotlaký čistič ani parní čistič. Voda může vniknout do ložisek a elektrických spojení a způsobit korozi a následné poškození výrobku.

Bezprostředně po použití výrobek vyčistěte.

- Nejprve použijte kartáč a až poté začněte čistit vlhkým hadříkem. Odstraňte trávu a nečistoty na pohonném systému a v jeho okolí a na vstupu chladicího ventilátoru motoru.
- K čištění výrobku použijte vlhký hadřík.
- Nepoužívejte vodu na elektrické součásti a ložiska. Čisticí prostředek může způsobit poškození.
- Před připojením nabíječky k výrobku se ujistěte, že jsou baterie a nabíječka čisté.
- Při čištění žacího ústrojí jej uveďte do servisní polohy a opláchněte jej vodou z hadice. Ujistěte se, že vypínač je nastaven do polohy 0.
- Když je výrobek čistý, spusťte krátce žací ústrojí, aby se vyfoukala zbývající voda.

Demontáž krytu

Otevření a zavření krytu baterie

VAROVÁNÍ: Před otevřením krytu baterie odstraňte náklad připevněný ke kolejnicím.

1. Uvolněte 2 spony v přední části krytu baterie pomocí nástroje připevněného ke klíčku vypínače.

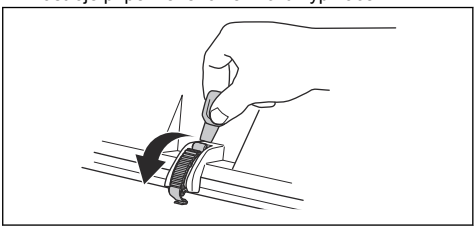

2. Zvedněte přední část krytu baterie a nakloňte ho dozadu.

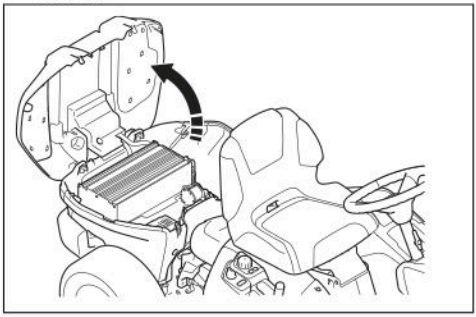

3. Zavření proveďte v opačném pořadí.

Demontáž předního krytu

1. Uvolněte sponu na předním krytu pomocí nástroje připevněného ke klíčku vypínače.

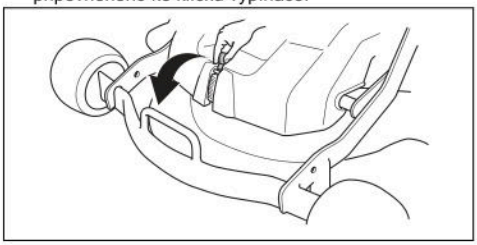

2. Sejměte přední kryt.

Demontáž a montáž krytu rámu

1. Sklopte sedadlo dopředu.
2. Vyšroubujte 3 šrouby.

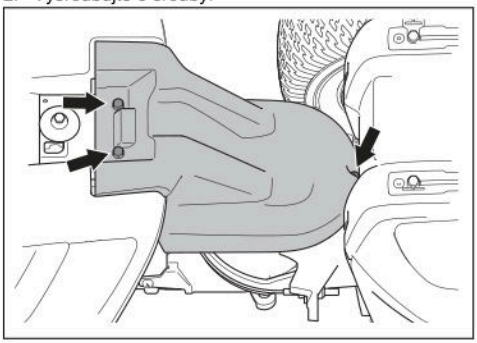

3. Zatlačte kryt rámu dozadu a zvedněte kryt rámu.

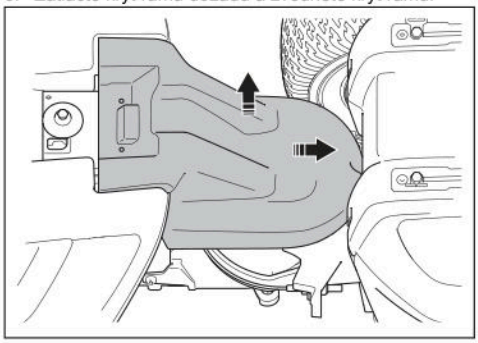

4. Montáž proveďte v opačném pořadí.

Prohlídka lanek řízení

Napnutí lanek řízení se může časem snížit. To způsobuje, že se mění chování řízení.

Prohlédněte a seřiďte lanka řízení následujícím způsobem:

1. Lanka řízení jsou správně napnutá, pokud s nimi můžete ručně pohnout o 5 mm nahoru a dolů v drážce na objímce řízení.

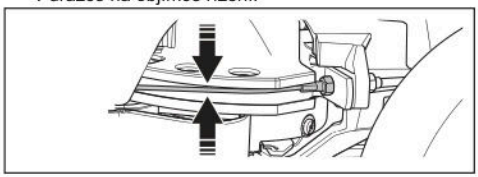

2. Pokud jsou lanka příliš volná, nechte je seřídit v autorizovaném servisu.

Kontrola parkovací brzdy

1. Zaparkujte výrobek na tvrdém povrchu se sklonem nejvýše 10°. Nechte výrobek zapnutý.

VÝSTRAHA: Při kontrole parkovací brzdy neparkujte na travnatém svahu.

Povšimněte si: Parkovací brzda je elektrická. Parkovací brzda se automaticky aktivuje, když výrobek stojí.

2. Ujistěte se, že se na displeji zobrazuje symbol parkovací brzdy a že se výrobek nepohybuje. Pokud se výrobek pohybuje, obraťte se na servis Husqvarna.

Výměna pojistky řídicí jednotky napájení

Přepálenou pojistku řídicí jednotky napájení lze identifikovat podle spáleného drátu pojistky.

1. Ujistěte se, že vypínač nabíječky je nastaven do polohy vypnuto a že nabíječka je odpojena od výrobku. Viz část *Odpojení nabíječky na strani 135*.
2. Nastavte vypínač do polohy 0 a vyjměte klíček z vypínače.
3. Demontujte kryt rámu. Viz část *Demontáž a montáž krytu rámu na strani 141*.
4. Zatlačte na 4 spony a sejměte kryt řídicí jednotky napájení.

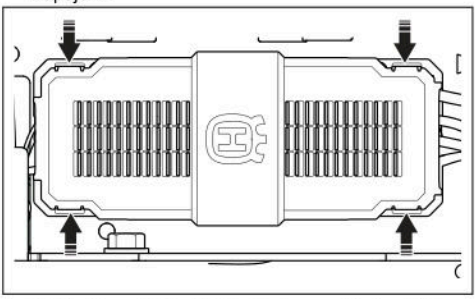

5. Vytáhněte pojistku řídicí jednotky napájení z držáku.

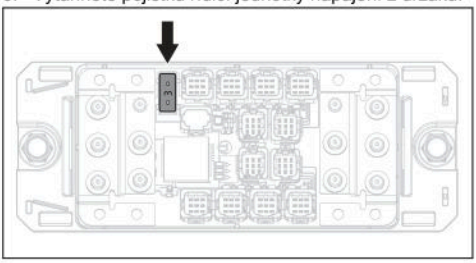

6. Vyměňte přepálenou pojistku řídicí jednotky napájení za novou pojistku stejného typu. Viz část *Technické údaje na strani 153*.

Povšimněte si: Pokud se pojistka pro řídicí jednotku napájení krátce po výměně znovu přepálí, obraťte se na servis Husqvarna.

Tlaky v pneumatikách

Správný tlak v pneumatikách je 60 kPa (0,6 baru / 8,5 psi) u všech 4 pneumatik.

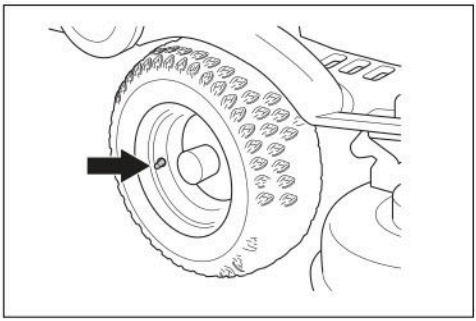

Uvedení žacího ústrojí do servisní polohy

1. Proveďte kroky 1–7 uvedené v části *Demontáž a montáž žacího ústrojí na strani 130*.
2. Zvedněte žací ústrojí do svislé polohy, dokud neuslyšíte cvaknutí. Žací ústrojí se automaticky zajistí ve svislé poloze.

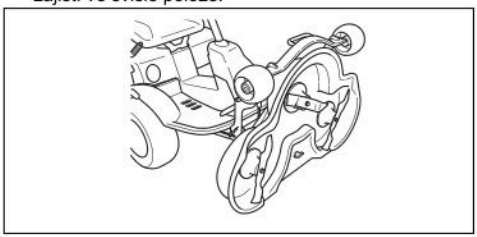

Uvedení žacího ústrojí do sekací polohy

1. Podržte přední okraj žacího ústrojí levou rukou.
2. Uvolněte pojistku pravou rukou.

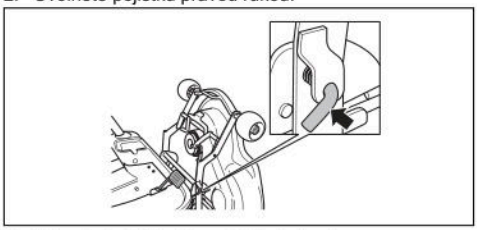

3. Sklopte žací ústrojí a zatlačte jej nadoraz.

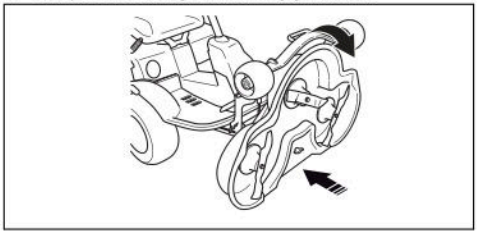

4. Připojte kabel k žacímu ústrojí.

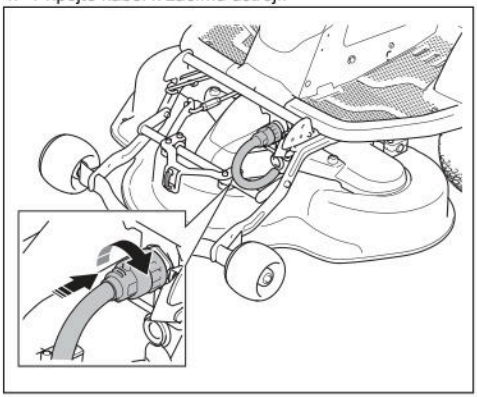

5. Zvedněte podpěru výšky sečení z držáku podpěry a vložte ji do otvoru.

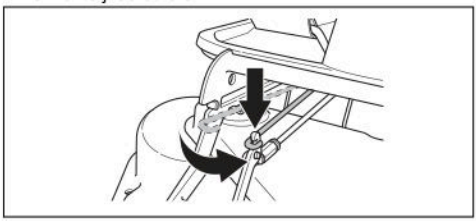

6. Namontujte přední kryt.
7. Posuňte páku pro nastavení výšky sečení ze servisní polohy do jedné z poloh označených číslem.

Kontrola a seřízení tlaku žacího ústrojí na zem

Správný tlak na zem zajišťuje pohyb žací plošiny po povrchu. Nesmí být ale příliš velký.

1. Zkontrolujte, zda je tlak vzduchu v pneumatikách 60 kPa (0,6 baru, 9,0 psi).
2. Zaparkujte výrobek na rovné ploše.
3. Spusťte žací ústrojí do sekací polohy.
4. Vložte osobní váhu pod přední okraj žacího ústrojí.

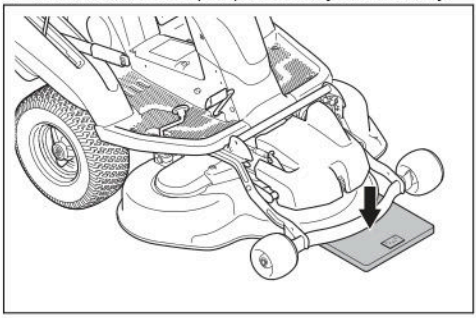

5. Aby bylo zajištěno, že nebude na opěrná kola působit žádné zatížení, vložte dřevěný špalek mezi rám a osobní váhu.
6. Tlak na zem nastavíte tak, že otočíte seřizovacími šrouby, které se nachází pod předními koly na pravé a levé straně.
7. Otočte šroubem doleva nebo doprava, dokud nebude tlak na zemi mezi 12 a 15 kg.

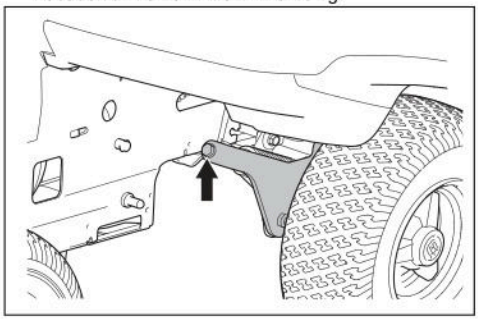

Kontrola rovnoběžnosti žacího ústrojí

1. Zkontrolujte, zda mají pneumatiky správný tlak. Viz část *Technické údaje na strani 153*.
2. Zaparkujte výrobek na rovné ploše.
3. Spusťte žací ústrojí do sekací polohy.
4. Nastavte páku pro nastavení výšky sečení do střední polohy.
5. Změřte vzdálenost mezi zemí a předním a zadním okrajem žacího ústrojí. Zajistěte, aby byl zadní okraj o 4 až 6 mm výše než přední okraj.

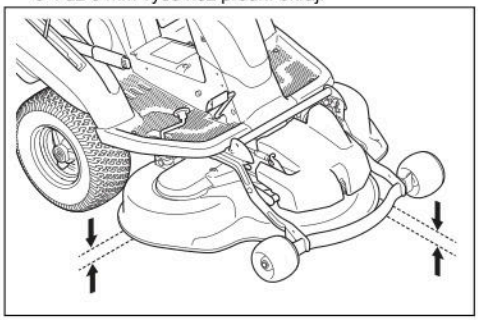

Seřízení rovnoběžnosti žacího ústrojí

1. Sejměte přední kryt.

2. Povolte matice na zvedací podpěře.

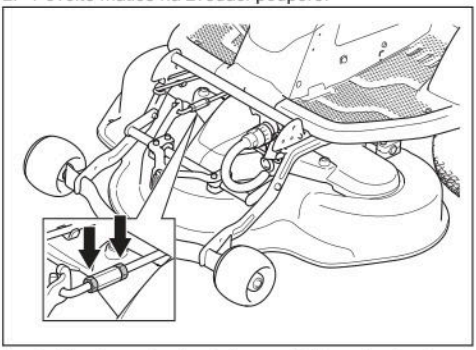

3. Otáčením zvedací podpěru prodlužte nebo zkraťte. Vysunutím zvedací podpěry zvednete zadní okraj krytu. Zkrácením zvedací podpěry snížíte zadní okraj krytu.

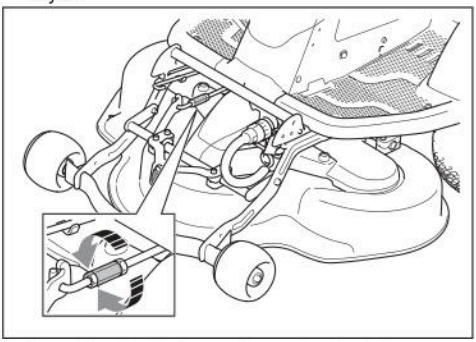

4. Po seřízení utáhněte matice zvedací podpěry.
5. Zkontrolujte rovnoběžnost. Viz část *Kontrola rovnoběžnosti žacího ústrojí na strani 143*.
6. Namontujte přední kryt.

Demontáž ucpávky BioClip

- Demontáží ucpávky BioClip změníte režim žacího ústrojí Combi ze sečení s funkcí BioClip na zadní výhoz trávy.

Demontáž a montáž ucpávky BioClip na žacím ústrojí

1. Uveďte žací ústrojí do servisní polohy. Další informace jsou uvedeny v části *Uvedení žacího ústrojí do servisní polohy na strani 142*.
2. Odšroubujte 3 šrouby, které přidržují ucpávku BioClip, a vyjměte ucpávku.

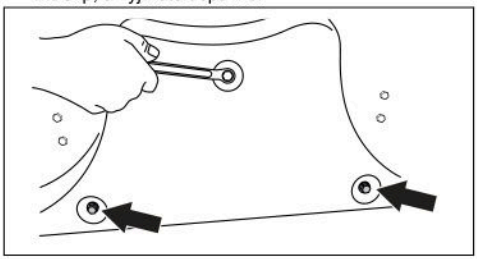

3. Upevněte 1 šroub M8x15 mm do horního otvoru pro šroub ucpávky BioClip, aby se zabránilo poškození závitů.
4. Uveďte žací ústrojí do sekací polohy.
5. Ucpávku BioClip instalujte v opačném pořadí.

Prohlídka nožů

VAROVÁNÍ: Poškozené nebo nesprávně vyvážené nože mohou způsobit poškození výrobku. Vyměňte poškozené nože. Obraťte se na schválený servis a požádejte o naostření a vyvážení tupých nožů.

1. Uveďte žací ústrojí do servisní polohy.
2. Prohlédněte nože a zkontrolujte, zda nejsou poškozené; v případě potřeby je naostřete.

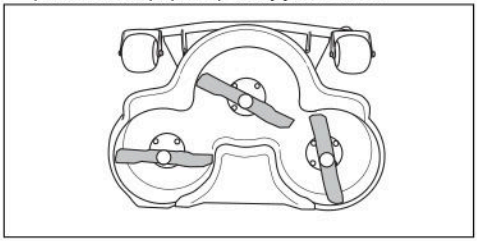

3. Dotáhněte šrouby nožů utahovacím momentem 25 Nm.

Výměna nožů

1. Sejměte žací ústrojí. Viz část *Demontáž a montáž žacího ústrojí na strani 130*.

2. Zajistěte nůž dřevěným špalíkem.

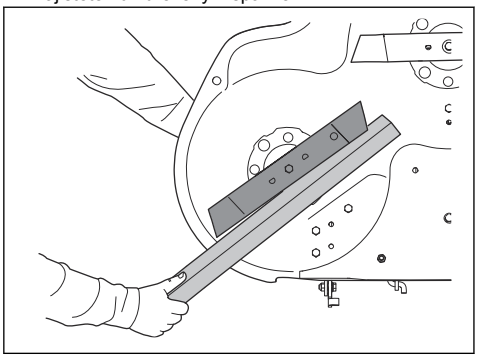

3. Uvolněte a demontujte šroub nože (A), podložky (B), nůž (C) a unášeč nože (D).

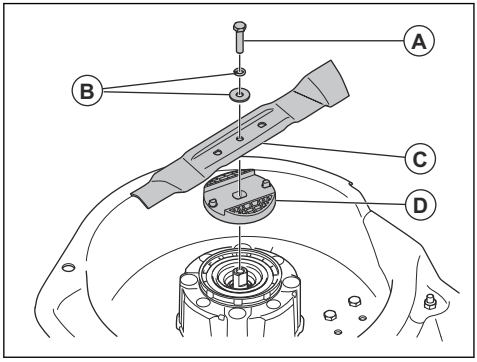

4. Montáž proveďte v opačném pořadí. Namontujte nový nůž zahnutými konci k žacímu ústrojí.

VÝSTRAHA: Nesprávný typ nožů může způsobit odmrštění předmětů od žacího ústrojí a vážné zranění. Používejte pouze nože uvedené v části *Technické údaje na strani 153*.

Odstraňování problémů

Úvod

Pokud nedokážete najít řešení problémů v tomto návodu k používání, obraťte se na servis Husqvarna.

Povšimněte si: Před řešením problémů výrobku se ujistěte, že je baterie nabitá. Viz část *Nabití baterie na strani 134*.

Tabulka řešení problémů

Problém	Příčina	Akce
Displej se nezapne, když je vypínač nastaven do polohy 1.	Baterie je vybitá. Viz část *Nabití baterie na strani 134*.	Nabijte baterii.
	Baterie je v režimu spánku.	Chcete-li baterii spustit, stiskněte tlačítko START na 2 sekundy. Pokud se baterie nespustí, je nutné ji nabíjet bez přestávky, dokud nebude plně nabitá. Doba nabíjení je delší, když je baterie v režimu spánku.
	Pojistka řídicí jednotky napájení je poškozená.	Vyměňte pojistku řídicí jednotky napájení, viz *Výměna pojistky řídicí jednotky napájení na strani 141*. Pokud problém přetrvává, obraťte se na servis Husqvarna.
	Je poškozen displej nebo kabel k jednotce displeje.	Obraťte se na servisního prodejce Husqvarna.
	Vypínač je poškozený.	
Režim pohonu se nespustí po stisknutí tlačítka pro spuštění.	Nesprávné spuštění.	Viz část *Spuštění výrobku na strani 137* a *Zabránění spuštění na strani 123*.
	Tlačítko pro spuštění je stisknuto na méně než 1 sekundu.	Stiskněte tlačítko pro spuštění po dobu 1 sekundy. Zvuk nebo změna displeje značí, že režim pohonu je zapnutý. Když je zvuk vypnutý, neuslyšíte zvuk upozornění na spuštění. Viz část *Zapnutí a vypnutí zvuku na strani 133*.
	Porucha ovládacího panelu.	Obraťte se na servisního prodejce Husqvarna.
Motory žacího ústrojí se nespouští.	Žací ústrojí není v sekací poloze.	Nastavte žací ústrojí do sekací polohy, viz část *Uvedení žacího ústrojí do sekací polohy na strani 142*.
	Kabel k žacímu ústrojí není správně připojen.	Připojte žací ústrojí k výrobku, viz část *Demontáž a montáž žacího ústrojí na strani 130*.
	Žací ústrojí je plné trávy.	Vyčistěte žací ústrojí, viz část *Čištění výrobku na strani 140*.
	Tráva je příliš vysoká.	Nastavte výšku sečení podle stavu trávy.
	Teplota ovládacích prvků motorů žacího ústrojí je příliš vysoká.	Zastavte výrobek a počkejte, než se teplota sníží. Pokračujte v práci po 20 minutách.
	Motory žacího ústrojí jsou poškozené.	Obraťte se na servisního prodejce Husqvarna.
	Ovládací prvky motorů žacího ústrojí jsou poškozené.	
	Kabel k žacímu ústrojí je bez napájení.	

Problém	Příčina	Akce
Baterie se nenabíjí. Kontrolky LED pod zásuvkou pro nabíječku se nerozsvítí.	Nabíječka není správně připojena k elektrické zásuvce nebo k výrobku.	Viz část *Nabití baterie na strani 134*.
	Vypínač nabíječky je v poloze vypnuto.	Nastavte vypínač nabíječky do polohy zapnuto.
	Nabíječka je poškozená.	Odpojte nabíječku a obraťte se na servis Husqvarna.
	Došlo k vnitřní chybě.	
	Elektrická zásuvka je poškozená.	Nabíječku zapojte do elektrické zásuvky s hodnotami napětí a frekvence, které jsou uvedené na typovém štítku.
Baterie se nenabíjí. Kontrolky LED pod zásuvkou pro nabíječku blikají červeně.	Teplota není v teplotním rozsahu pro nabíjení.	Počkejte, dokud teplota baterie nebude v povoleném teplotním rozsahu pro nabíjení (0–38 °C). Vyhledejte na displeji chybové zprávy nebo varovné symboly. Viz část *Varovné zprávy na displeji na strani 149* a *Chybové zprávy na displeji na strani 149*.
	Baterie je poškozená.	Odpojte nabíječku a obraťte se na servis Husqvarna.
	Došlo k vnitřní chybě.	
Baterie se nenabíjí. Kontrolky LED pod zásuvkou pro nabíječku ukazují stav nabití žlutě.	Teplota baterie je vyšší než 38 °C.	Ujistěte se, že se nabíječka a výrobek nacházejí na místě, které je v povoleném teplotním rozsahu pro nabíjení (0–38 °C). Pokud je nabíječka připojena, nabíjení se automaticky spustí, když je teplota baterie nižší než 38 °C. Pokud problém přetrvává, obraťte se na servis Husqvarna.
Doba provozu se po instalaci druhé baterie neprodloužila.	Druhá baterie není ve výrobku správně nainstalována.	Zkontrolujte, zda se na displeji zobrazuje druhá baterie. Viz část *Čtení informací o systému na strani 132*. Pokud je na displeji pouze 1 symbol baterie nebo pokud problém přetrvává, obraťte se na servis Husqvarna.
V režimu sečení výrobek vibruje.	Nože jsou povolené nebo poškozené.	Proveďte vizuální kontrolu. Viz část *Prohlídka nožů na strani 144*. Pokud problém přetrvává, obraťte se na servis Husqvarna.
	Minimálně jeden nůž je nevyvážený.	
	Motor žacího ústrojí je uvolněný.	
V přepravním režimu výrobek vibruje.	Je uvolněno jedno nebo více kol.	Proveďte vizuální kontrolu. Pokud problém přetrvává, obraťte se na servis Husqvarna.
	Výrobek má defekt pneumatiky.	
	Ve výrobku jsou uvolněné šrouby.	
	Hnací motor je uvolněný.	

Problém	Příčina	Akce
Výsledky sečení jsou neuspokojivé.	Nože jsou tupé.	Viz část *Prohlídka nožů na strani 144*.
	Tráva je dlouhá nebo mokrá.	Viz část *Jak docílit dobrých výsledků sečení na strani 138*.
	Žací ústrojí není rovnoběžné se zemí.	Viz část *Kontrola rovnoběžnosti žacího ústrojí na strani 143*.
	Žací ústrojí je ucpané trávou.	Viz část *Čištění výrobku na strani 140*.
	Pneumatiky na levé a pravé straně mají jiný tlak.	Viz část *Tlaky v pneumatikách na strani 142*.
	Výrobek je provozován příliš vysokou rychlostí.	Obraťte se na servisního prodejce Husqvarna.
	Otáčky motoru jsou příliš nízké.	Obraťte se na servisního prodejce Husqvarna.

Displej – odstraňování potíží

Zprávy prostřednictvím kontrolek na displeji

Zprávy prostřednictvím kontrolek na displeji zobrazují aktivní funkci nebo informace o stavu výrobku. Viz část *Popis displeje na strani 122*. Na displeji svítí jedna nebo více kontrolek. Pokud se zobrazí zpráva prostřednictvím kontrolky na displeji, výrobek může stále fungovat, ale jsou doporučeny akce.

Symboly	Název	Příčina / akce
	Chyba systému	Ve výrobku došlo k systémové chybě. Zastavte výrobek a nastavte vypínač do polohy 0. Počkejte 5 minut. Pokud problém přetrvává, obraťte se na servis Husqvarna.
	Chyba baterie	Došlo k chybě baterie. Zastavte výrobek a nastavte vypínač do polohy 0. Počkejte 5 minut, než nastartujete. Pokud problém přetrvává, obraťte se na servis Husqvarna.
	Varování hnacího motoru	Hnací motor je zastavený. Možná proto, že výrobek pracuje na kopci, kde je potřebný výkon příliš vysoký. Nepracujte v podmínkách, které způsobují zastavení hnacího motoru.
	Chyba teploty	Došlo k chybě teploty. Další informace získáte podle kombinace symbolů.
	Režim sníženého výkonu	Je zapnutý režim sníženého výkonu. Režim sníženého výkonu se automaticky nastaví, když je úroveň nabití nízká. Nabijte výrobek a nepracujte na kopci.
	Režim sníženého výkonu	Výrobek je automaticky nastaven na režim sníženého výkonu. Úroveň nabití je nízká nebo teplota v baterii, hnacím motoru nebo řídicí jednotce hnacího motoru je příliš vysoká. V tomto režimu pohonu jsou nože deaktivované a rychlost se postupně snižuje. Další informace získáte podle kombinace symbolů.

Varovné zprávy na displeji

Varovná zpráva je kombinace žlutých symbolů, které se nejprve zobrazují jako velké symboly uprostřed displeje. Když se zobrazí varování, výrobek může pracovat, ale pomaleji než obvykle. Chcete-li zabránit chybě, zastavte výrobek a počkejte, až varovné symboly zmizí. Po zastavení nelze výrobek znovu spustit, dokud varovná zpráva nezmizí.

Povšimněte si: Při varování ohledně motoru žacího ústrojí / řídicí jednotky motoru zvedněte žací ústrojí / příslušenství do přepravní polohy pro opětovné spuštění nebo provoz.

Symboly	Název	Příčina / akce
	Varování teploty baterie	Teplota baterie je vyšší než doporučená hodnota. Výrobek pracuje pomaleji než obvykle, dokud se teplota nesníží. Zastavte výrobek a před spuštěním počkejte, až se teplota baterie sníží.
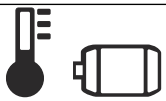	Varování teploty pro hnací motor nebo řídicí jednotku hnacího motoru	Teplota v hnacím motoru nebo řídicí jednotce hnacího motoru je vyšší, než doporučená hodnota. Výrobek pracuje pomaleji než obvykle, dokud se teplota nesníží. Zastavte výrobek a před spuštěním počkejte, až se teplota hnacího motoru sníží.
	Varování teploty pro motor žacího ústrojí nebo řídicí jednotku motoru žacího ústrojí	Teplota v motoru žacího ústrojí nebo řídicí jednotce motoru žacího ústrojí je vyšší než doporučená hodnota. Výrobek pracuje pomaleji než obvykle, dokud se teplota nesníží. Zvedněte žací ústrojí / přední příslušenství do přepravní polohy a před spuštěním počkejte, až se teplota sníží.

Chybové zprávy na displeji

Chybová zpráva je kombinace červených symbolů, které se nejprve zobrazují jako velké symboly uprostřed displeje. Pokud dojde k chybě, výrobek se automaticky nastaví do režimu nečinnosti a nelze jej spustit, dokud není chyba odstraněna. Chybové zprávy zobrazíte v nabídce chyb. Viz část *Čtení chybových zpráv na strani 133*.

Povšimněte si: Při chybách ohledně motoru žacího ústrojí / řídicí jednotky motoru zvedněte žací ústrojí / příslušenství do přepravní polohy pro opětovné spuštění nebo provoz.

Symboly	Název	Příčina / akce
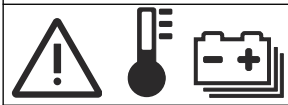	Chyba teploty baterie	Teplota baterie je příliš vysoká. Počkejte, až se teplota baterie sníží. Pokud problém přetrvává, obraťte se na servis Husqvarna.
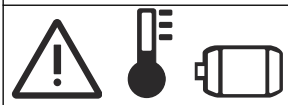	Chyba teploty pro hnací motor nebo řídicí jednotku hnacího motoru	Teplota hnacího motoru nebo řídicí jednotky hnacího motoru je příliš vysoká. Počkejte, až se teplota hnacího motoru nebo řídicí jednotky hnacího motoru sníží. Pokud problém přetrvává, obraťte se na servis Husqvarna.

Symboly	Název	Příčina / akce
	Chyba teploty pro motor žacího ústrojí nebo řídicí jednotku motoru žacího ústrojí	Teplota motoru žacího ústrojí nebo řídicí jednotky motoru žacího ústrojí je příliš vysoká. Zvedněte žací ústrojí nebo jiné přední příslušenství do přepravní polohy a počkejte, až se teplota sníží. Pokud problém přetrvává, obraťte se na servis Husqvarna.
	Chyba v hnacím motoru nebo řídicí jednotce hnacího motoru	Došlo k chybě v hnacím motoru nebo řídicí jednotce hnacího motoru. Zastavte výrobek a nastavte vypínač do polohy 0. Počkejte 5 minut, než nastartujete. Pokud problém přetrvává, obraťte se na servis Husqvarna.
	Chyba v motoru žacího ústrojí nebo řídicí jednotce motoru žacího ústrojí	Došlo k chybě v motoru žacího ústrojí nebo řídicí jednotce motoru žacího ústrojí. Zvedněte žací ústrojí nebo jiné přední příslušenství do přepravní polohy. Pokud problém přetrvává, zastavte výrobek a před spuštěním počkejte 5 minut. Pokud problém přetrvává, obraťte se na servis Husqvarna.
	Chyba vybité baterie	Baterie je vybitá. Nabijte baterii.

Zprávy při zabránění spuštění

Symboly zabránění spuštění se zobrazí, když nejsou dodrženy podmínky pro spuštění. Symbol zabránění spuštění zůstane na displeji, dokud nebudou splněny podmínky pro spuštění. Viz část *Spuštění výrobku na strani 137*.

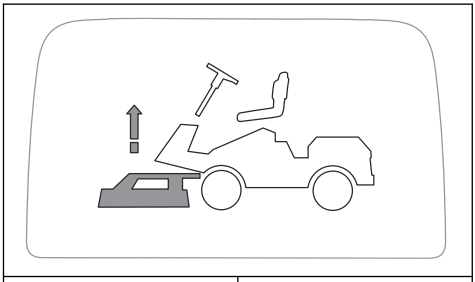

Popis	Akce
Spuštění je zabráněno, protože žací ústrojí je v sekací poloze.	Před spuštěním zvedněte žací ústrojí do přepravní polohy. Viz část *Zvednutí a spuštění žacího ústrojí na strani 136*.

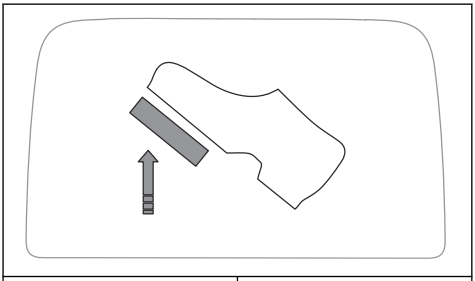

Popis	Akce
Spuštění je zabráněno, protože jsou sešlápnuty pedály.	Při spouštění výrobku nesmí být pedály sešlápnuté.



Popis	Akce
Spuštění motoru je zabráněno, protože se obsluha zvedla ze sedadla.	Při spouštění výrobku musí obsluha sedět na sedadle. Viz část *Kontrola přítomnosti obsluhy (OPC) na strani 123*.

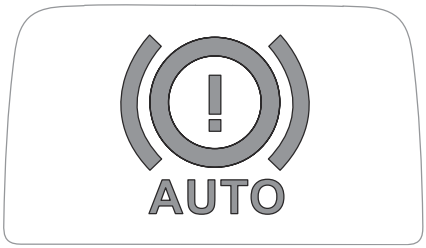

Popis	Akce
Spuštění motoru je zabráněno, protože je deaktivovaný systém elektrické parkovací brzdy.	Před spuštěním aktivujte systém elektrické parkovací brzdy. Viz část *Ruční přemístění výrobku na strani 136*.

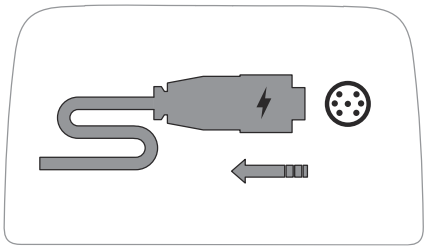

Popis	Akce
Spuštění motoru je zabráněno, protože je připojena nabíječka.	Před spuštěním odpojte nabíječku od výrobku. Viz část *Odpojení nabíječky na strani 135*.

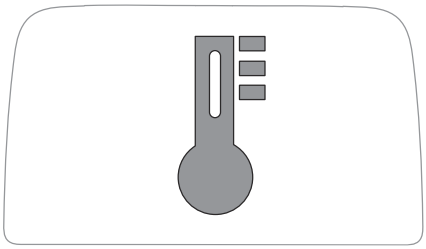

Popis	Akce
Spuštění je zabráněno, protože došlo k chybě teploty.	Viz část *Displej – odstraňování potíží na strani 148*.

Přeprava, skladování a likvidace

Přeprava

- Výrobek je těžký a může způsobit zranění rozdrcením částí těla. Při nakládání a vykládání výrobku na vozidlo nebo přívěs dbejte zvýšené opatrnosti.
- Výrobek nezdvihejte. Přepravní oka nejsou schválenými zvedacími body a lze je používat pouze k bezpečnému připevnění výrobku k přívěsu.
- Při přepravě výrobku používejte schválený přívěs.
- Před přepravou výrobku na přívěsu po silnici se řádně obeznamte s místním silničními předpisy.

Tažení výrobku

Chcete-li pohybovat výrobkem s vypnutým napájením, je třeba deaktivovat systém elektrické parkovací brzdy.

1. Deaktivujte systém elektrické parkovací brzdy. Viz část *Ruční přemístění výrobku na strani 136*.
2. Výrobek vlečte pouze při nízké rychlosti a na krátké vzdálenosti.

Bezpečné upevnění výrobku na přívěs před přepravou

VÝSTRAHA: Parkovací brzda není dostačující k zajištění výrobku během přepravy. Připevněte výrobek pevně k přívěsu.

Vybavení: 2 schválené napínací pásy a 4 klíny pod kola.

1. Upevněte napínací pásy okolo rámu nebo zadní části.

2. Upevněte napínací pásy ve směru zadní a přední části přívěsu, aby byl výrobek správně zajištěn.
3. Umístěte zarážky kol před a za zadní kola.

Přeprava baterií

- Dodávané 48V baterie podléhají požadavkům legislativy o nebezpečném zboží.
- Dodržujte zvláštní požadavky uvedené na obalu a označení pro komerční přepravu, platí i pro třetí strany a dopravce.
- Než odešlete výrobek, promluvte si s osobou speciálně vyškolenou ohledně manipulace s nebezpečnými materiály. Dodržujte platné národní předpisy.
- Před vložením baterie do obalu zalepte rozpojené kontakty páskou. Vložte baterii do těsného obalu a zajistěte ji proti pohybu.

Skladování

Na konci sezóny a před uskladněním na dobu delší než 30 dní připravte výrobek k uskladnění.

VÝSTRAHA: Odstraňte z výrobku trávu, listí a další hořlavé materiály, aby se snížilo nebezpečí požáru. Před uložením do skladovacího prostoru nechte výrobek vychladnout.

- Nastavte vypínač do polohy 0.
- Vyčistěte výrobek, viz *Čištění výrobku na strani 140*. Opravte poškozený lak, aby se zabránilo korozi.
- Prohlédněte výrobek ohledně opotřebených a poškozených součástí a dotáhněte povolené šrouby a matice.
- Baterii před uskladněním úplně nabijte. Zajistěte, aby baterie byly během skladování nabité na 50 % nebo více.

Povšimněte si: Baterie může přejít do režimu spánku, když je výrobek uskladněn nebo je stav nabití velmi nízký. Chcete-li baterii spustit, stiskněte tlačítko pro spuštění na 2 sekundy. Pokud se baterie nespustí, je nutné ji nabíjet bez přestávky, dokud nebude plně nabitá. Doba nabíjení je delší, když je baterie v režimu spánku.

- Promažte všechny maznice, spoje a osy.
- Uchovávejte výrobek na čistém a suchém místě. Nasaďte na výrobek ochranný kryt.

Povšimněte si: U prodejce je k dostání kryt na ochranu výrobku během skladování a přepravy.

- Skladujte výrobek na uzamčeném místě, aby se zamezilo přístupů dětí a neoprávněných osob.
- Uchovávejte výrobek a zdroj napájení v suchém prostředí, kde nemrzne.
- Pokud budete výrobek používat, uchovávejte jej ve skladovacím prostoru, kde je okolní teplota v rozmezí 0 až 50 °C. Pokud výrobek nebudete používat, můžete jej skladovat ve skladovacím prostoru, kde je okolní teplota v rozmezí −20 až 50 °C.
- Uchovávejte výrobek mimo dosah slunečního světla.
- Neskladujte výrobek v místech, kde může docházet k výbojům statické elektřiny.

Likvidace baterie a nabíječky

Symboly na výrobku nebo jeho obalu označují, že tento výrobek nesmí být likvidován jako domácí odpad. Místo toho musí být odevzdán do příslušné recyklační stanice pro recyklaci elektrických a elektronických zařízení.

Zajištěním odpovídající likvidace tohoto výrobku pomůžete zabránit potenciálnímu negativnímu dopadu na životní prostředí a zdraví lidí, který by jinak mohl být důsledkem nesprávné likvidace tohoto výrobku. Podrobnější informace o recyklaci tohoto výrobku získáte na městském úřadě, u služby zajišťující zpracování domácího odpadu nebo v prodejně, kde jste výrobek zakoupili.

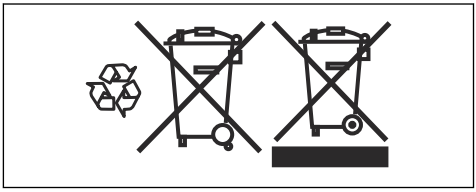

Likvidace

- Chemikálie mohou být nebezpečné a nesmí být vypouštěny do půdy. Vždy odevzdejte použité chemikálie v servisním středisku nebo příslušném sběrném místě.
- Když je výrobek opotřebený, odvezte jej prodejci nebo do příslušného sběrného místa.
- Olej a baterie mohou mít negativní vliv na životní prostředí. Dodržujte místní požadavky ohledně recyklace a platné předpisy.
- Nelikvidujte baterii v rámci domovního odpadu.
- Odešlete baterii do servisu Husqvarna nebo ji odevzdejte ve sběrném místě jako použitou baterii.

Technické údaje

Rozměry	
Délka bez žacího ústrojí, mm	1999
Šířka bez žacího ústrojí, mm	883
Délka včetně žacího ústrojí, mm[23]	2296
Šířka včetně žacího ústrojí, mm[24]	994
Výška, mm	1128
Hmotnost bez žacího ústrojí (včetně 1 baterie), kg	186
Rozvor, mm	907
Rozměry pneumatik	170/60-8
Tlak v pneumatikách, zadní – přední, kPa / bar / PSI	60 / 0,6 / 8,7
Max. sklon, stupně	10
Max. hmotnost vlečeného zařízení při sklonu 10°, kg	110
Max. povolená svislá síla na tažné zařízení, N / kg	250 / 25
Max. povolená vodorovná síla na tažné zařízení, N / kg	250 / 25
Maximální nosnost krytu baterie, kg	25
Hnací motor	
Typ motoru	Bezkomutátorový stejnosměrný motor
Napětí, V	48
Jmenovitý výkon motoru, kW	1,5
Max. otáčky motoru, ot/min	3 500
Převodovka	
Značka/model	Omnigear/Husqvarna TP400R
Mazivo	NLGI-00 EP GREASE
Objem maziva, l	0,6
Počet stupňů jízdy dopředu	–
Počet stupňů zpátečky	–
Max. rychlost jízdy vpřed, km/h	9
Max. rychlost couvání, km/h	5
Elektrický systém	
Typ	48 V DC, záporné ukostření

[23] Měřeno s žacím ústrojím Combi 94i
[24] Měřeno s žacím ústrojím Combi 94i

Hlavní pojistka, A	80
Pojistka žacího ústrojí, A	80
Pojistka pro řídicí jednotku napájení, A / V	3 / 58
Emise hluku [25]	
Hladina akustického výkonu, změřená dB(A)	95
Hladina akustického výkonu, zaručená dB(A)	96
Hladiny hluku [26]	
Hladina akustického tlaku na sluch obsluhy, dB(A)	78
Úrovně vibrací [27]	
Hladina vibrací na volantu, m/s^2	0,1
Hladina vibrací v sedadle, m/s^2	0,2
Žací ústrojí	
Typ	Combi 94i
	Combi 103i

Žací ústrojí	**Combi 94i**	**Combi 103i**
Šířka sečení, mm	940	1030
Šířka, mm	994	1081
Výkon motoru žacího ústrojí, kW	3 x 0,9	3 x 0,9
Výška sečení, 10 poloh, mm	25–75	25–75
Délka nože, mm	359	389
Nůž		
Objednací číslo	598 88 55-10	536 15 76-10



VÝSTRAHA: Použití žacího ústrojí, které není schváleno pro tento výrobek, může způsobit odmrštění předmětů vysokou rychlostí a vážné zranění. Používejte pouze typy žacího ústrojí předepsané v tomto návodu k používání.

Radiofrekvenční údaje

	R 200iX
Frekvenční rozsah, MHz	2402–2480

[25] Emise hluku do okolního prostředí měřené jako akustický výkon (L_{WA}) v souladu se směrnicí 2000/14/ES.

[26] Hladina akustického tlaku měřená podle normy EN ISO 5395. Uváděná data pro hladinu akustického tlaku mají typickou statistickou odchylku (standardní odchylku) 1,2 dB(A).

[27] Hladina vibrací měřená podle normy EN ISO 5395. Uváděná data pro hladinu vibrací mají typickou statistickou odchylku (standardní odchylku) 0,2 m/s^2 (volant) a 0,8 m/s^2 (sedadlo).

	R 200iX
Výstupní výkon[28], dBm	-7.0

Schválené baterie

S tímto výrobkem používejte pouze originální baterie .

Baterie	EM-5240Li
Objednací číslo	598 84 43-01
Typ	Lithium-iontová
Kapacita baterie, Ah	38,5
Jmenovité napětí, V	50,4
Hmotnost, kg/lb	17/38

Schválené nabíječky baterií

Nabíječka baterií	PS 300C
Vstupní napětí, V	220–240
Vstupní proud, A	1,8
Frekvence, Hz	50
Výkon, W	300
Výstupní napětí, V	58
Výstupní proud, A	5,3

Servis

Servis

Nechte provést roční kontrolu v autorizovaném servisu, aby bylo zajištěno, že bude výrobek fungovat bezpečně a bude v nejlepším stavu během sezóny, kdy se výrobek nejvíce používá. Nejlepší čas pro servis a generální opravu výrobku je období, kdy se výrobek málo používá.

Při zasílání objednávky na náhradní díly poskytněte informace o roku nákupu, modelu, typu a výrobním čísle.

Vždy používejte pouze originální náhradní díly.

[28] Měřeno při 2402 MHz.

Prohlášení o shodě

Prohlášení o shodě EU

Společnost **Husqvarna AB**, SE-561 82 Huskvarna, Švédsko, tel.: +46-36-146500, na svou výhradní odpovědnost prohlašuje, že výrobek:

Popis	Sekačka na trávu se sedící obsluhou
Značka	Husqvarna
Typ/Model	R 200iX
Identifikace	Výrobní čísla od roku 2023 a dále

je zcela ve shodě s následujícími směrnicemi a předpisy EU:

Směrnice/předpis	**Popis**
2006/42/ES	„o strojních zařízeních“
2014/53/EU	„týkající se rádiových zařízení“
2000/14/ES	„týkající se emisí hluku do okolního prostředí“
2011/65/EU	„o omezení používání některých nebezpečných látek v elektrických a elektronických zařízeních“

a že byly použity následující normy nebo technické specifikace: EN ISO 12100:2010, EN ISO 13849-1:2015, EN ISO 13849-2:2012, EN ISO 5395-1:2013+A1:2018, EN ISO 5395-3:2013+A1:2017+A2:2018, EN ISO 14982:2009, EN 61000-6-2:2005, EN 61000-6-3:2007+A1:2011+AC:2012, ETSI EN 300 328 V2.2.2, ETSI EN 301 489-1 V1.9.2, ETSI EN 301 489-17 V3.2.4, EN 50665:2017, EN IEC 63000:2018 .

CE

Oznámený subjekt: 0404, SMP Svensk Maskinprovning AB, Box 4053, SE-904 03 Umeå, Sweden obdržel osvědčení o shodě se směrnicí rady 2000/14/ES, postup posouzení shody: Dodatek VI.

Informace o emisích hluku najdete v části *Technické údaje na strani 153*.

Huskvarna, 2023-07-05



Claes Losdal, Development Manager/Garden Products (ředitel vývoje zahradního sortimentu), Husqvarna AB

Osoba odpovědná za technickou dokumentaci

Registrované ochranné známky

Slovo a loga *Bluetooth®* jsou registrované ochranné známky vlastněné společností *Bluetooth SIG, inc.*. Použití těchto známek společností Husqvarna podléhá licenci.

Husqvarna®

www.husqvarna.com

Eredeti útmutatás
Oryginalne instrukcje
Pôvodné pokyny
Původní pokyny

1143286-50



2023-08-21