

Husqvarna®



# LC 356V

EAC


| | | |
|---|---|---|
| EN | Operator's manual | 8-20 |
| FR | Manuel d'utilisation | 21-35 |
| ES | Manual de usuario | 36-49 |
| PT | Manual do utilizador | 50-63 |
| PT-BR | Manual do operador | 64-77 |
| BG | Ръководство за експлоатация | 78-92 |
| CS | Návod k použití | 93-105 |
| DA | Brugsanvisning | 106-118 |
| DE | Bedienungsanweisung | 119-133 |
| EL | Οδηγίες χρήσης | 134-149 |
| ET | Kasutusjuhend | 150-162 |
| FI | Käyttöohje | 163-175 |
| HR | Priručnik za korištenje | 176-188 |
| HU | Használati utasítás | 189-202 |
| IT | Manuale dell'operatore | 203-216 |
| JA | 取扱説明書 | 217-229 |
| LT | Operatoriaus vadovas | 230-242 |
| LV | Lietošanas pamācība | 243-255 |
| NL | Gebruiksaanwijzing | 256-269 |
| NO | Bruksanvisning | 270-282 |
| PL | Instrukcja obsługi | 283-296 |
| RO | Instrucţiuni de utilizare | 297-310 |
| RU | Руководство по эксплуатации | 311-326 |
| SK | Návod na obsluhu | 327-340 |
| SL | Navodila za uporabo | 341-353 |
| SR | Priručnik za rukovaoca | 354-366 |
| SV | Bruksanvisning | 367-379 |
| TR | Kullanım kılavuzu | 380-392 |
| UK | Посібник користувача | 393-407 |
| ZH | 操作手册 | 408-418 |

1

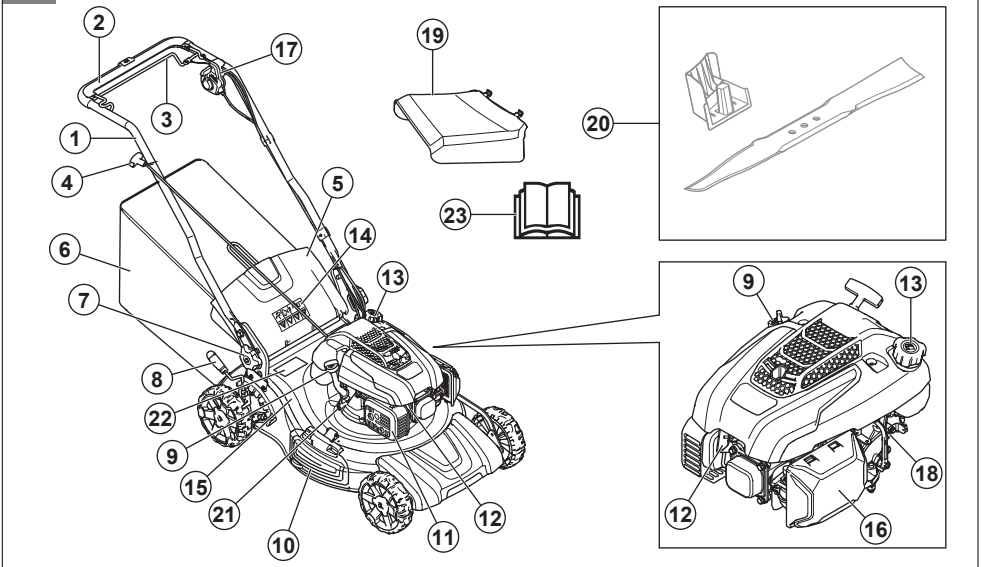


2



3



4



5



6



7

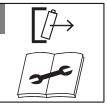

8



9




10



11




12




13



14

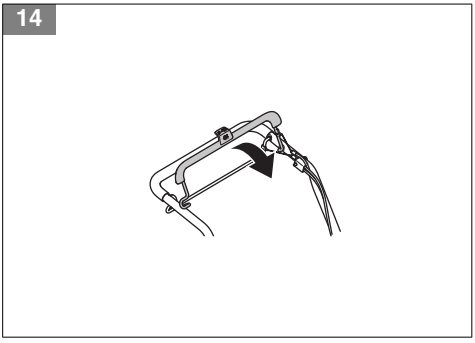

15

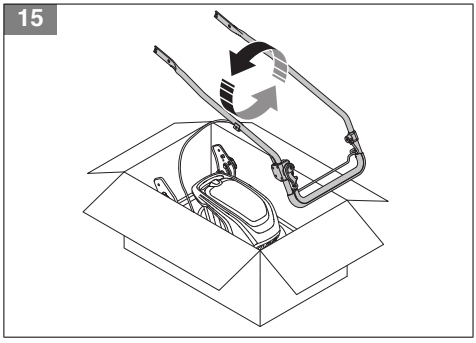

16

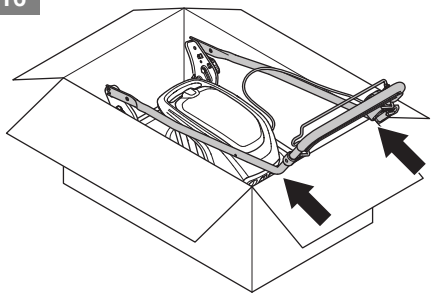

17

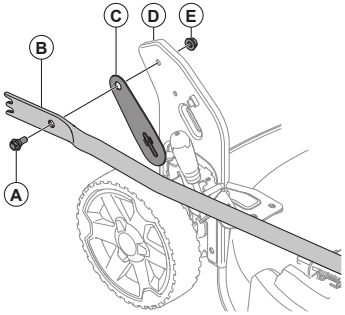


18

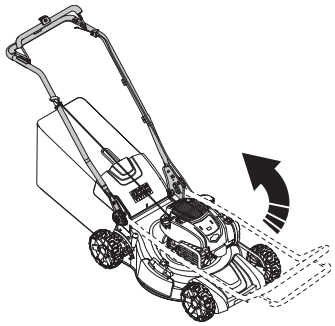

19

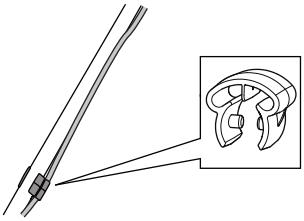

20

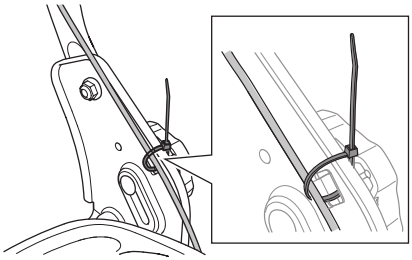

21

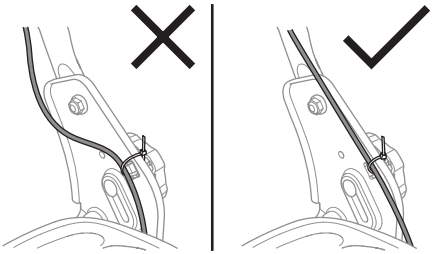

22

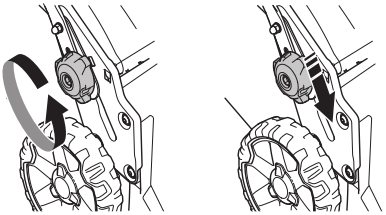

23

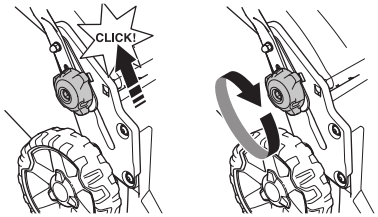

24

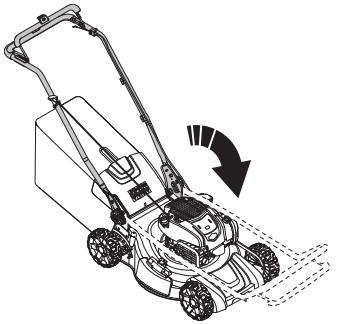

25

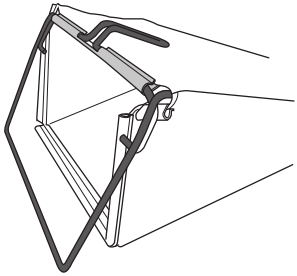

26

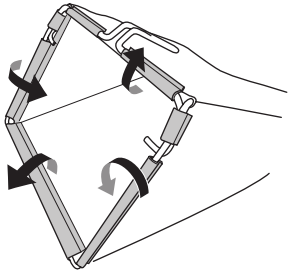

27

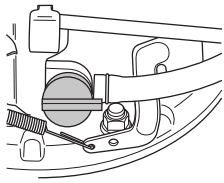

28

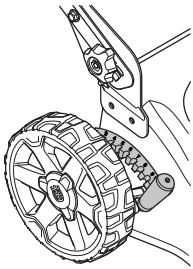

29

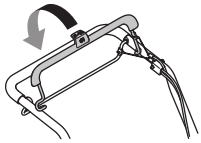

30

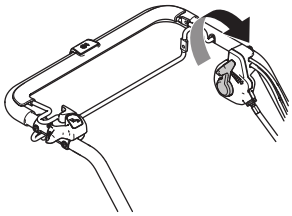

31

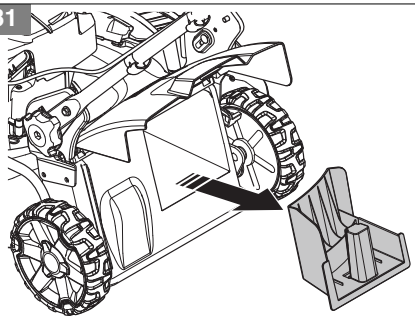

32

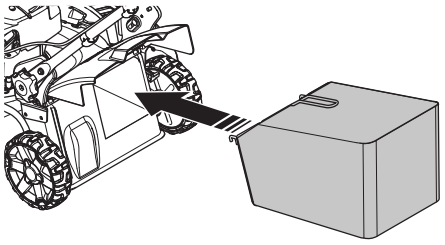

33

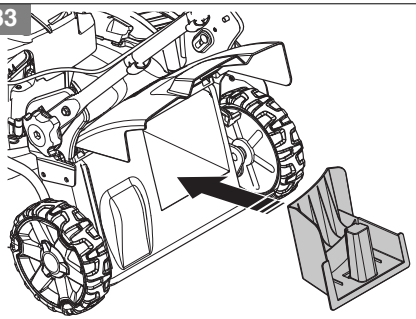

34

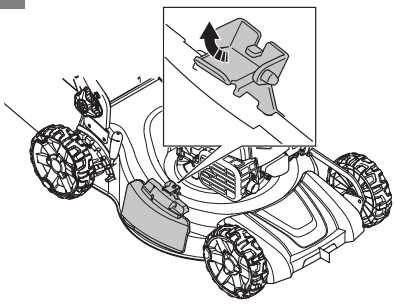

35

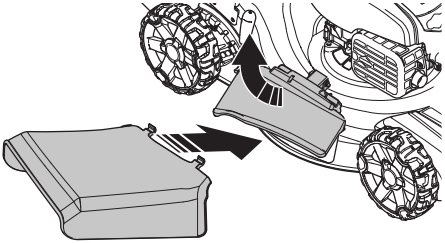

36

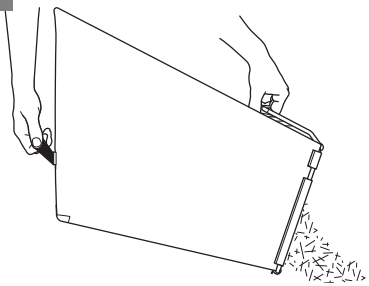

37

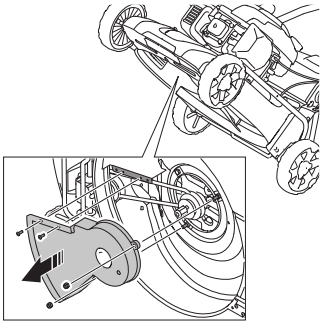

38

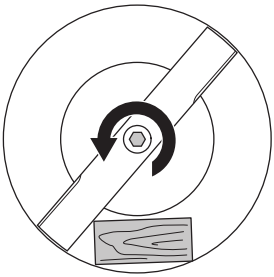

39

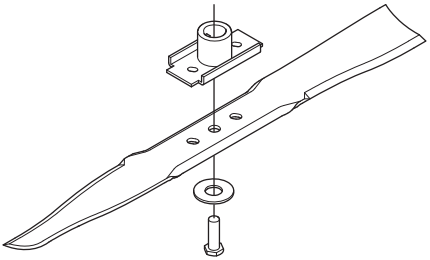

40

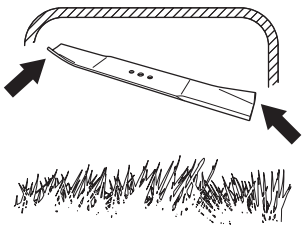

41

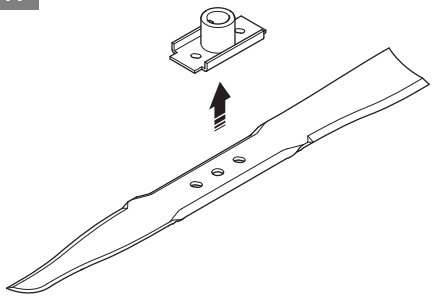

42

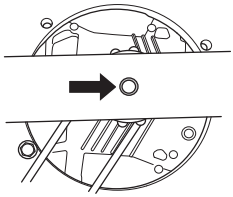

43

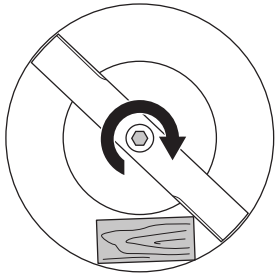

44

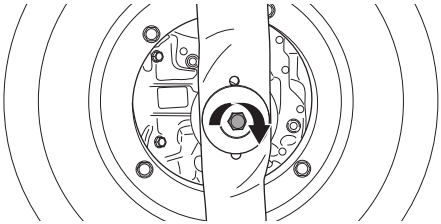

45

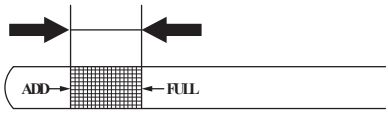


46

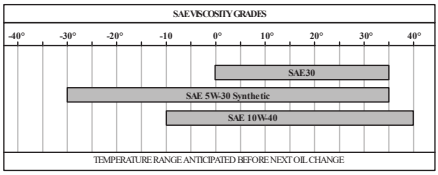


47

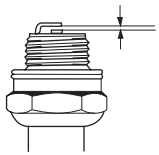

48

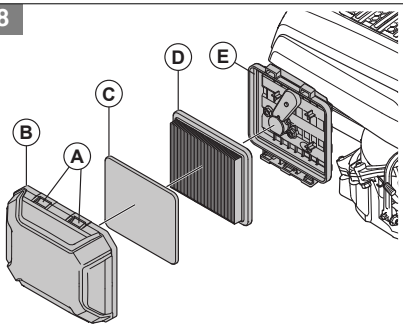


49

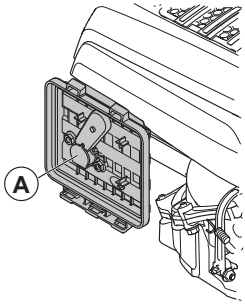


50

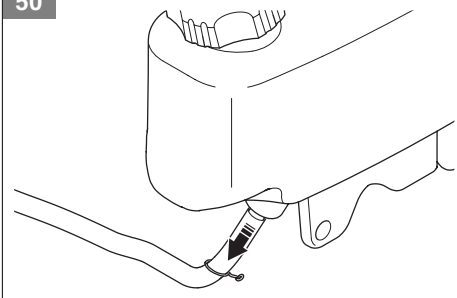

51

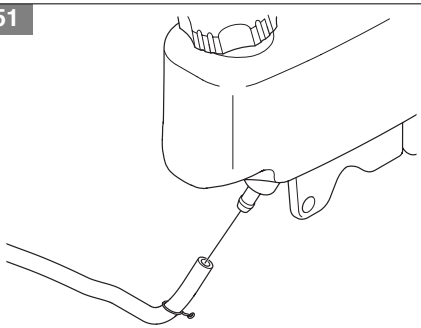

52

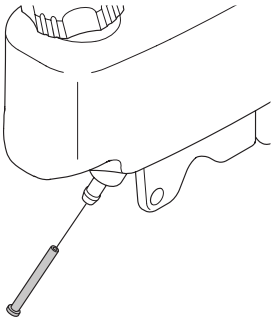

53

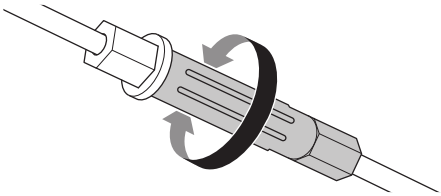

54

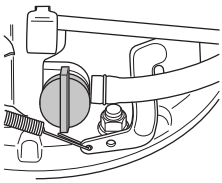

# Obsah


Úvod..... 93
Bezpečnost..... 94
Sestavení..... 97
Provoz..... 97
Údržba..... 99
Přeprava, skladování a likvidace..... 103
Technické údaje..... 104
Předpisy a schválení..... 105


# Úvod

## Popis výrobku

Výrobek je rotační sekačka na trávu s pěší obsluhou. Připevněte koš na trávu, který bude sbírat trávu. Chcete-li používat boční výhoz trávy, namontujte deflektor bočního výhozu. Připevněte mulčovací sadu, chcete-li používat posečenou trávu jako hnojivo.

## Popis výrobku

(Obr. 1)

1. Řídítka
2. Páka brzdy motoru
3. Páka pojezdu
4. Rukojeť startovací šňůry
5. Zadní kryt
6. Koš na trávu
7. Knoflíky výšky řídítek
8. Páka pro nastavení výšky sečení
9. Víčko nádrže na olej
10. Kryt bočního výhozu
11. Tlumič výfuku
12. Zapalovací svíčka a kabel zapalování
13. Víčko palivové nádrže
14. Symboly
15. Kryt žacího ústrojí
16. Vzduchový filtr
17. Páka ovládání rychlosti
18. Palivový ventil
19. Boční deflektor
20. Mulčovací sada (příslušenství)
21. Vypouštěcí zátka oleje
22. Typový štítek
23. Návod k používání

## Symboly na výrobku

(Obr. 2) VAROVÁNÍ

(Obr. 3) Přečtěte si pokyny.

(Obr. 4) VAROVÁNÍ – Dávejte pozor na odmrštěné předměty.

V rámci našeho procesu neustálého vývoje výrobků si vyhrazujeme právo měnit konstrukci a vzhled výrobků bez předchozího upozornění.

## Zamýšlené použití

Výrobek používejte k sečení trávy. K jiným činnostem výrobek nepoužívejte.

(Obr. 5) Udržujte dostatečnou vzdálenost od osob v okolí.

(Obr. 6) VAROVÁNÍ – Ruce a nohy udržujte mimo dosah nožů.

(Obr. 7) VAROVÁNÍ – Před údržbou odpojte baterii.

(Obr. 8) Výrobek ani obal výrobku nelze zlikvidovat jako domácí odpad. Odevzdejte jej ve stanici pro recyklaci elektrických a elektronických zařízení.

(Obr. 9) Štítek s emisemi hluku do okolí podle směrnic a předpisů Evropské unie a Spojeného království a nařízení o regulaci hluku v australském Novém Jižním Walesu „Protection of the Environment Operations (Noise Control) Regulation 2017“. Garantovaná hladina akustického výkonu tohoto výrobku je uvedena v části *Technické údaje na strani 104* a na štítku.

(Obr. 10) Tento výrobek odpovídá příslušným směrnicím a nařízením ES.

(Obr. 11) Výrobek je chráněn proti kapající vodě.

(Obr. 12) Uvolněním rukojeti brzdy motoru zastavíte.

(Obr. 13) Skenovatelný kód.

**Povšimněte si:** Další symboly/štítky na výrobku se týkají certifikačních požadavků pro určité obchodní trhy.

## Poškození výrobku

Neneseme odpovědnost za poškození výrobku, pokud:

- byl výrobek nesprávně opraven,
- byl výrobek opraven pomocí součástí od jiného výrobce nebo součástí, které nejsou výrobcem schváleny,
- má výrobek příslušenství od jiného výrobce nebo příslušenství, které není výrobcem schváleno,
- výrobek nebyl opraven ve schváleném servisním středisku nebo schváleným odborníkem.

## Emise Euro V

**VÝSTRAHA:** Manipulace s motorem vede k zneplatnění typového schválení EU tohoto výrobku.

## Podpora

Chcete-li získat podporu pro výrobek, přejděte do části Podpora na webu www.husqvarna.com, kde najdete pokyny a příručky pro odstraňování problémů, nebo použijte samoobslužný portál Husqvarna a průvodce výrobky (je-li dostupný na vašem trhu). V případě dalších dotazů ohledně výrobku se obraťte na autorizovaný servis Husqvarna.

# Bezpečnost

## Definice týkající se bezpečnosti

Varování, výstrahy a poznámky slouží jako upozornění na konkrétní důležité části návodu.

**VÝSTRAHA:** Používá se v případě nebezpečí úrazu nebo usmrcení obsluhy nebo okolních osob, pokud nejsou dodrženy pokyny uvedené v tomto návodu.

**VAROVÁNÍ:** Používá se v případě nebezpečí poškození výrobku, dalších materiálů či škod na majetku v blízkém okolí, pokud nejsou dodrženy pokyny uvedené v tomto návodu.

**Povšimněte si:** Používá se k poskytnutí dalších informací, které jsou nezbytné v dané situaci.

## Obecné bezpečnostní pokyny

**VÝSTRAHA:** Před použitím výrobku si přečtěte následující varování.

- Tento výrobek je nebezpečný, nepoužívá-li se správně nebo není-li věnována provozu řádná pozornost. Nedodržení bezpečnostních pokynů může vést ke zranění nebo usmrcení.
- Tento výrobek vytváří během provozu elektromagnetické pole. Toto pole může za určitých okolností narušovat funkci aktivních či pasivních implantovaných lékařských přístrojů. Za účelem snížení rizika možného zranění nebo smrtelného úrazu doporučujeme osobám s implantovanými lékařskými přístroji poradit se před použitím výrobku s lékařem a s výrobcem implantovaného lékařského přístroje.
- Buďte stále opatrní a používejte zdravý rozum. Pokud si nejste jisti, jak výrobek ovládat ve zvláštních situacích, vypněte jej a obraťte se na prodejce Husqvarna, než budete pokračovat v práci.
- Mějte na paměti, že obsluha je odpovědná za nehody a škody vzniklé jiným osobám nebo na jejich majetku.
- Udržujte výrobek čistý. Ujistěte se, že jsou značky a štítky dobře čitelné.
- Nedovolte osobám používat výrobek, nejste-li si jisti, že si přečetly návod k používání a porozuměly jeho obsahu.
- Nedovolte dětem používat výrobek.
- Udržujte děti mimo pracovní oblast. Vždy musí být přítomna zodpovědná dospělá osoba.
- Nedovolte, aby výrobek obsluhovala osoba, která nezná pokyny.
- Vždy dohlížejte na osoby s fyzickým nebo mentálním postižením při práci s výrobkem. Vždy musí být přítomna zodpovědná dospělá osoba.
- Nepoužívejte výrobek, jste-li unavení, nemocní nebo pod vlivem alkoholu, drog nebo léků. To by mohlo ovlivnit váš zrak, ostražitost, koordinaci a úsudek.
- Nepoužívejte výrobek, který je poškozený nebo nefunguje správně.
- Nikdy neupravujte výrobek a nepoužívejte jej, pokud je možné, že jej upravil někdo jiný.
- Neměňte nastavení regulace otáček motoru.

### Bezpečnost pracovního prostoru

**VÝSTRAHA:** Před použitím výrobku si přečtěte následující varování.

- Před použitím výrobku, odkliďte z pracovní oblasti předměty, jako jsou větve, větvičky a kameny.
- Předměty, které mohou být zachyceny žacím ústrojím mohou být odmrštěny a způsobit zranění

osob a poškození předmětů. Udržujte osoby v okolí a zvířata v bezpečné vzdálenosti od výrobku.
- Nikdy nepoužívejte výrobek za špatného počasí, jako je mlha, déšť, silný vítr, intenzívní chlad a nebezpečí blesku. Použití výrobku za špatného počasí nebo ve vlhkých či mokrých podmínkách je namáhavé. Nepříznivé počasí může vytvořit nebezpečné podmínky, např. kluzký povrch.
- Dávejte pozor na osoby, předměty a situace, které mohou bránit bezpečnému provozu výrobku.
- Dávejte pozor na překážky, jako jsou kořeny, kameny, větve, díry a příkopy. Vysoká tráva může překážky skrýt.
- Sečení trávy na svazích může být nebezpečné. Nepoužívejte výrobek na svahu se sklonem větším než 15°.
- S výrobkem jezděte po vrstevnicích. Nepohybujte se na svahu nahoru a dolů.
- Postupujte opatrně v blízkosti skrytých rohů a objektů, které mohou bránit ve výhledu.

### Bezpečnost práce

**VÝSTRAHA:** Před použitím výrobku si přečtěte následující varování.

- Tento výrobek používejte výhradně k sečení trávy. Není dovoleno používat výrobek k jiným činnostem.
- Používejte osobní ochranné prostředky. Další informace naleznete v části *Osobní ochranné prostředky na strani 95*.
- Ujistěte se, že víte, jak v případě nouze rychle zastavit motor.
- Nikdy nestartujte motor v uzavřených prostorech nebo v blízkosti hořlavého materiálu. Výfukové plyny z motoru jsou horké a mohou obsahovat jiskry, které by mohly zažehnout požár.
- Neprovozujte výrobek, pokud není správně namontovaný nůž a všechny kryty. V opačném případě by se mohl nůž uvolnit a způsobit zranění osob.
- Zajistěte, aby nůž nenarazil do předmětů, jako jsou kameny a kořeny. Mohlo by dojít k poškození nože a ohnutí hřídele motoru. Ohnutý hřídel způsobuje velké vibrace a hrozí velmi vysoké riziko uvolnění nože.
- Pokud nůž narazí do nějakého předmětu nebo se objeví vibrace, okamžitě zastavte výrobek. Odpojte kabel zapalování od zapalovací svíčky. Zkontrolujte, zda není výrobek poškozený. Opravte poškozené díly nebo svěřte opravu schválenému servisnímu pracovníkovi.
- Po nastartování motoru nikdy nepřipevňujte páku brzdy motoru trvale k rukojeti sekačky.
- Umístěte výrobek na stabilní, rovný povrch a nastartujte jej. Zkontrolujte, zda nůž nemůže přijít do kontaktu se zemí nebo cizími objekty.
- Při provozu vždy stůjte za výrobkem.
- Při provozu nechte všechna kola spočívat na zemi a držte rukojeť oběma rukama. Ruce a nohy udržujte mimo dosah rotujících nožů.
- Nenaklánějte výrobek, když je spuštěný motor.
- Dávejte pozor při tažení výrobku dozadu.
- Nikdy nezvedejte výrobek, když je spuštěný motor. Pokud musíte výrobek zvednout, nejprve vypněte motor a odpojte kabel zapalování od zapalovací svíčky.
- Při provozování výrobku nechoďte směrem dozadu.
- Před přejezdem ploch bez trávy, jako jsou cesty vytvořené ze štěrku, kamenů nebo asfaltu, vypněte motor.
- Neběhejte s výrobkem, když je spuštěný motor. Při provozu výrobku vždy pouze choďte.
- Před změnou výšky sečení vypněte motor. Nikdy neprovádějte seřizování při spuštěném motoru.
- Nikdy nenechte výrobek se spuštěným motorem bez dozoru. Vypněte motor a ujistěte se, že se žací ústrojí neotáčí.

## Bezpečnostní pokyny pro provoz

### Osobní ochranné prostředky

**VÝSTRAHA:** Před použitím výrobku si přečtěte následující varování.

- Osobní ochranné prostředky nemohou zcela eliminovat nebezpečí úrazu, ale v případě nehody pomáhají snížit míru poranění. Požádejte prodejce, aby vám pomohl vybrat správné vybavení.
- Používejte ochranu sluchu, pokud je hladina hluku vyšší než 85 dB.
- Používejte odolnou obuv s protiskluzovou podrážkou. Nepoužívejte otevřenou obuv ani nepracujte naboso.
- Používejte silné, dlouhé kalhoty.
- Při určitých činnostech používejte ochranné rukavice, například při nasazování, prohlídce nebo čištění žacího ústrojí.

### Bezpečnostní zařízení na produktu

**VÝSTRAHA:** Před použitím výrobku si přečtěte následující varování.

- Nepoužívejte výrobek s poškozenými bezpečnostními zařízeními nebo se zařízeními, která nefungují správně.
- Pravidelně kontrolujte bezpečnostní zařízení. Pokud jsou bezpečnostní zařízení poškozená nebo nefungují správně, obraťte se na servis Husqvarna.
- Neprovádějte úpravy bezpečnostních zařízení.

**Kontrola krytu žacího ústrojí**

Kryt žacího ústrojí snižuje vibrace výrobku a snižuje nebezpečí poranění nožem.

- Zkontrolujte kryt žacího ústrojí, aby bylo zajištěno, že nevykazuje známky poškození, např. praskliny.

**Kontrola rukojeti brzdy motoru**

Páka brzdy motoru slouží k zastavení motoru. Když uvolníte páku brzdy motoru, motor se zastaví.

- Nastartujte motor a poté uvolněte rukojeť brzdy motoru. Pokud se motor nevypne během 3 sekund, požádejte schváleného servisního pracovníka Husqvarna o seřízení brzdy motoru. (Obr. 14)

**Kontrola zadního krytu**

Zadní deflektor snižuje riziko vylétávání předmětů směrem k obsluze.

- Zkontrolujte, zda není zadní kryt poškozený.
- Zkontrolujte, zda nejsou pružiny, které zavírají zadní kryt, poškozené.
- Vyměňte poškozené pružiny a další poškozené díly.
- Zkontrolujte, zda se zadní kryt může plynule pohybovat na závěsech.

**Tlumič výfuku**

Tlumič výfuku je určen k omezení úrovně hluku na minimum a k usměrnění výfukových plynů směrem od obsluhy.

Nepoužívejte výrobek bez tlumiče výfuku nebo s poškozeným tlumičem. Poškozený tlumič zvyšuje úroveň hluku a nebezpečí požáru.

**VÝSTRAHA:** Tlumič výfuku je během provozu a po použití velmi horký, i když motor pracuje na volnoběžné otáčky. Aby se zabránilo požáru, dbejte zvýšené opatrnosti v blízkosti hořlavých materiálů a plynů.

**Kontrola tlumiče výfuku**

- Pravidelně kontrolujte tlumič výfuku, aby bylo zajištěno, že je řádně upevněný a že není poškozený.

## Bezpečnost při manipulaci s palivem

**VÝSTRAHA:** Před použitím výrobku si přečtěte následující varování.

- Pokud je na výrobku palivo nebo olej, nespouštějte ho. Nechtěné palivo/olej z výrobku odstraňte a nechte výrobek uschnout.
- Pokud si palivem polijete oblečení, okamžitě se převlékněte.
- Zabraňte styku paliva s tělem, může způsobit zranění. Pokud se polijete palivem, omyjte zasažené místo vodou a mýdlem.
- Nepouštějte motor, pokud z něj něco uniká. Pravidelně kontrolujte, jestli z motoru nic neuniká.
- Při manipulaci s palivem buďte opatrní. Palivo je hořlavé a výpary jsou výbušné a mohou způsobit vážné nebo smrtelné zranění.
- Nevdechujte palivové výpary, mohou způsobit zranění. Zajistěte dostatečný průtok vzduchu.
- V blízkosti paliva ani motoru nekuřte.
- Do blízkosti paliva ani motoru neumisťujte horké předměty.
- Nedoplňujte palivo, když je motor zapnutý.
- Než začnete doplňovat palivo, přesvědčte se, že je motor studený.
- Než doplníte palivo, pomalu otevřete uzávěr palivové nádrže a opatrně uvolněte tlak.
- Palivo do motoru nedoplňujte ve vnitřních prostorech. Nedostatečné proudění vzduchu může způsobit zranění nebo smrt udušením nebo otravou oxidem uhelnatým.
- Pevně dotáhněte víčko palivové nádrže. Není-li víčko palivové nádrže dotažené, hrozí nebezpečí požáru.
- Než výrobek spustíte, přejděte s ním minimálně 3 metry od místa, kde jste doplňovali palivo.
- Nenaplňujte palivovou nádrž na maximum. Teplem dochází k rozpínání paliva. V horní části palivové nádrže ponechte volný prostor.

## Bezpečnostní pokyny pro údržbu

**VÝSTRAHA:** Před použitím výrobku si přečtěte následující varování.

- Výfukové plyny obsahují oxid uhelnatý, jedovatý a velmi nebezpečný plyn bez zápachu. Nenechávejte motor spuštěný ve vnitřních nebo uzavřených prostorech.
- Před prováděním údržby výrobku nejprve vypněte motor a odpojte kabel zapalování od zapalovací svíčky.
- Při provádění údržby žacího ústrojí používejte ochranné rukavice. Nůž je velmi ostrý a může snadno dojít k pořezání.
- Příslušenství a změny výrobku, které neschválí výrobce, mohou způsobit vážné zranění nebo úmrtí. Neprovádějte změny na výrobku. Vždy používejte výhradně příslušenství schválené výrobcem.
- Při nesprávném nebo nepravidelném provádění údržby se zvyšuje nebezpečí poranění a poškození výrobku.
- Provádějte pouze údržbu uvedenou v tomto návodu k používání. Veškerý ostatní servis musí provést schválený servisní pracovník Husqvarna.
- Servis výrobku by měl provádět schválený servisní pracovník Husqvarna v pravidelných intervalech.

• Poškozené, opotřebené či prasklé součásti vyměňte.

# Sestavení

## Úvod

**VÝSTRAHA:** Před montáží výrobku je třeba, abyste si přečetli kapitolu o bezpečnosti a porozuměli jejímu obsahu.

**VÝSTRAHA:** Před montáží výrobku sejměte koncovku kabelu zapalovací svíčky ze zapalovací svíčky.

## Montáž řídítek

**Povšimněte si:** Tento postup doporučujeme provádět ve dvou lidech.

**Povšimněte si:** Při montáži řídítek nevyjímejte výrobek z krabice. Krabici lze během montáže použít jako podpěru pro řídítka.

1. Zvedněte a otočte řídítka. (Obr. 15)

   **VAROVÁNÍ:** Řídítka otáčejte opatrně, aby nedošlo k poškození kabelu.

2. Nasaďte řídítka na výrobek. Nakloňte řídítka a opřete je o krabici. Podívejte se na obrázek. (Obr. 16)
3. Prostrčte šroub (A) rukojetí (B), plastovou podložkou (C) a podpůrným držákem řídítek (D). (Obr. 17)
4. Zcela utáhněte matici (E).
5. Vyjměte výrobek z krabice.
6. Zvedněte řídítka do vzpřímené polohy. (Obr. 18)
7. Nastavte výšku řídítek do nejnižší polohy. Viz část *Nastavení rukojeti na strani 97*.
8. Připojte kabel ke spodní části řídítek pomocí kabelové svorky. (Obr. 19)
9. Stahovacím páskem připevněte dolní část kabelu k podpůrnému držáku řídítek. Odřízněte zbývající část stahovacího pásku. (Obr. 20)

**Povšimněte si:** Zkontrolujte, zda je kabel správně připevněn. Pokud je kabel příliš volný, může se při instalaci koše na trávu poškodit. (Obr. 21)

## Nastavení rukojeti

1. Povolte spodní matice.
2. Posuňte knoflíky na spodní konec drážek na pravé i na levé straně výrobku. (Obr. 22)
3. Nastavte výšku rukojeti do jedné ze 2 dostupných poloh.
4. Posuňte knoflíky směrem k rukojeti, dokud se nezastaví a neuslyšíte cvaknutí. (Obr. 23)
5. Knoflíky řádně utáhněte.

## Nastavení produktu do přepravní polohy

1. Sundejte koš na trávu (je-li nainstalovaný).
2. Povolte spodní matice.
3. Posuňte knoflíky na spodní konec drážek na pravé i na levé straně výrobku. (Obr. 22)
4. Sklopte rukojeť dopředu. (Obr. 24)

## Nastavení výrobku do provozní polohy

1. Sklopte rukojeť do vzpřímené polohy. (Obr. 18)
2. Posuňte knoflíky směrem k rukojeti, dokud se nezastaví a neuslyšíte cvaknutí. (Obr. 23)
3. Knoflíky řádně utáhněte.

## Montáž koše na trávu

1. Vložte rám do koše na trávu tak, aby pevná část koše směřovala dolů. Rukojeť rámu musí zůstat na vnější horní části koše. (Obr. 25)
2. Upevněte koš na trávu k rámu pomocí svorek. (Obr. 26)

# Provoz

## Úvod

**VÝSTRAHA:** Před používáním produktu je třeba, abyste si přečetli kapitolu o bezpečnosti a porozuměli jejímu obsahu.

## Husqvarna Connect

Husqvarna Connect je bezplatná aplikace pro mobilní zařízení. Aplikace Husqvarna Connect dodá vašemu výrobku Husqvarna doplňkové funkce:

• Rozšířené informace o výrobku.

- Informace o dílech a servisu a nápověda pro tyto položky.

### Jak začít používat aplikaci Husqvarna Connect

1. Stáhněte si aplikaci Husqvarna Connect do svého mobilního zařízení.
2. V aplikaci Husqvarna Connect se zaregistrujte.
3. Při připojování a registraci výrobku postupujte podle pokynů v aplikaci Husqvarna Connect.

## Před použitím výrobku

1. Pozorně si prostudujte tento návod k používání a nepoužívejte výrobek, pokud návodu zcela nerozumíte.
2. Zkontrolujte žací ústrojí a ujistěte se, že je správně připevněno a seřízeno. Viz část *Kontrola žacího ústrojí na strani 101*.
3. Naplňte palivovou nádrž. Viz část *Doplňování paliva na strani 98*.
4. Otevřete ventil přívodu paliva. (Obr. 27)
5. Doplňte olej do olejové nádrže a zkontrolujte hladinu oleje. Viz část *Výměna motorového oleje na strani 101*.

## Doplňování paliva

Pokud možno používejte alkylátový benzín s nízkými emisemi. Není-li k dostání alkylátový benzín s nízkými emisemi, používejte kvalitní bezolovnatý benzín nebo olovnatý benzín s oktanovým číslem nejméně 90.

**VAROVÁNÍ:** Nepoužívejte benzín s oktanovým číslem nižším než 90 RON (87 AKI). Můžete tím výrobek poškodit.

1. Víčko palivové nádrže otevírejte pomalu, aby se uvolnil tlak.
2. Palivo doplňte pomalu z kanystru. Dojde-li k rozlití paliva, odstraňte jej utěrkou a zbývající palivo nechte vypařit.
3. Očistěte plochu kolem víčka palivové nádrže.
4. Pevně dotáhněte víčko palivové nádrže. Není-li víčko palivové nádrže dotažené, hrozí nebezpečí požáru.
5. Než výrobek spustíte, přejděte s ním minimálně 3 m (10 stop) od místa, kde jste doplňovali palivo.

## Nastavení výšky sečení

1. Chcete-li zvýšit výšku sečení, posuňte páku pro nastavení výšky sečení dozadu.
2. Posunem páky pro nastavení výšky sečení dopředu výšku sečení snížíte. (Obr. 28)

**VAROVÁNÍ:** Nenastavujte výšku sečení příliš nízko. V případě, že není povrch trávníku rovný, mohou nože přijít do styku se zemí.

## Spuštění výrobku

1. Zkontrolujte, zda je kabel zapalování připojený k zapalovací svíčce.
2. Zkontrolujte, zda je otevřený palivový ventil. Viz část *Před použitím výrobku na strani 98*.
3. Postavte se za výrobek.
4. Držte páku brzdy motoru přitisknutou k řídítkům. (Obr. 29)
5. Uchopte rukojeť startovací šňůry pravou rukou.
6. Pomalu vytáhněte startovací šňůru, dokud neucítíte odpor.
7. Nastartuje motor silným zatáhnutím za šňůru.

**VÝSTRAHA:** Nikdy si neomotávejte startovací šňůru kolem ruky.

**VAROVÁNÍ:** Nevytahujte zcela startovací šňůru. Když je startovací šňůra vytažená, nepouštějte rukojeť.

## Použití pohonu kol ()

- Spusťte pohon kol pomocí páky ovládání rychlosti na levé straně rukojeti. Posunutím páky ovládání rychlosti dopředu zvýšíte rychlost a posunutím dozadu ji snížíte. (Obr. 30)
- Pokud chcete táhnout výrobek dozadu, odpojte pohon a zatlačte výrobek dopředu přibližně 10 cm.
- V blízkosti překážek uvolněte páku pojezdu, aby se deaktivoval pohon.

## Zastavení výrobku

- Motor zastavíte uvolněním páky brzdy motoru.

## Používání výrobku s košem na trávu

**VÝSTRAHA:** Nepoužívejte výrobek bez instalovaného koše na trávu nebo s otevřeným zadním krytem. Vyletující předměty mohou zranit obsluhu.

1. Zdvihněte zadní kryt a vyjměte mulčovací vložku, je-li instalovaná. (Obr. 31)
2. Sestavte koš na trávu podle části *Montáž koše na trávu na strani 97*.
3. Vložte koš na trávu do držáku.
4. Uvolněte zadní kryt a položte ho na horní stranu rámu koše na trávu. (Obr. 32)

## Úprava výrobku na režim mulčování

1. Zvedněte zadní kryt a vyjměte koš na trávu.
2. Vložte do kanálu výhozu trávy mulčovací vložku. (Obr. 33)
3. Nahraďte nůž mulčovacím nožem dodaným s mulčovací sadou. Viz část *Technické údaje na strani 104*.

## Úprava výrobku na režim bočního vyhazování

1. Zdvihněte zadní kryt a demontujte koš na trávu, je-li instalovaný.
2. Zavřete zadní kryt a zkontrolujte, zda je pevně zavřený a těsně přiléhá k výrobku.
3. Zvedněte pojistku vyhazování. (Obr. 34)
4. Otevřete kryt bočního vyhazování a namontujte deflektor bočního vyhazování na opěrné kolíky. (Obr. 35)
5. Zavřete kryt bočního vyhazování tak, aby spočíval na deflektoru bočního vyhazování. Zkontrolujte, zda je deflektor pro boční vyhazování důkladně upevněný, než budete výrobek používat.

## Vyprázdnění koše na trávu

**VAROVÁNÍ:** Při přesouvání koš na trávu zvedněte, aby se zabránilo jeho opotřebení.

1. Zdvihněte koš na trávu pomocí rukojeti na rámu.
2. Při vyprazdňování koše na trávu použijte rukojeť na rámu a rukojeť na koši. (Obr. 36)

## Jak docílit dobrých výsledků

- Používejte vždy ostrý nůž. Při použití tupého nože je střih nepravidelný a posečený povrch trávy žloutne. Ostrý nůž také vyžaduje méně energie než tupý nůž.
- Nesekejte více než ⅓ výšky trávy. Při prvním sekání trávy použijte nejvyšší výšku sekání. Zkontrolujte výsledek a případně snižte výšku sečení na požadovanou úroveň. Pokud je tráva velmi vysoká, sekejte pomalu a v případě potřeby 2krát.
- Sekejte vždy v jiném směru, aby na trávníku nevznikly pruhy.
- Zvedněte zadní kryt a vyjměte koš na trávu.
- Pokud je namontována mulčovací vložka a mulčovací nůž, odstraňte je.
- Než začnete s výrobkem pracovat, zavřete zadní kryt. Při práci s výrobkem bude posečená tráva vylétávat pod zadním krytem.
- Udržujte kryt žacího ústrojí čistý. Nahromaděná tráva a nečistoty na vnitřní straně krytu žacího ústrojí mohou zhoršit výsledek sečení. Další informace jsou uvedeny v části *Čištění vnitřního povrchu krytu žacího ústrojí na strani 100*.

# Údržba

## Úvod

**VÝSTRAHA:** Před prováděním údržby je třeba, abyste si přečetli kapitolu o bezpečnosti a porozuměli jí.

Pro servis a opravy výrobku je nezbytné speciální školení. Garantujeme dostupnost profesionálních oprav a servisu. Obraťte se na autorizovaný servis Husqvarna.

Podrobnější informace jsou uvedeny v části www.husqvarna.com.

## Plán údržby

**VAROVÁNÍ:** Když nakláníte výrobek, ujistěte se, že vzduchový filtr je na horní straně, a ne vespod. Hrozí poškození motoru.

Intervaly údržby se vypočítávají na základě každodenního používání výrobku. Intervaly se mění, není-li výrobek používán denně.

U údržby označené symbolem * vyhledejte pokyny v části *Bezpečnostní zařízení na produktu na strani 95*.

| Údržba | Denně | Měsíčně | Každou sezónu |
|---|---|---|---|
| Proveďte běžnou kontrolu. | X | | |
| Zkontrolujte hladinu oleje. | X | | |

| Údržba | Denně | Měsíčně | Každou sezónu |
|---|---|---|---|
| Vyměňte olej (poprvé po 5 h používání, poté po každých 100 h používání). [49] | | | X |
| Vyčistěte výrobek. | X | | |
| Vyčistěte prostor za krytem řemene. | | | X |
| Zkontrolujte žací ústrojí. | X | | |
| Zkontrolujte kryt žacího ústrojí.* | X | | |
| Zkontrolujte páku brzdy motoru.* | X | | |
| Zkontrolujte tlumič výfuku.* | | X | |
| Zkontrolujte zapalovací svíčku. V případě potřeby zapalovací svíčku očistěte nebo vyměňte. | | | X |
| Zkontrolujte vzduchový filtr. | X | | |
| Vyčistěte vzduchový filtr. [50] | | X | |
| Vyměňte vzduchový filtr. | | | X |
| Zkontrolujte palivový systém. | | | X |
| Zkontrolujte a seřiďte lanko spojky. | | | X |

## Provedení běžné kontroly

- Zajistěte, aby byly všechny matice a šrouby na výrobku správně dotažené.

## Čištění výrobku zvnějšku

- Pomocí kartáče odstraňte listí, trávu a nečistoty.
- Zkontrolujte, zda není přívod vzduchu v horní části motoru ucpaný.
- K čištění produktu nepoužívejte vodu pod vysokým tlakem.
- Pokud používáte vodu k čištění motoru, nestříkejte ji přímo na motor.

## Čištění vnitřního povrchu krytu žacího ústrojí

1. Vyprázdněte palivovou nádrž.
2. Položte výrobek na bok s výfukem dole.

**VAROVÁNÍ:** Pokud byste položili výrobek se vzduchovým filtrem dole, mohl by se poškodit motor.

3. Opláchněte vodou z hadice vnitřní povrch krytu žacího ústrojí.

## Čištění prostoru za krytem řemene

1. Vyprázdněte palivovou nádrž.
2. Nakloňte výrobek. Zkontrolujte, zda zapalovací svíčka směřuje vzhůru.

**VAROVÁNÍ:** Pokud byste položili výrobek vzduchovým filtrem dolů, mohl by se poškodit motor.

3. Demontujte nůž. Viz část *Postup výměny nože na strani 101*.
4. Demontujte 2 šrouby a 2 matice. (Obr. 37)
5. Sejměte kryt řemene.
6. Očistěte povrch kartáčem.

**VAROVÁNÍ:** Voda nebo nečistoty za krytem řemene mohou způsobit poškození převodovky.

7. Namontujte kryt řemene.
8. Namontujte 2 šrouby a 2 matice.
9. Namontujte nůž. Viz část *Postup výměny nože na strani 101*.

[49] Pokud je výrobek provozován s vysokým zatížením nebo při vysokých okolních teplotách, vyměňujte motorový olej každých 25 hodin.

[50] V prašných podmínkách nebo při výskytu nečistot přenášených vzduchem provádějte čištění častěji. Pokud je vzduchový filtr silně znečištěný, vyměňte jej.

## Kontrola žacího ústrojí

**VÝSTRAHA:** Aby se zabránilo náhodnému spuštění, odpojte kabel zapalování od zapalovací svíčky.

**VÝSTRAHA:** Při provádění údržby žacího ústrojí používejte ochranné rukavice. Nůž je velmi ostrý a může snadno dojít k pořezání.

1. Zkontrolujte žací ústrojí ohledně poškození a prasklin. Poškozené žací ústrojí vždy vyměňte.
2. Prohlédněte nůž a zkontrolujte, zda není poškozený nebo tupý.

**Povšimněte si:** Po ostření je nezbytné nůž vyvážit. Výměnu, ostření a vyvážení nože svěřte servisnímu středisku. Dojde-li k nárazu do překážky, po kterém dochází k vypínání výrobku, vyměňte poškozený nůž. O tom, zda je možné nůž nabrousit či zda je nutné ho vyměnit, rozhodne servisní středisko.

## Postup výměny nože

1. Zajistěte nůž pomocí dřevěného špalíku. (Obr. 38)
2. Odmontujte šroub nože, pružnou podložku, nůž a unášeč nože. (Obr. 39)
3. Zkontrolujte, zda nejsou unášeč nože a šroub nože poškozené.
   a) Při výměně nože nebo unášeče nože rovněž vyměňte šroub nože, pružnou podložku a třecí podložku.
4. Prohlédněte hřídel motoru a ujistěte se, zda není ohnutý.
5. Při montáži nového nože se ujistěte, že jsou konce nože zahnuté směrem ke krytu žacího ústrojí. (Obr. 40)
6. Nasaďte třecí podložku a nůž na unášeč nože. (Obr. 41)
7. Zkontrolujte, zda je nůž zarovnaný se středem hřídele. (Obr. 42)
8. Zajistěte nůž pomocí dřevěného špalíku. (Obr. 43)
9. Nasaďte pružnou podložku a dotáhněte šroub utahovacím momentem 43 – 47 Nm. (Obr. 44)
10. Otočte nožem rukou a zkontrolujte, zda se volně otáčí.

**VÝSTRAHA:** Používejte ochranné rukavice. Nůž je velmi ostrý a může snadno dojít k pořezání.

11. Nastartujte výrobek a proveďte test nože. Pokud není nůž správně připevněn, výrobek vibruje a výsledky sečení nejsou uspokojivé.

## Kontrola hladiny oleje

**VAROVÁNÍ:** Příliš nízká hladina oleje může způsobit poškození motoru. Před spuštěním výrobku zkontrolujte hladinu oleje.

1. Umístěte výrobek na rovnou plochu.
2. Sejměte víčko olejové nádrže s olejovou měrkou.
3. Setřete olej z olejové měrky.
4. Zasuňte měrku až na doraz do olejové nádrže. Nasaďte víčko olejové nádrže.
5. Odmontujte víčko olejové nádrže a olejovou měrku.
6. Zkontrolujte hladinu oleje na olejové měrce.
7. Pokud je hladina nízká, doplňte motorový olej a znovu zkontrolujte hladinu oleje. (Obr. 45)

   **Povšimněte si:** Použijte trychtýř, aby nedošlo k rozlití.

8. Když je hladina oleje správná, nasaďte víčko olejové nádrže.

## Výměna motorového oleje

**VÝSTRAHA:** Motorový olej je bezprostředně po vypnutí motoru velmi horký. Před vypuštěním nechte motorový olej vychladnout. Pokud si potřísníte pokožku motorovým olejem, omyjte ji mýdlem a vodou.

(Obr. 46)

Nechte výrobek běžet, dokud nebude palivová nádrž prázdná.

1. Odmontujte kabel zapalování od zapalovací svíčky.
2. Sejměte víčko olejové nádrže.
3. Vypusťte motorový olej.
   a) Pokud máte olejové čerpadlo (příslušenství): Vyprázdněte olejovou nádrž pomocí olejového čerpadla.
   b) U modelů s vypouštěcí zátkou oleje: Umístěte nádobu pod vypouštěcí zátku oleje tak, aby do ní mohl vytéct motorový olej. Vyšroubujte vypouštěcí zátku oleje a nakloňte výrobek, aby se olejová nádrž vyprázdnila.
   c) U modelů bez vypouštěcí zátky oleje: Umístěte nádobu pod výrobek tak, aby do ní mohl vytéct motorový olej. Otevřete víčko olejové nádrže a nakloňte výrobek, aby se olejová nádrž vyprázdnila.
4. Doplňte nový motorový olej typu doporučeného v části *Technické údaje na strani 104*.
5. Zkontrolujte hladinu oleje. Viz část *Kontrola hladiny oleje na strani 101*.

## Kontrola zapalovací svíčky

**VAROVÁNÍ:** Vždy používejte doporučený typ zapalovacích svíček. Nesprávný typ zapalovací svíčky může způsobit poškození výrobku.

- Zkontrolujte zapalovací svíčku, pokud má motor malý výkon, špatně startuje nebo nefunguje správně ve volnoběžných otáčkách.
- Aby se snížilo nebezpečí přítomnosti nechtěných materiálů na elektrodách zapalovací svíčky, dodržujte tyto pokyny:
  a) Zkontrolujte, zda jsou správně nastaveny volnoběžné otáčky.
  b) Zkontrolujte správnost palivové směsi.
  c) Zkontrolujte, zda je vzduchový filtr čistý.
- Jestliže je zapalovací svíčka znečištěná, vyčistěte ji a zkontrolujte, zda je elektrodová vzdálenost zapalovací svíčky správná, viz část *Technické údaje na strani 104*. (Obr. 47)
- V případě potřeby zapalovací svíčku vyměňte.

## Vzduchový filtr

**VAROVÁNÍ:** Nepoužívejte výrobek bez namontovaného vzduchového filtru nebo se znečištěným vzduchovým filtrem.

**VAROVÁNÍ:** Pokud nelze vzduchový filtr zcela vyčistit nebo je poškozený, vyměňte jej. Poškozený vzduchový filtr může způsobit poškození motoru.

**VAROVÁNÍ:** Filtry nečistěte rozpouštědlem ani stlačeným vzduchem. Můžete tím filtry poškodit.

**VAROVÁNÍ:** V prašných podmínkách provádějte údržbu vzduchového filtru častěji.

**Povšimněte si:** Vzduchový filtr, který byl používán po delší dobu, již nelze zcela vyčistit. Vzduchový filtr vyměňujte v pravidelných intervalech. Poškozený vzduchový filtr vždy vyměňte.

### Demontáž a montáž vzduchového filtru

**VÝSTRAHA:** Používejte ochranné rukavice.

1. Stiskněte 2 spony (A) na krytu vzduchového filtru. (Obr. 48)
2. Opatrně sejměte kryt vzduchového filtru (B) z motoru.
3. Vyjměte pěnový filtr (C) a papírový filtr (D).
4. Zkontrolujte, jestli není vzduchový filtr poškozený. Poškozený vzduchový filtr vyměňte.
5. Vyčistěte a prohlédněte vzduchový filtr. Viz část *Čištění vzduchového filtru na strani 102*.
6. Montáž proveďte v opačném pořadí. Zkontrolujte, zda vzduchové filtry správně těsní proti držáku vzduchového filtru (E).

### Čištění vzduchového filtru

1. Demontujte kryt vzduchového filtru, pěnový filtr a papírový filtr. Viz část *Demontáž a montáž vzduchového filtru na strani 102*.
2. Vyčistěte pěnový filtr mýdlem a vodou.
3. Opláchněte pěnový filtr čistou vodou.
4. Vymačkejte vodu z pěnového filtru a nechte jej vyschnout.
5. Poklepejte papírovým filtrem o rovný povrch, aby se uvolnily částice.

**VAROVÁNÍ:** K odstranění nečistot z papírového filtru nepoužívejte kartáč, protože tak se špína zatlačí do filtru.

6. Očistěte držák vzduchového filtru a kryt vzduchového filtru navlhčeným hadříkem.

**VAROVÁNÍ:** Zajistěte, aby se do vzduchového kanálu (A) na držáku vzduchového filtru nedostaly žádné nečistoty.(Obr. 49)

## Kontrola deflektoru pro boční výhoz

Deflektor pro boční výhoz je připevněn k otvoru pro boční výhoz na výrobku. Při sečení snižuje nebezpečí odmrštění předmětů směrem k obsluze.

1. Zkontrolujte, zda není deflektor pro boční výhoz poškozený.
2. Zkontrolujte deflektor pro boční výhoz. Zkontrolujte přítomnost poškození, jako jsou praskliny nebo prasklé pružiny, které tlačí dvířka do zavřené polohy.
3. V případě poškození vyměňte deflektor pro boční výhoz nebo pružiny.

## Kontrola palivového systému

- Prohlédněte víčko palivové nádrže a těsnění víčka a ujistěte se, že nejsou poškozené.
- Prohlédněte hadici přívodu paliva a ujistěte se, že nedochází k úniku. Pokud je hadice přívodu paliva poškozená, požádejte servisního pracovníka o výměnu.

## Vypuštění palivové nádrže

1. Pod palivovou nádrž umístěte nádobu.
2. Odšroubujte víčko palivové nádrže.
3. Zatlačte na hadicové svorky na hadici přívodu paliva proti karburátoru.
4. Demontujte hadice přívodu paliva od karburátoru.
5. Vložte hadici palivové nádrže do nádoby a odstraňte hadicové svorky.
6. Nakloňte výrobek a nechte palivo vytéct do nádoby.

## Výměna palivového filtru

**VÝSTRAHA:** Používejte ochranné rukavice.

1. Vypusťte palivovou nádrž.
2. Sejměte hadicovou sponu z palivové nádrže. (Obr. 50)
3. Demontujte hadici přívodu paliva z palivové nádrže. Může uniknout malé množství paliva. (Obr. 51)
4. Demontujte palivový filtr z palivové nádrže. (Obr. 52)
5. Vložte do palivové nádrže nový palivový filtr.
6. Připevněte hadici přívodu paliva k palivové nádrži.
7. Připevněte hadicovou sponu k palivové nádrži.

## Seřízení lanka spojky ()

V následujících situacích je nutné zkrátit lanko spojky:

- Pohon kol se po zatažení páky pojezdu nebo páky ovládání rychlosti neaktivuje.
- Výrobek se při aktivaci pohonu kol pohybuje pomalu.

V následujících situacích je nutné prodloužit lanko spojky:

- Výrobek se pohybuje, když není pohon kol aktivní.
- Seřiďte lanko spojky.
  a) Pokud chcete zkrátit lanko spojky, otočte seřizovacím šroubem proti směru hodinových ručiček.
  b) Pokud chcete prodloužit lanko spojky, otočte seřizovacím šroubem po směru hodinových ručiček. (Obr. 53)

Pokud je pojezd výrobku i po seřízení nevyhovující, kontaktujte autorizovaný servis.

# Přeprava, skladování a likvidace

## Přeprava a skladování

- Při kratším skladování a přepravě výrobku zavřete palivový ventil.
  (Obr. 54)
- Před uskladněním a přepravou výrobku či paliva zkontrolujte, zda nejsou přítomny známky úniku nebo výparů. Jiskry a otevřený oheň, například z elektrických zařízení nebo kotlů, mohou zažehnout požár.
- Vždy používejte schválené nádoby na skladování a přepravu paliva.
- Před dlouhodobým skladováním výrobku vyprázdněte palivovou nádrž. Odevzdejte palivo na příslušném sběrném místě.
- Vyčistěte výrobek a ujistěte se, že je koš na trávu prázdný.
- Během přepravy musí být výrobek bezpečně upevněný, aby se zabránilo jeho poškození a nehodám.
- Skladujte výrobek na uzamčeném místě, aby se zamezilo přístupů dětí a neoprávněných osob.
- Uchovávejte výrobek na suchém místě, kde nemrzne.

## Likvidace

- Dodržujte místní požadavky ohledně recyklace a platné předpisy.
- Odevzdejte všechny chemikálie, například motorový olej nebo palivo, v servisním středisku nebo na příslušném sběrném místě.
- Nehodláte-li výrobek dále používat, odešlete jej prodejci Husqvarna nebo jej dopravte do recyklační stanice.

## Technické údaje

| | LC 356V |
|---|---|
| **Motor** | |
| Značka | Husqvarna |
| Název modelu motoru | HS 166AP |
| Zdvihový objem, $cm^3$ | 166 |
| Otáčky motoru – jmenovité, ot/min (otáčky za minutu) | 2650/min |
| Jmenovitý výkon motoru, kW[51] | 2,6 |
| **Systém zapalování** | |
| Zapalovací svíčka | Husqvarna HQT-7 |
| Elektrodová vzdálenost, mm | 0,75 |
| **Systém mazání a palivový systém** | |
| Typ mazání motoru | Rozstřikovací |
| Objem palivové nádrže, litry | 1,5 |
| Objem olejové nádrže, litry | 0,5 |
| Motorový olej[52] | Husqvarna SAE 30, Husqvarna SAE 5W-30 Synthetic, Husqvarna SAE 10W-40 |
| **Hmotnost** | |
| S prázdnými nádržemi, kg | 35 |
| **Emise hluku** [53] | |
| Hladina akustického výkonu, změřená dB (A) | 97 |
| Hladina akustického výkonu, zaručená $L_{WA}$ dB (A) | 98 |
| **Hladiny hluku** [54] | |
| Hladina akustického tlaku na sluch obsluhy, dB (A) | 85 |

[51] Uvedený jmenovitý výkon motoru je průměrný čistý výkon (při specifikovaných ot/min) typického motoru pro model motoru měřený podle normy SAE J1349/ISO1585. Sériově vyráběné motory se od této hodnoty mohou lišit. Skutečný výstupní výkon motoru instalovaného na konečném výrobku závisí na provozních otáčkách, povětrnostních podmínkách a dalších hodnotách.

[52] Používejte pouze motorový olej kvality API SJ nebo vyšší. Pokud použijete olej SAE-30 při teplotě nižší než +5 °C, hrozí nebezpečí nedostatečného promazání motoru. Může dojít k poškození motoru. Správný olej pro nízké teploty najdete v části *Technické údaje na strani 104*. Podívejte se do tabulky viskozity a vyberte nejlepší viskozitu podle předpokládané venkovní teploty.

[53] Emise hluku do okolního prostředí měřené jako akustický výkon ($L_{WA}$) v souladu se směrnicí 2000/14/ES. Uváděná data pro hladinu akustického výkonu mají faktor odchylky K = 0,73 dB (A).

[54] Hladina akustického tlaku měřená podle normy ISO 5395-1:2013. Uváděná data pro hladinu akustického tlaku mají faktor odchylky K = 2 dB (A).

| | LC 356V |
|---|---|
| **Úrovně vibrací** [55] | |
| Řídítka, m/s$^2$ | 6,7 |
| **Opakované rázy** [56] | |
| Emise opakovaných rázů $p_F$, m/s$^2$ | 11 |
| **Žací ústrojí** | |
| Výška sečení, mm | 25–75 |
| Šířka sečení, mm | 560 |
| Žací systém | Sběr / BioClip® / boční výhoz |
| Nůž – standardní | Sběr 598562701 |
| Nůž – příslušenství | Mulčovací 598563601 |
| **Pohon** | |
| Rychlost, km/h | 3–4,5 |

## Prohlášení o hluku a vibracích

Tyto deklarované hodnoty byly získány testováním laboratorního typu v souladu s uvedenou směrnicí nebo normami a jsou vhodné pro porovnání s deklarovanými hodnotami jiných testovaných výrobků v souladu se stejnou směrnicí nebo normami. Tyto deklarované hodnoty lze použít k předběžnému posouzení rizik, ale hodnoty naměřené na konkrétních pracovištích mohou být vyšší. Skutečné expoziční hodnoty a riziko újmy, ke kterým dochází u jednotlivých uživatelů, jsou jedinečné a závisí na způsobu, jakým uživatel pracuje, na materiálu, na kterém se výrobek používá, na době expozice i na tělesném stavu uživatele a na stavu výrobku.

# Předpisy a schválení

## Shoda a schválení pro EU

Tímto společnost Husqvarna AB SE-561 82, Huskvarna, Sweden, tel: +46-36-146500, prohlašuje, že výrobek Husqvarna LC 356V je v souladu s platnými požadavky následujících směrnic a nařízení EU: 2006/42/ES do 19. ledna 2027 (strojní zařízení), (EU) 2023/1230 od 20. ledna 2027 (strojní zařízení), 2000/14/ES (venkovní hluk), 2014/30/EU (elektromagnetická kompatibilita), 2011/65/EU (nebezpečné látky).

Celé znění EU prohlášení o shodě EU naleznete na webu www.husqvarna.com/support, kde vyhledejte příslušný výrobek a vyberte EU prohlášení o shodě platné pro datum výroby výrobku. Výrobní číslo s datem výroby naleznete na typovém štítku výrobku.

[55] Úroveň vibrací měřená podle normy ISO 5395-1:2013. Uváděná data pro hladinu vibrací mají faktor odchylky K = 0,33 m/s$^2$.

[56] Střední hodnota špičkové amplitudy zrychlení z opakovaných rázů podle normy EN ISO 5349-3. Nejistota $K_p$ 1 m/s$^2$. V době publikace této příručky pro tyto údaje neexistují žádné limity expozice.

Husqvarna®

**www.husqvarna.com**

Original instructions
Instructions d'origine
Instrucciones originales
Instruções originais
Instruções originais
Оригинални инструкции
Původní pokyny
Originale instruktioner
Originalanweisungen
Αρχικές οδηγίες

Originaaljuhend
Alkuperäiset ohjeet
Originalne upute
Eredeti útmutatás
Istruzioni originali

取扱説明書原本
Originalios instrukcijos
Lietošanas pamācība
Originele instructies
Originale instruksjoner
Oryginalne instrukcje
Instrucţiuni iniţiale
Оригинальные инструкции
Pôvodné pokyny
Izvirna navodila
Originalna uputstva
Bruksanvisning i original
Orijinal talimatlar
Оригінальні інструкції
原始说明




1147858-38



2026-09-08