

Husqvarna



515iSB

GB	Operator's manual	2-21
SE	Bruksanvisning	22-41
DE	Betriebsanleitung	42-61
FR	Manuel d'utilisation	62-81
ES	Manual de usuario	82-101
PT	Manual do utilizador	102-121
IT	Manuale dell'operatore	122-141
GR	Εγχειρίδιο χειριστή	142-161
NL	Gebruiksaanwijzing	162-181
DK	Brugervejledning	182-201
NO	Brukerhåndbok	202-221
FI	Käyttöohje	222-241
EE	Kasutusjuhend	242-261
LT	Naudotojo vadovas	262-281
LV	Operatora rokasgrāmata	282-301
CZ	Návod k používání	302-321
SK	Návod na obsluhu	322-341
SI	Navodila za uporabo	342-361
TR	Kullanım kılavuzu	362-381
HU	Kezelői kézikönyv	382-401
PL	Instrukcja obsługi	402-421
RO	Manualul operatorului	422-441
BG	Ръководство на потребителя	442-461
UA	Інструкція з експлуатації	462-481
KR	사용자 설명서	482-501

OBSAH

BEZPEČNOSTNÍ POKYNY 303
Popis výrobku 303
Zamýšlené použití 303
Symboly na výrobku 303
Dovozce 303
DŮLEŽITÉ BEZPEČNOSTNÍ POKYNY 303
Definice 303
BEZPEČNOST NA PRACOVIŠTI 304
ELEKTRICKÁ BEZPEČNOST 304
OSOBNÍ BEZPEČNOST 304
POUŽITÍ A ÚDRŽBA ELEKTRICKÉHO NÁSTROJE 304
POUŽITÍ AKUMULÁTOROVÝCH NÁSTROJŮ A PÉČE O NĚ 305
SERVIS 305
BEZPEČNOST PŘI POUŽÍVÁNÍ CHEMIKÁLIÍ 305
BEZPEČNOST POSTŘIKOVAČE 305
Důležité bezpečnostní pokyny pro všechny nabíječky 306
Důležité bezpečnostní pokyny pro všechny baterie 306
Další bezpečnostní informace 307
SESTAVENÍ 307
Obsah balení 307
Funkce a použití trysek 308
Regulace tlaku 308
Tabulka průtoku trysek 308
Montáž postřikovače 308
Připevnění trysky 309
PROVOZ 309
Nabíjení baterie 309
Elektronický ochranný systém 309
Důležité poznámky k nabíjení 309
Než začnete 309
Plnění postřikovače 309
Postup plnění 310
Instalace baterie 310
Vyjmutí baterie 311
Ukazatel stavu baterie 311
Postřikování 311
ČIŠTĚNÍ 311
Čištění baterie 312
Pokyny k čištění nabíječky 312
SVISLÝ DRŽÁK PRO ULOŽENÍ TYČE 312
DRŽÁK PRO ULOŽENÍ TRYSEK 313
ÚDRŽBA 313
Výměna nosného popruhu 313
Údržba uzavírací sestavy 313
Údržba trysek 314
Údržba víčka a koše se sítkem 314
Údržba filtru v nádrži 314
Údržba připojení hadice 315
PLNĚNÍ POSTŘIKOVAČE 315
Jak zkontrolovat, zda je zapotřebí ruční plnění 315
Ruční plnění čerpadla postřikovače 315
QR KÓD 315
ČASTO KLADENÉ DOTAZY 316
NÁHRADNÍ DÍLY 316
ZÁRUKA 316
PŘEDPISY A SCHVÁLENÍ 316
NÁVOD NA ŘEŠENÍ PROBLÉMŮ 316
PŘEPRAVA, SKLADOVÁNÍ A LIKVIDACE 318
Přeprava a skladování 318
Likvidace baterie, nabíječky a výrobku 319
TECHNICKÉ ÚDAJE: 319
Baterie schválené pro výrobek 319
Schválené nabíječky 319
NASTAVENÍ TLAKU A PRŮTOKU 320
Nastavitelná kuželová tryska (plný kužel) 320
Nastavitelná kuželová tryska (přímý proud) 320
Nízkoobjemová úzká vějířová tryska (žlutá) 320
Nízkoobjemová široká vějířová tryska (červená) 320
Vysokoobjemová široká vějířová tryska (hnědá) 321
Proudová tryska (oranžová) 321
Mlhová tryska (tmavě žlutá) 321

BEZPEČNOSTNÍ POKYNY

Řídíme se strategií neustálého vývoje výrobku, a proto si vyhrazujeme právo měnit konstrukci a vzhled výrobků bez předchozího upozornění.

Popis výrobku:

Husqvarna 515iSB je zádový akumulátorový postřikovač s elektrickým motorem.

Zamýšlené použití:

Tento výrobek je určen pro profesionální použití zkušenou obsluhou k aplikaci herbicidů a pesticidů v zemědělství a zahradnictví.

Symboly na výrobku:

	VAROVÁNÍ! Nebezpečí vážného či smrtelného zranění obsluhy či jiných osob. Buďte opatrní a výrobek používejte správně.
	Před použitím výrobku si pozorně přečtěte návod k používání a nepoužívejte výrobek, pokud mu zcela nerozumíte.
	Obsluha musí při plnění, provozu nebo údržbě zádového postřikovače používat vhodnou ochranu očí a dýchací masku pro ochranu před rozstřikem chemikálií a unášením postřiku.
	Nebezpečí úrazu elektrickým proudem. Zádový postřikovač obsahuje lithium-iontový akumulátor a elektrické součásti. Elektrické součásti neotevírejte, neupravujte ani nevystavujte vodě. Před prováděním servisu vždy odpojte baterii nebo zdroj napájení.
	Nebezpečí uklouznutí. Rozlitá kapalina nebo nadměrný rozstřik mohou vytvářet kluzké povrchy. Rozlitou kapalinu okamžitě odstraňte a při chůzi v ošetřených nebo mokrých oblastech buďte opatrní.
	Výrobek má třídu elektrické ochrany IPXX.
	Výrobek odpovídá příslušným normám UL.
	Aby se snížilo riziko kontaktu s jakýmikoli chemikáliemi, vždy používejte gumové rukavice odolné vůči chemikáliím.
	Pokud prostředí obsahuje prach nebo postřikované pesticidy, používejte správně nasazenou dýchací masku.
	Vždy používejte gumovou obuv odolnou vůči chemikáliím.
	Používejte ochranné kombinézy podle doporučení ve varováních a pokynech pro používanou chemickou látku.
	Během provozu udržujte bezpečnou vzdálenost od dalších osob a zvířat. Unášení postřiku nebo náhodné vytečení mohou způsobit zranění nebo vystavení chemikáliím.
	Nestříkejte na sebe ani na jiné osoby. Náhodný kontakt s postřikem může způsobit zranění, podráždění nebo vystavení chemikáliím.
	Výrobek odpovídá příslušným směrnicím ES.
	Tento výrobek vyhovuje platným požadavkům označení Regulatory Compliance Mark (RCM) pro elektrickou bezpečnost a elektromagnetickou kompatibilitu v Austrálii a na Novém Zélandu.
	Tento výrobek vyhovuje platným požadavkům označení KC pro elektrickou bezpečnost a elektromagnetickou kompatibilitu v Jižní Koreji.
	Tento výrobek splňuje platné požadavky předpisu Ukraine Standard Certificate (UkrSEPRO) pro bezpečnost a výkon na Ukrajině.
HID #	Typový štítek nebo natištěné číslo uvádí 25 znaků čísla HID (Husqvarna ID). Prvních devět číslic představuje číslo dílu výrobku. Zbývající znaky představují výrobní číslo produktu, což je 3místný kód mfg, 7místný kód data ve formátu YYYYwwD (kde YYYY je rok výroby, ww je týden výroby a D je den výroby) následované jedinečnými čísly a QR kódem specifickými pro výrobek.

DOVOZCE

Husqvarna AB
Drottninggatan 2
SE-561 82 Huskvarna
Švédsko

DŮLEŽITÉ BEZPEČNOSTNÍ POKYNY

Definice

⚠ ***NEBEZPEČÍ:*** *Označuje nebezpečnou situaci, která v případě, že jí nebude zabráněno, způsobí smrt nebo vážné zranění.*

⚠ ***VAROVÁNÍ:*** *Označuje nebezpečnou situaci, která v případě, že jí nebude zabráněno, může mít za následek smrt nebo vážné zranění.*

⚠ ***VÝSTRAHA:*** *Označuje nebezpečnou situaci, která by v případě, že jí nebude zabráněno, mohla vést k lehkému nebo středně závažnému zranění.*

UPOZORNĚNÍ: *Označuje informace, které jsou považovány za důležité, ale nesouvisejí s nebezpečími (např. upozornění týkající se poškození majetku).*

⚠ ***VAROVÁNÍ:*** *PŘI POUŽÍVÁNÍ ELEKTRICKÝCH POSTŘIKOVAČŮ JE TŘEBA DODRŽOVAT ZÁKLADNÍ BEZPEČNOSTNÍ OPATŘENÍ, VČETNĚ NÁSLEDUJÍCÍCH:*

- *Před použitím postřikovače si přečtěte všechny pokyny.*

- *Abyste snížili riziko zranění, je při použití zařízení v blízkosti dětí nutný pečlivý dohled.*
- *Používejte pouze nástavce doporučené nebo prodávané výrobcem.*
- *V případě akumulátorů používejte k nabíjení pouze nabíječku dodanou výrobcem.*

BEZPEČNOST NA PRACOVIŠTI

- ***Udržujte pracovní prostor čistý a dobře osvětlený.*** *Nepořádek nebo neosvětlené oblasti mohou vést k úrazům.*
- ***Nepoužívejte elektrické nástroje ve výbušném prostředí, například v přítomnosti hořlavých kapalin, plynů či prachu.*** *Elektrické nástroje vytvářejí jiskry, které mohou zapálit prach nebo výpary.*
- ***Při práci s elektrickým nástrojem musí být děti i okolostojící osoby v dostatečné vzdálenosti.*** *Při rozptýlení pozornosti můžete ztratit kontrolu nad strojem.*

ELEKTRICKÁ BEZPEČNOST

- ***Zástrčky elektrických nástrojů musí odpovídat elektrické zásuvce. Zástrčku nikdy žádným způsobem neupravujte. U uzemněných elektrických nástrojů nepoužívejte žádné adaptéry.*** *Neupravené zástrčky a odpovídající zásuvky snižují nebezpečí úrazu elektrickým proudem.*
- ***Zabraňte tělesnému kontaktu s uzemněnými povrchy, např. trubkami, radiátory, sporáky a chladničkami.*** *Pokud je lidské tělo uzemněno, hrozí větší nebezpečí úrazu elektrickým proudem.*
- ***Nevystavujte elektrické nástroje dešti nebo působení vlhkosti.*** *Pokud do elektrického nástroje vnikne voda, zvyšuje se nebezpečí úrazu elektrickým proudem.*
- ***Nezacházejte hrubě s napájecím kabelem. Nikdy elektrický nástroj nenoste za kabel. Za kabel netahejte a neodpojujte nástroj od sítě taháním za kabel. Nevystavujte napájecí kabel působení tepla, oleje, nepoškoďte ho ostrými hranami nebo pohyblivými částmi.*** *Poškozený nebo ohnutý kabel zvyšuje nebezpečí úrazu elektrickým proudem.*
- ***Při používání elektrického nástroje venku použijte prodlužovací kabel určený pro venkovní použití.*** *Použití kabelu určeného pro venkovní použití snižuje nebezpečí úrazu elektrickým proudem.*
- ***Pokud je nezbytné pracovat s el. nástrojem ve vlhkém prostředí, použijte zdroj s proudovým chráničem.*** *Použití proudového chrániče snižuje nebezpečí úrazu elektrickým proudem.*

OSOBNÍ BEZPEČNOST

- ***Při práci s elektrickým nástrojem dávejte pozor, sledujte, co děláte a používejte zdravý rozum. Nepoužívejte elektrický nástroj, pokud jste unavení nebo pod vlivem drog, alkoholu nebo léků.*** *Při práci s elektrickým nástrojem stačí okamžik nepozornosti a následkem může být vážný úraz.*
- ***Používejte osobní ochranné pomůcky. Vždy používejte ochranu zraku.*** *Ochranné prostředky, jako jsou respirátor, protiskluzové bezpečnostní boty, ochranná helma nebo ochrana sluchu, použité správným způsobem snižují nebezpečí úrazu.*
- ***Zabraňte náhodnému spuštění. Před připojením k elektrickému napájení nebo vložením baterií, zvednutím nebo nošením nástroje se přesvědčte, že je vypínač v poloze vypnuto.*** *Přenášením elektrických nástrojů s prstem na spoušti nebo zapnutých elektrických nástrojů nahráváte nehodám.*
- ***Před zapnutím elektrického nástroje vyjměte jakýkoli seřizovací klíč nebo klíč na matice.*** *Klíč ponechaný na rotující části elektrického nástroje může způsobit úraz.*
- ***Nenatahujte se příliš daleko. Neustále pevně stůjte a držte rovnováhu.*** *Budete tak mít lepší kontrolu nad nástrojem v neočekávaných situacích.*
- ***Noste vhodný oděv. Nenoste volné oblečení ani šperky. Udržujte vlasy a oděv mimo dosah pohyblivých částí.*** *Pohyblivé části mohou zachytit volný oděv, šperky nebo dlouhé vlasy.*
- ***Pokud jsou zařízení přizpůsobena pro připojení odsávačů a lapačů prachu, musí být připojeny a správně použity.*** *Odsavače prachu snižují rizika spojená s výskytem prachu.*
- ***Nedovolte, aby rutina nabytá častým používáním nástrojů způsobila, že začnete být neopatrní a budete ignorovat bezpečnostní zásady při zacházení s nástrojem.*** *Neopatrný úkon může způsobit vážné zranění ve zlomku sekundy.*

POUŽITÍ A ÚDRŽBA ELEKTRICKÉHO NÁSTROJE

- ***Při práci s elektrickými nástroji je nepřetěžujte. Pro danou práci používejte jen k tomu určený elektrický nástroj.*** *Vhodný elektrický nástroj bude dělat práci lépe a bezpečněji při rychlosti, pro kterou byl navržen.*
- ***Nepoužívejte elektrický nástroj, pokud nefunguje vypínač.*** *Každý elektrický nástroj, který nelze ovládat vypínačem, je nebezpečný a musí se opravit.*
- ***Před jakýmkoli nastavováním, výměnou příslušenství nebo uložením elektrického nástroje odpojte zástrčku od napájení nebo vytáhněte z nástroje baterie, pokud je to možné.*** *Takováto preventivní bezpečnostní opatření snižují riziko náhodného spuštění elektrického nástroje.*
- ***Nepoužívané elektrické nástroje ukládejte mimo dosah dětí a nedovolte, aby s nástrojem pracovaly osoby, které ho dobře neznají nebo si nepřečetly tento návod k použití.*** *Elektrické nástroje jsou v rukou neproškolených uživatelů nebezpečné.*

- ***Provádějte údržbu elektrických nástrojů a příslušenství. Kontrolujte chybné zarovnání nebo spojení pohyblivých částí, rozbití jakýchkoli částí nebo jiné stavy, které mohou ovlivnit provoz elektrického nástroje. Pokud je elektrický nástroj poškozen, nechte ho opravit.*** *Mnohé nehody jsou způsobeny špatnou údržbou elektrických nástrojů.*
- ***Udržujte řezací nástroje ostré a čisté.*** *Správně udržované řezací nástroje s ostrým ostřím jsou méně náchylné k „zakousnutí" a snadněji se ovládají.*
- ***Používejte elektrický nástroj, příslušenství a další části podle těchto pokynů. V úvahu je třeba brát pracovní podmínky a prováděnou práci.*** *Použití elektrického nástroje k jinému účelu, než pro který je určen, může mít za následek vznik nebezpečné situace.*
- ***Rukojeti a uchopovací plochy udržujte suché, čisté a bez zbytků oleje a maziva.*** *Kluzké rukojeti a uchopovací plochy neumožňují bezpečné ovládání a v neočekávaných situacích může dojít ke ztrátě kontroly.*

POUŽITÍ AKUMULÁTOROVÝCH NÁSTROJŮ A PÉČE O NĚ

- ***Akumulátor dobíjejte pouze nabíječkou specifikovanou výrobcem.*** *Použití nabíječky vhodné pro jeden typ akumulátoru může pro jiný typ představovat nebezpečí vzniku požáru.*
- ***V postřikovači používejte pouze k tomu určené akumulátory.*** *Při použití jiných akumulátorů hrozí riziko úrazu a požáru.*
- ***Když akumulátor nepoužíváte, udržujte jej stranou od kovových předmětů, např. kancelářských sponek, mincí, klíčů, hřebíků, šroubů nebo jiných malých kovových předmětů, které by mohly spojit kontakty akumulátoru.*** *Při zkratování kontaktů akumulátoru může dojít k popáleninám nebo k požáru.*
- ***V nevhodných podmínkách může dojít k vytečení kapaliny z akumulátoru. Vyvarujte se kontaktu s kapalinou. Pokud dojde k náhodnému kontaktu, opláchněte postižené místo vodou. Při zasažení očí kapalinou vyhledejte lékařskou pomoc.*** *Kapalina vytekl z akumulátoru může způsobit podráždění nebo popáleniny.*
- ***Nepoužívejte poškozený nebo upravený akumulátor nebo výrobek.*** *Poškozené nebo pozměněné akumulátory se mohou chovat nepředvídatelně a mohou způsobit požár, explozi nebo mohou zvýšit nebezpečí poranění.*
- ***Nevystavuje akumulátor ani nástroj ohni a nadměrným teplotám.*** *Vystavení ohni a teplotám nad 130 °C může způsobit explozi.*
- ***Dodržujte veškeré pokyny k nabíjení a nenabíjejte akumulátor ani nástroj mimo rozsah teplot uvedený v pokynech.*** *Nesprávné nabíjení nebo nabíjení při teplotách mimo uvedený rozsah může mít za následek poškození akumulátoru a zvýšené nebezpečí požáru.*

SERVIS

- ***Servis elektrického nástroje smí provádět pouze kvalifikovaná osoba za použití identických náhradních dílů.*** *Tím bude zajištěna bezpečnost elektrického nástroje.*

BEZPEČNOST PŘI POUŽÍVÁNÍ CHEMIKÁLIÍ

⚠ ***NEBEZPEČÍ:*** *NEBEZPEČÍ SMRTI, VÁŽNÉHO ZRANĚNÍ OSOB ANEBO POŠKOZENÍ MAJETKU V DŮSLEDKU NESPRÁVNÉHO POUŽITÍ CHEMICKÉ LÁTKY NEBO SMĚSI.*

- *V tomto postřikovači nikdy nepoužívejte hořlavé nebo vznětlivé chemikálie. Rozstřik hořlavých nebo vznětlivých chemikálií může vytvořit hořlavé výpary, které by se mohly vznítit a způsobit výbuch.*
- *Používejte pouze chemické látky určené pro postřik používané pro aplikaci herbicidů a pesticidů pro ochranu rostlin. K jiným činnostem výrobek nepoužívejte.*

UPOZORNĚNÍ: *Zkontrolujte místní a národní předpisy a ujistěte se, že jsou chemické přípravky schváleny pro vaši oblast použití.*

- *Vždy se řiďte pokyny výrobce chemické látky anebo bezpečnostním listem (SDS) pro správnou přípravu směsi a bezpečné použití.*

BEZPEČNOST POSTŘIKOVAČE

⚠ ***VAROVÁNÍ:*** *NEBEZPEČÍ ZRANĚNÍ OSOB ANEBO POŠKOZENÍ MAJETKU V DŮSLEDKU VYSTAVENÍ CHEMIKÁLIÍM.*

⚠ ***VAROVÁNÍ:*** *NEVYSTAVUJTE DEŠTI, SKLADUJTE VE VNITŘNÍCH PROSTORÁCH.*

- *Před použitím tohoto postřikovače si přečtěte celý návod k používání a ujistěte se, že mu rozumíte.*
- *Při používání tohoto postřikovače dodržujte všechny pokyny a bezpečnostní opatření uvedené v návodu k používání.*
- *Přečtěte si a dodržujte všechny pokyny a bezpečnostní opatření uvedené na štítku výrobce chemických látek použitých v tomto postřikovači.*
- *Používejte vhodné osobní ochranné prostředky (OOP) podle doporučení výrobce chemické látky nebo si prostudujte bezpečnostní list (SDS) používané chemické látky. To zahrnuje alespoň ochranné brýle, rukavice a ochranné oblečení. Pokud nebudete používat vhodné osobní ochranné prostředky, může dojít k vystavení chemické látce kontaktem s pokožkou, kontaktem s očima, vdechnutím nebo jiným způsobem.*
- *Veškerý provozní a servisní personál musí být vyškolen a seznámen se správnými postupy manipulace s chemickými přípravky, které se používají.*
- *Po počáteční montáži, delším skladování nebo jakékoli události, které by mohla způsobit případné poškození, například pádu, vždy zkontrolujte, zda není postřikovač poškozen, a za použití čisté vody zkontrolujte jeho správnou funkci. Před použitím postřikovače s chemikáliemi se ujistěte, že jsou všechny spoje zajištěné a těsné a že není hadice poškozená.*

- *Před každým použitím vždy zkontrolujte hadici a všechny spoje. Poškozená hadice nebo uvolněné spoje mohou způsobit nekontrolované vystříknutí chemikálie pod vysokým tlakem.*
- *Nestříkejte v blízkosti otevřeného ohně, horkých povrchů nebo čehokoli, co by mohlo způsobit vypařování postřiku. To by mohlo vytvořit nebezpečné chemické prostředí.*
- *V tomto postřikovači nikdy nepoužívejte žíraviny, bělidla, kyseliny, horkou vodu ani chemické látky vytvářející tlak.*
- *Udržujte postřikovač a všechny chemikálie mimo dosah dětí a domácích zvířat.*
- *Nepoužívejte postřikovač, pokud jste unavení, nemocní nebo pod vlivem jakékoli látky, jako jsou alkohol, drogy nebo léky, které by mohly narušit vidění, rovnováhu, obratnost nebo úsudek.*
- *Postřikujte pouze v případě, že je vzduch klidný (žádný vítr nebo pohyb vzduchu), aby nebyl chemický postřik odnesen na necílové povrchy.*
- *Nikdy nestříkejte přímo na sebe ani jiné osoby. Při postřiku udržujte dostatečnou vzdálenost od osob v okolí.*
- *Když postřikovač nepoužíváte a před prováděním jakékoli údržby nebo čištění, vždy uvolněte tlak.*
- *Nikdy neskladujte chemikálie v postřikovači.*
- *Veškeré nepoužité chemikálie uskladněte nebo zlikvidujte podle pokynů výrobce chemické látky z důvodu možného poškození životního prostředí rozlitím nebo únikem anebo podle kritérií likvidace uvedených v bezpečnostním listu.*
- *Po každém použití postřikovač vyčistěte a propláchněte, aby nedošlo k neúmyslnému vystavení chemickým látkám a ke kontaminaci následných aplikací.*
- *Postřikovač skladujte na teplém, suchém a bezprašném místě mimo přímé sluneční světlo.*

⚠ ***VAROVÁNÍ:*** *NEBEZPEČÍ ZRANĚNÍ OSOB ANEBO POŠKOZENÍ MAJETKU V DŮSLEDKU PRASKNUTÍ ANEBO NEKONTROLOVANÉHO VÝSTŘIKU KAPALNÉ CHEMICKÉ LÁTKY POD VYSOKÝM TLAKEM.*

- *Nikdy neupravujte ani nemodifikujte postřikovač z původního stavu. Nikdy nezahřívejte ani neupravujte hadicí, matici hadice ani hrot. Mohlo by dojít k oslabení součástí anebo spojení.*
- *Používejte pouze náhradní díly od původního výrobce. Jiné náhradní díly nejsou s tímto postřikovačem kompatibilní.*
- *Nikdy netlakujte postřikovač žádným jiným zařízením než čerpadlem dodaným původním výrobcem. Použití vzduchového kompresoru nebo jiného nestandardního zařízení k natlakování systému by mohlo překročit bezpečný pracovní tlak postřikovače.*
- *Nezdvihejte, nepřenášejte ani netahejte postřikovač za hadici, uzavírací sestavu ani prodlužovací tyč. Mohlo by dojít k oslabení součástí anebo spojení. Přenášejte pouze za rukojeť nebo nosný popruh a před zvednutím se ujistěte, že jsou spoje řádně zajištěny.*
- *Abyste snížili nebezpečí úrazu elektrickým proudem, nepokládejte postřikovač do vody ani do jiné kapaliny. Postřikovač nepokládejte na místa, kde by mohl spadnout nebo být vtažen do vany nebo umyvadla, ani ho na takových místech neskladujte.*

Důležité bezpečnostní pokyny pro všechny nabíječky

⚠ ***VAROVÁNÍ:*** *Přečtěte si všechna bezpečnostní varování, pokyny a výstražná označení pro baterii, nabíječku a výrobek. Při nedodržení upozornění a pokynů může dojít k úrazu elektrickým proudem, požáru nebo vážnému poranění.*

- ***Nevystavujte nabíječku dešti a sněžení.***
- ***Zabraňte vniknutí vody nebo jakékoli tekutiny do nabíječky.***
- ***Při odpojování nabíječky vytáhněte zástrčku. Netahejte za kabel.*** *Sníží se tak nebezpečí poškození elektrické zástrčky a šňůry.*
- ***Ujistěte se, že je šňůra umístěna tak, že na ní nebude možné šlapat, nebude možné o ní klopýtnout a nebude přítomno jiné nebezpečí poškození nebo namáhání.***
- ***Na nabíječku nepokládejte žádné předměty.*** *Umístěte nabíječku do polohy mimo dosah zdrojů tepla.*
- ***Nepoužívejte nabíječku s poškozeným napájecím kabelem nebo zástrčkou.*** *Okamžitě je nechte vyměnit.*
- ***Nepoužívejte nabíječku po prudkém nárazu, pádu nebo při jiném poškození.***
- ***Nabíječku nerozebírejte.***
- ***Připojte nabíječku ke zdroji s napětím a frekvencí uvedenými na typovém štítku.***
- ***Cizí materiály vodivé povahy, jako jsou například brusný prach, kovové třísky, drátěnka, hliníková fólie nebo nahromaděné kovové částice, se nesmí dostat do dutin v nabíječce.***
- ***Pokud není baterie v dutině, vždy odpojte nabíječku od zdroje napájení.***

Důležité bezpečnostní pokyny pro všechny baterie

⚠ ***VAROVÁNÍ:*** *Přečtěte si všechna bezpečnostní varování, pokyny a výstražná označení pro baterii, nabíječku a výrobek. Při nedodržení upozornění a pokynů může dojít k úrazu elektrickým proudem, požáru nebo vážnému poranění.*

- ***Nenabíjejte ani nepoužívejte baterii ve výbušném prostředí, například v přítomnosti hořlavých kapalin, plynů či prachu.*** *Vložení nebo vyjmutí baterie z nabíječky může způsobit vznícení prachu nebo výparů.*
- ***NIKDY netlačte baterii do nabíječky silou. Baterii žádným způsobem NEUPRAVUJTE tak, aby se vešla do nekompatibilní nabíječky, protože by mohlo dojít k jejímu prasknutí a vážnému zranění.***
- ***NESTŘÍKEJTE*** *na baterii ani ji* ***NEPONOŘUJTE*** *do vody nebo jiných kapalin.*

- ***Neskladujte ani nepoužívejte postřikovač a baterii v místech, kde teplota může dosáhnout nebo překročit 40 °C (například v létě ve venkovních kůlnách nebo v kovových konstrukcích).*** *Abyste dosáhli co nejlepší životnosti baterií, skladujte je na chladném a suchém místě.* ***POZNÁMKA: Neskladujte baterie v postřikovači se zaaretovaným spínačem páčky. Nikdy nepoužívejte lepicí pásku k zajištění spínače páčky v poloze zapnuto.***
- ***Baterii nespalujte a to ani v případě, že je vážně poškozená nebo zcela opotřebená.*** *Baterie může při požáru explodovat. Při spalování lithium-iontových akumulátorů vznikají toxické výpary a materiály.*
- ***Pokud se obsah baterie dostane do kontaktu s kůží, okamžitě omyjte oblast jemným mýdlem a vodou.*** *Pokud se dostane kapalina baterie do oka, oplachujte otevřené oko vodou po dobu 15 minut nebo dokud podráždění neustane. Pokud je zapotřebí lékařská pomoc, elektrolyt baterie se skládá ze směsi kapalných organických karbonátů a solí lithia.*
- ***Obsah otevřených bateriových článků může způsobit podráždění dýchacích cest.*** *Zajistěte čerstvý vzduch. Pokud příznaky přetrvávají, vyhledejte lékařskou pomoc.*
- ***Kapalina baterie může být hořlavá, pokud je vystavena jiskře nebo plameni.***
- ***Nikdy se z žádných důvodů nepokoušejte baterii otevřít. Pokud je pouzdro baterie prasklé nebo poškozené, nevkládejte ji do nabíječky.*** *Zabraňte rozdrcení, pádu nebo poškození baterie. Nepoužívejte baterii ani nabíječku po nárazu, pádu nebo při jakémkoli jiném poškození (např. propíchnutí hřebíkem, úderu kladivem nebo po šlápnutí na baterii).*
- *Poškozené baterie je nutné řádně recyklovat.*

Další bezpečnostní informace

⚠ ***VAROVÁNÍ:*** *Postřikovač ani žádnou jeho část nikdy neupravujte. Mohlo by dojít k poškození nebo zranění osob.*

TYTO POKYNY SI USCHOVEJTE PRO BUDOUCÍ POUŽITÍ

SESTAVENÍ

⚠ ***VAROVÁNÍ:*** *NEBEZPEČÍ ZRANĚNÍ OSOB ANEBO POŠKOZENÍ MAJETKU V DŮSLEDKU VYSTAVENÍ CHEMIKÁLIÍM. Po počáteční montáži postřikovač vždy zkontrolujte, zda není poškozený, vyzkoušejte jej s čistou vodou a zkontrolujte jeho správnou funkci. Před použitím postřikovače s chemikáliemi se ujistěte, že jsou všechny spoje zajištěné a těsné a že není hadice poškozená.*

⚠ ***VAROVÁNÍ:*** *Používejte pouze nástavce doporučené nebo prodávané výrobcem.*

Obsah balení:

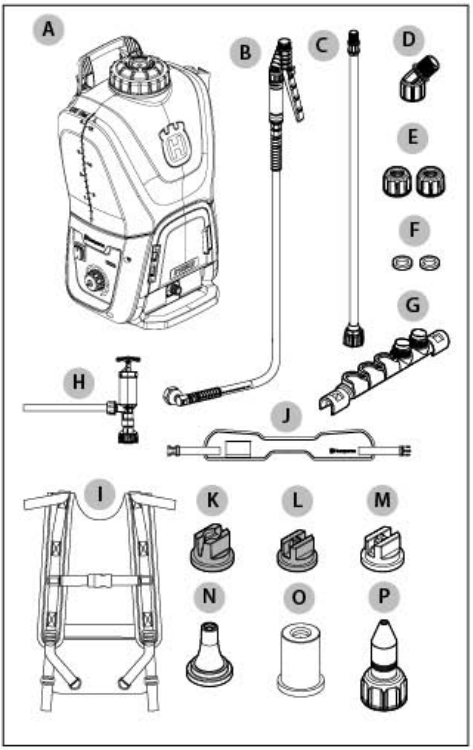

A Postřikovač
B Uzavírací sestava
C Tyč
D Zahnutý adaptér
E Závěrná matice
F Ploché těsnění
G Držák pro uložení trysek
H Plnicí pumpička
I Nosný popruh
J Bederní pás nosného popruhu
K Vysokoobjemová široká vějířová tryska (hnědá)
L Nízkoobjemová široká vějířová tryska (červená)
M Nízkoobjemová úzká vějířová tryska (žlutá)
N Proudová tryska (oranžová)
O Mlhová tryska (tmavě žlutá)
P Nastavitelná kuželová tryska



POZNÁMKA: Materiál nádrže postřikovače je odolný vůči UV záření podle normy ISO 29664 (žádné praskliny, změna pevnosti v tahu < 20 % po 6 týdnech expozice).

Funkce a použití trysek

Vysokoobjemová široká vějířová tryska (hnědá)



- Plochý postřik pro velmi široké pokrytí a kapaliny s vyšší viskozitou.

Nízkoobjemová široká vějířová tryska (červená)



- Obnova trávníků. Za účelem zahubení trávy a plevele před vysetím nového trávníku.
- Příprava velkých ploch pro výsadbu okrasných zahrad a zeleniny.

Nízkoobjemová úzká vějířová tryska (žlutá)



- Přesné postřikování ve stísněných prostorech, jako jsou zahrady a květinové záhony.

Proudová tryska (oranžová)



- Přesný proud pro cílené aplikace z větší vzdálenosti.
- Ideální pro postřik sršních hnízd, do prasklin, štěrbin a na další těžko dostupné cíle.

Mlhová tryska (tmavě žlutá)



- Vytváří jemnou mlhu, která zajišťuje rovnoměrnou aplikaci pesticidů, herbicidů nebo hnojiv na rostlinách.
- Ideální pro zavlažování sazenic nebo choulostivých rostlin bez jejich poškození.

Nastavitelná kuželová tryska



- Bodové postřikování na květinových záhonech, chodnících, příjezdových cestách a terasách, kolem stromů a keřů.
- Údržba okrajů podél plotů, příjezdových cest a chodníků.
- Hubení rostlin, jako je jedovatec kořenující, jedovatec dubolistý, kudzu a divoké ostružiny.

Regulace tlaku

Tlak lze regulovat otáčením ovládacího knoflíku (1). Každá poloha (1 až 10) má samostatnou zarážku; každá poloha zarážky má patrnou zpětnou vazbu.

Zádové zařízení funguje tak, aby udržovalo konstantní tlak čerpadla bez ohledu na stav vybití baterie. Když je pro danou trysku vybráno nastavení knoflíku, zůstane tvar postřiku a tlak stejný po celou dobu aplikace.

Nastavení pracovního tlaku	
Pozice	**Tlak čerpadla (bar/psi)**
1	**1,0 / 15**
2	**1,4 / 20**
3	**1,7 / 25**
4	**2,1 / 30**
5	**2,4 / 35**
6	**2,8 / 40**
7	**3,4 / 50**
8	**4,1 / 60**
9	**5,2 / 75**
10	**6,2 / 90**

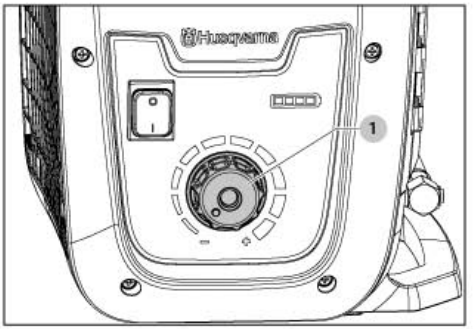

Tabulka průtoku trysek

UPOZORNĚNÍ: *RIZIKO POŠKOZENÍ MAJETKU. Při změně na trysku s nízkým průtokem vždy otočte knoflík regulace tlaku na nastavení nízkého tlaku (1 nebo 2).*

UPOZORNĚNÍ: *RIZIKO POŠKOZENÍ MAJETKU. Nedodržení doporučení v tabulce průtoku trysek může mít za následek poškození čerpadla a zrušení záruky.*

Viz *Nastavení tlaku a průtoku* na stranách 320 a 321.

Montáž postřikovače

1. Namontujte tyč (C) na uzavírací sestavu (B) a utažením matice (1) na tyči (C) zajistěte součásti dohromady.

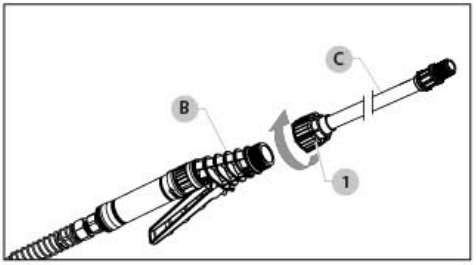

Připevnění trysky

Připevněte zahnutý adaptér (D) na tyč (C). Podle potřeby připevněte vybranou trysku (K–O) na konec zahnutého adaptéru (D) pomocí plochého těsnění (F) a bezpečně ji utáhněte pomocí závěrné matice (E).

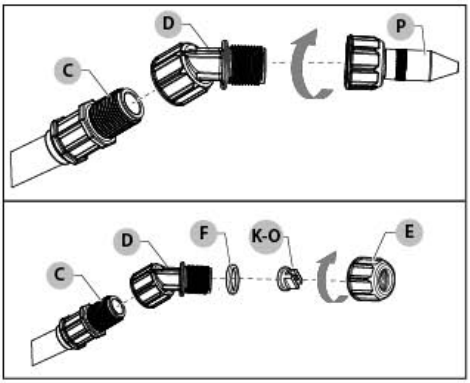

PROVOZ

⚠ ***VAROVÁNÍ:*** *NEBEZPEČÍ ZRANĚNÍ OSOB V DŮSLEDKU VYSTAVENÍ CHEMIKÁLIÍM. Používejte vhodné osobní ochranné prostředky (OOP) podle doporučení výrobce chemické látky nebo si prostudujte bezpečnostní list (SDS) používané chemické látky. To zahrnuje alespoň ochranné brýle, rukavice a ochranné oblečení.*

⚠ ***VAROVÁNÍ:*** *Aby se snížilo riziko vážného zranění osob, před prováděním jakýchkoli úprav a demontáží nebo montáží nástavců či příslušenství přístroj VYPNĚTE a vyjměte z něj baterii. Náhodné spuštění může způsobit zranění.*

UPOZORNĚNÍ: *Před použitím baterie a nabíječky si přečtěte níže uvedené bezpečnostní pokyny a poté postupujte podle uvedených postupů nabíjení.*

Nabíjení baterie

⚠ ***VAROVÁNÍ:*** *Nenabíjejte baterii při extrémních teplotách. Doporučuje se nabíjet baterii při okolní teplotě 5 až 40 °C.*

Nabití baterie:

1. Zapojte nabíječku do zásuvky. Kontrolka LED nabíjení blikne jednou červeně a jednou zeleně.
2. Připojte baterii k nabíječce baterií. Rozsvítí se kontrolka LED dobíjení.
3. Je-li akumulátor plně nabitý, vyjměte ho z nabíječky. Stisknutím tlačítka ukazatele stavu akumulátor zobrazte stav akumulátoru. Když se rozsvítí všechny kontrolky LED, akumulátor je plně nabitý.
4. Vytažením napájecí zástrčky odpojte nabíječku z elektrické zásuvky. Netahejte za napájecí kabel.

Elektronický ochranný systém

Nástroje využívající Li-ion akumulátory jsou navrženy s elektronickým ochranným systémem, který chrání baterii před přetížením, přehřátím nebo hlubokým vybitím.

Důležité poznámky k nabíjení

Nabíječka a baterie se mohou během nabíjení zahřát na dotek. To je normální a neznamená to problém. Aby se usnadnilo ochlazení baterie po použití, neumisťujte nabíječku nebo baterii do teplého prostředí, například do kovové kůlny nebo neizolovaného přívěsu.

Pokud se baterie nenabíjí správně:

- Zkontrolujte funkčnost zásuvky zapojením svítilny nebo jiného zařízení.
- Zkontrolujte, zda je zásuvka připojena k vypínači světel, který vypne napájení, když vypnete světla.
- Pokud problémy s nabíjením přetrvávají, vyměňte baterii nebo nabíječku. Viz *Návod na řešení problémů, Baterie se nenabíjí.*

Částečně vybitou baterii můžete nabíjet kdykoli, aniž by to mělo nepříznivý vliv na baterii.

Než začnete

Před použitím postřikovače s chemikáliemi, před prvním použitím a po delším skladování jej vyzkoušejte s čistou vodou. Viz *Nastavení tlaku a průtoku* pro výběr vhodné trysky pro aplikaci.

Umístěte postřikovač na stabilní povrch a ujistěte se, že je VYPNUTÝ.

Vyjměte baterii z přihrádky na baterii. Viz *Vyjmutí baterie* na straně 311.

Plnění postřikovače

⚠ ***NEBEZPEČÍ:*** *NEBEZPEČÍ SMRTI, VÁŽNÉHO ZRANĚNÍ OSOB ANEBO POŠKOZENÍ MAJETKU V DŮSLEDKU NESPRÁVNÉHO POUŽITÍ CHEMICKÉ LÁTKY NEBO SMĚSI.*

- *V tomto postřikovači nikdy nepoužívejte hořlavé nebo vznětlivé chemikálie. Rozstřik hořlavých nebo vznětlivých chemikálií může vytvořit hořlavé výpary, které by se mohly vznítit a způsobit výbuch.*
- *Používejte pouze chemikálie určené pro postřikování. Některé chemické látky mohou při postřiku vytvořit toxické nebo jiné nebezpečné prostředí.*
- *Vždy se řiďte pokyny výrobce chemické látky anebo bezpečnostním listem (SDS) pro správnou přípravu směsi a bezpečné použití.*
- *Přípravky ve formě granulí musí být před nalitím do nádrže postřikovače zcela předem smíchány a kompletně rozpuštěny v samostatné nádobě, aby se omezil oděr těsnění, zabránilo se zanášení a byl zajištěn správný provoz.*

⚠ ***VAROVÁNÍ:*** *Před každým použitím zkontrolujte postřikovač, hadici, uzavírací sestavu, tyč a všechny spoje s ohledem na možné poškození. Poškozená nebo uvolněná hadicová spojka může mít za následek neúmyslné vystavení chemikáliím pod tlakem, což může vést k vážnému zranění nebo poškození majetku.*

Postup plnění

1. Odšroubujte víčko (1) a umístěte jej na čistý povrch, na kterém se na něm nezachytí nečistoty, prach, odřezky trávy nebo jiné nečistoty.
2. Vyjměte koš se sítkem (2) a odstraňte veškeré nečistoty. Koš se sítkem (2) umístěte na čistý povrch, na kterém se na něm nezachytí nečistoty, prach, odřezky trávy nebo jiné nečistoty.
3. Zkontrolujte, zda nejsou uvnitř nádrže nečistoty, a podle potřeby ji vyčistěte.
4. Ujistěte se, že je filtr v nádrži (3) na svém místě, že je síťka neporušená a není zanesená nečistotami. Viz část *Údržba filtru v nádrži*.
5. Ujistěte se, že je uzavírací sestava (B) připojena k nádrži. Jinak kapalina vyteče z otevřené přípojky.
6. Při přípravě chemické látky postupujte podle pokynů výrobce chemické látky. Naplňte postřikovač nalitím kapaliny do horního otvoru a přes koš se sítkem na požadovaný objem podle značek objemu na straně nádrže.
7. Odstraňte kapalinu, která se rozlila, rozstříkla nebo přetekla na postřikovač.
8. Vložte baterii podle pokynů v části *Instalace baterie*.

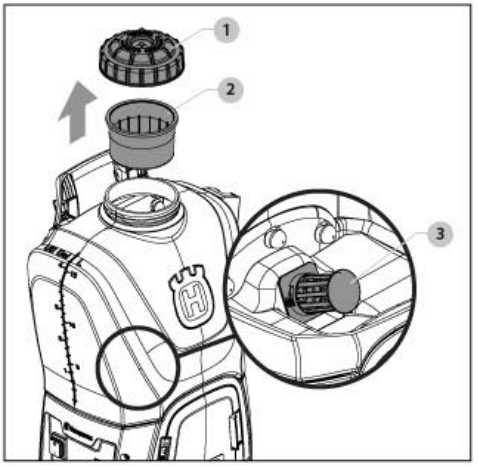

Instalace baterie

⚠ ***VAROVÁNÍ:*** *RIZIKO POŽÁRU, POPÁLENÍ NEBO ÚRAZU ELEKTRICKÝM PROUDEM. Aby se snížilo riziko požáru nebo vznícení baterie, používejte pouze baterie Husqvarna, které jsou v dobrém stavu. Nepoužívejte baterie, které jsou mokré nebo poškozené.*

⚠ ***VAROVÁNÍ:*** *Zabraňte náhodnému spuštění. Před připojením baterie, zvednutím nebo nošením postřikovače se ujistěte, že je vypínač v poloze VYPNUTO. Přenášení postřikovače s prstem na spínači nebo připojování postřikovače se zapnutým spínačem ke zdroji napětí zvyšuje riziko nehody.*

⚠ ***VÝSTRAHA:*** *RIZIKO NEÚMYSLNÉHO STŘÍKÁNÍ. Před vložením baterie se ujistěte, že je postřikovač VYPNUTÝ a že je páčka uzavíracího mechanismu uvolněná. Pokud je postřikovač ZAPNUTÝ a je stisknutá páčka uzavíracího mechanismu, postřikovač začne při vložení baterie stříkat kapalinu.*

1. Ujistěte se, že je postřikovač umístěn na stabilním povrchu a VYPNUTÝ.
2. Zkontrolujte baterii a ujistěte se, že úroveň nabití dostatečná.
3. Otevřete přihrádku na baterii posunutím západky dvířek (1) na pravé straně dvířek. Dvířka s pružinou se otevřou doleva.
4. Zarovnejte baterii (Q) s konektorem a zasuňte ji do držáku baterie výrobku. Baterie musí jít snadno zasunout. Pokud ji nelze snadno zasunout, není instalována správně.
5. Zatlačte na spodní část baterie (levá strana u tohoto výrobku) a zasuňte ji co nejdál do přihrádky na baterii. Baterie je zajištěná na místě, jakmile uslyšíte cvaknutí.
6. Ujistěte se, že západky správně zapadly.
7. Zavřete dvířka a ujistěte se, že je západka dvířek (1) zapojená a zajištěná.

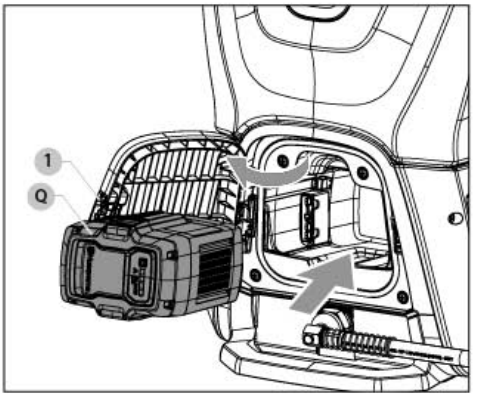

Vyjmutí baterie

1. Ujistěte se, že je postřikovač umístěn na stabilním povrchu a VYPNUTÝ.
2. Otevřete přihrádku na baterii posunutím západky dvířek (1) na pravé straně dvířek. Dvířka s pružinou se otevřou doleva.
3. Vyjměte baterii z postřikovače. Stiskněte dvě tlačítka pro uvolnění baterie a vyjměte baterii.
4. Zavřete dvířka a ujistěte se, že je západka dvířek (1) zapojená a zajištěná.

Ukazatel stavu baterie

1. Po vložení baterie můžete zkontrolovat stav jejího nabití. Tato funkce je aktivní, když je zařízení zapnuto.
2. Rozhraní napájení je vybaveno kolébkovým spínačem (1), ukazatelem stavu baterie s kontrolkami (4), které se rozsvítí při zapnutí napájení.
3. Kontrolky stavu baterie (4):
   a. Čtyři zelené kontrolky signalizují: 100–76 %.
   b. Tři zelené kontrolky signalizují: 75–51 %.
   c. Dvě zelené kontrolky signalizují: 50–26 %.
   d. Jedna zelená kontrolka signalizuje: 25–6 %.
   e. Jedna blikající zelená kontrolka signalizuje: 5–0 %.

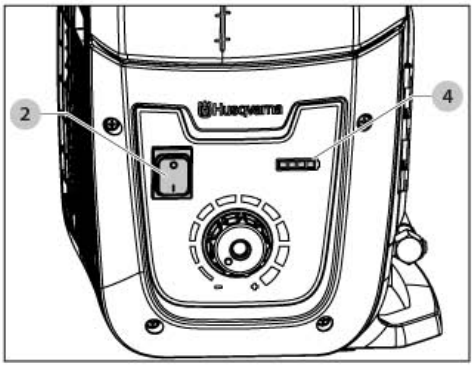

Postřikování

⚠ ***VAROVÁNÍ:*** *NEBEZPEČÍ ZRANĚNÍ OSOB ANEBO POŠKOZENÍ MAJETKU V DŮSLEDKU NEÚMYSLNÉHO POSTŘIKU CHEMIKÁLIÍ. Před zapnutím postřikovače se ujistěte, že je páčka uzavíracího mechanismu uvolněná. Po zapnutí čerpadlo natlakuje systém a postřik se provádí stisknutím páčky uzavíracího mechanismu.*

UPOZORNĚNÍ: *RIZIKO POŠKOZENÍ MAJETKU. Postřikujte pouze v případě, že je vzduch klidný (žádný vítr nebo pohyb vzduchu), aby nebyl chemický postřik odnesen na necílové povrchy.*

1. Stisknutím vypínače (1) zapněte postřikovač. Pokud jste postřikovač v poslední době nepoužívali, můžete slyšet mírné slyšitelné bzučení. To znamená, že se zapnulo čerpadlo a vytváří tlak v systému. Pokud je slyšet, že postřikovač běží, ale nestříká vodu: Postupujte podle pokynů uvedených v části Plnění postřikovače.

POZNÁMKA: *Pokud byl postřikovač nedávno používán a stále je v systému tlak, čerpadlo se nemusí zapnout, dokud nedojde k stisknutí páčky uzavíracího mechanismu (2).*

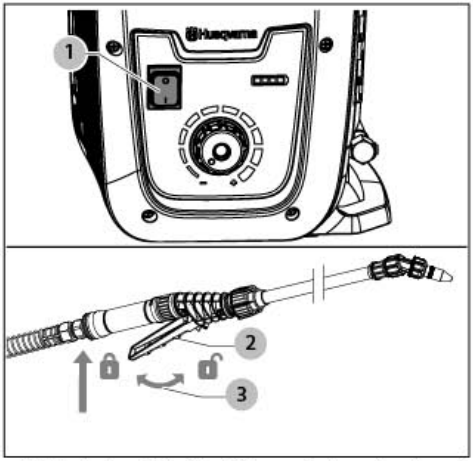

2. Nastavte ovládací knoflík na požadované nastavení tlaku postřiku. Přečtěte si a dodržujte všechny pokyny uvedené na štítku chemického přípravku.
3. Namiřte tyč požadovaným směrem postřiku a stiskněte páčku uzavíracího mechanismu (2).
4. Při souvislém postřiku stiskněte páčku uzavíracího mechanismu (2) a otočte pojistku (3) směrem ke spoušti nebo směrem k tyči po směru hodinových ručiček, aby se páčka uzavíracího mechanismu (2) zajistila ve stisknuté poloze.
5. V případě potřeby odjištěním pojistky otočením proti směru hodinových ručiček a uvolněním páčky uzavíracího mechanismu (2) zastavte postřik.
6. Postřikovač vypnete stisknutím vypínače (1).
7. Po dokončení postřikování vždy odstraňte veškeré chemikálie a vyčistěte postřikovač. Viz části *Čištění* a *Skladování* tohoto návodu.

ČIŠTĚNÍ

⚠ ***VAROVÁNÍ:*** *Před čištěním vždy uvolněte tlak z postřikovače. Demontáž postřikovače, který je stále pod tlakem, může vést k vymrštění součástí vysokou rychlostí.*

▲ ***VAROVÁNÍ:*** *NEBEZPEČÍ ZRANĚNÍ OSOB V DŮSLEDKU VYSTAVENÍ CHEMIKÁLIÍM. Používejte vhodné osobní ochranné prostředky (OOP) podle doporučení výrobce chemické látky nebo si prostudujte bezpečnostní list (SDS) používané chemické látky. To zahrnuje alespoň ochranné brýle, rukavice a ochranné oblečení.*

▲ ***VAROVÁNÍ:*** *RIZIKO POŠKOZENÍ VNITŘNÍCH SOUČÁSTÍ. Pokud postřikovač řádně nevypláchnete, může dojít k hromadění zbytků chemikálií, které mohou ucpat nebo poškodit filtry, čerpadlo, uzavírací sestavu, tyč a trysku. Usazeniny zbytků chemikálií mohou také kontaminovat následné aplikace. Ponechání kapalných chemikálií v postřikovači, když se nepoužívá, může vést k předčasnému opotřebení postřikovače. Nikdy neskladujte postřikovač s chemikáliemi v žádné části postřikovače.*

1. Ujistěte se, že je postřikovač VYPNUTÝ, a vyjměte baterii podle pokynů v části *Vyjmutí baterie.*
2. Odmontujte víčko (1) a vylijte jakékoli zbylé chemikálie z nádrže do vhodné nádoby pro pozdější použití nebo likvidaci podle pokynů výrobce chemické látky.
3. K důkladnému propláchnutí a vyprázdnění nádrže použijte čistou vodu tak, aby se odstranily veškeré chemikálie a zbytky. Z důvodu těsnění může po zastavení postřikovače zůstat v nádrži až 50 ml kapaliny.
4. Přidejte do nádrže přibližně 1 litr čisté vody.
5. Vložte baterii podle pokynů v části *Instalace baterie* a zapněte postřikovač stisknutím vypínače (2).
6. Proplachujte čerpadlo, hadici, uzavírací sestavu, tyč a trysku vodou po dobu nejméně 30 sekund. Pokud tyto součásti nepropláchnete, může dojít k hromadění zbytků chemikálií, které mohou ucpat nebo poškodit součásti. Po náročném použití nemusí být propláchnutí trysek dostatečné k odstranění veškerých zbytků. Trysky může být zapotřebí namočit nebo vyčistit pomocí malého kartáče.
7. Z nádrže vylijte veškerou zbývající vodu a poté pokračujte ve stříkání, dokud z trysky nebude vytékat voda. To znamená, že byla odstraněna většina vody v systému.
8. Stisknutím vypínače (2) vypněte postřikovač a poté vyjměte baterii.
9. Stiskněte páčku uzavíracího mechanismu (B), aby se uvolnil zbývající tlak v hadici.
10. Nechte postřikovač vyschnout. To se nejlépe provádí odmontováním víčka (1) a koše se sítkem (3) a zavěšením postřikovače vzhůru nohama, aby se zcela vypustil.
11. Po vysušení postřikovače otočte postřikovač do svislé polohy a znovu nainstalujte koš se sítkem (3) a víčko (1), aby se do nádrže nedostaly nečistoty.

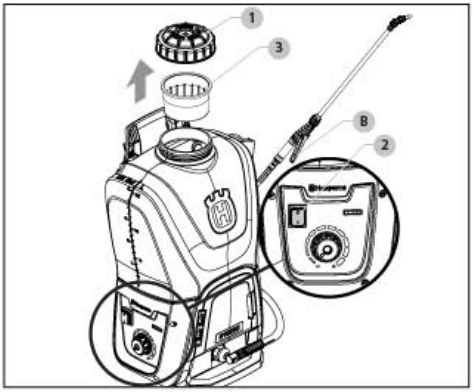

Čištění baterie

Pomocí hadříku nebo měkkého nekovového kartáče odstraňte nečistoty a mastnotu z vnější strany baterie. Nepoužívejte vodu ani jakékoli čisticí roztoky.

Pokyny k čištění nabíječky

▲ ***VAROVÁNÍ:*** *Nebezpečí úrazu elektrickým proudem Před čištěním odpojte nabíječku ze síťové zásuvky. Nečistoty a mastnota lze odstranit z vnější strany nabíječky pomocí hadříku nebo měkkého nekovového kartáče. Nepoužívejte vodu ani jakékoli čisticí roztoky.*

SVISLÝ DRŽÁK PRO ULOŽENÍ TYČE

Na boční straně nádrže je připevněn svislý držák pro uložení tyče (1), pomocí kterého lze tyč zajistit. Svislý držák tyče pomáhá při skladování, protože zmenšuje potřebný prostor kolem postřikovače. Pro použití je stále k dispozici vodorovný držák pro uložení tyče (2), který se nachází pod rukojetí zádového zařízení.

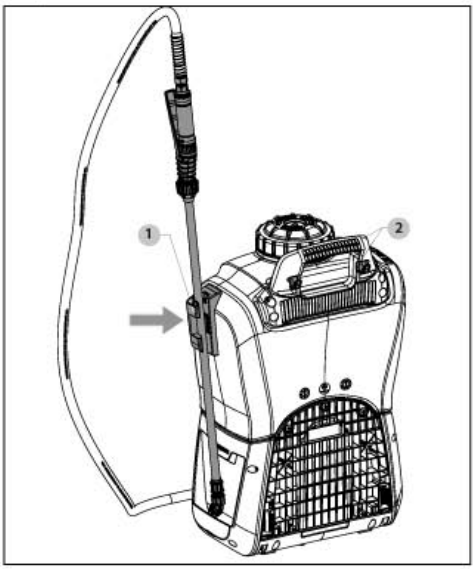

DRŽÁK PRO ULOŽENÍ TRYSEK

Trysky lze zasunout nebo našroubovat do držáku pro uložení trysek (F), který se připne k tyči. Nastavitelné krytky nebo krytky trysek se nasadí na závitové části označené na obrázku 1. Vějířové nebo rovné trysky se vkládají do otvorů označených 2.

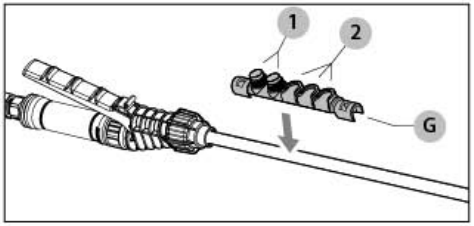

ÚDRŽBA

⚠ ***VAROVÁNÍ:*** *Aby se snížilo riziko vážného zranění osob, před prováděním jakýchkoli úprav a demontáží nebo montáží nástavců či příslušenství přístroj VYPNĚTE a vyjměte z něj baterii. Náhodné spuštění může způsobit zranění.*

⚠ ***VAROVÁNÍ:*** *NEBEZPEČÍ ZRANĚNÍ OSOB ANEBO POŠKOZENÍ MAJETKU V DŮSLEDKU VYSTAVENÍ CHEMIKÁLIÍM. Před prováděním jakékoli údržby se vždy ujistěte, že byly z postřikovače odstraněny veškeré chemikálie a že byl postřikovač vyčištěn.*

⚠ ***VAROVÁNÍ:*** *NEBEZPEČÍ ZRANĚNÍ OSOB. Před prováděním jakékoli údržby vždy uvolněte tlak z postřikovače. Demontáž postřikovače, který je stále pod tlakem, může vést k vymrštění součástí vysokou rychlostí. Ujistěte se, že je postřikovač VYPNUTÝ, a stiskněte páčku uzavíracího mechanismu, dokud se neuvolní veškerý tlak.*

Výměna nosného popruhu

1. Na každé straně nosného popruhu (i) sundejte malé plastové spony (1) ze dvou smyček ramenního popruhu a provlékněte každou smyčku otvory v horní části rukojeti postřikovače.
2. Umístěte zpět spony (1) skrz smyčky a zatažením za popruh zajistěte dva popruhy nosného popruhu (i) na místě.

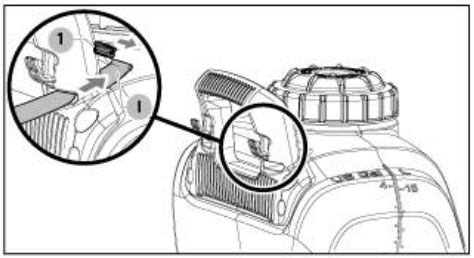

3. Vytáhněte podložky ze suchého zipu a odklopte je od zádového zařízení. To umožní přístup ke šroubům přidržujícím základnu nosného popruhu, jak je znázorněno níže.

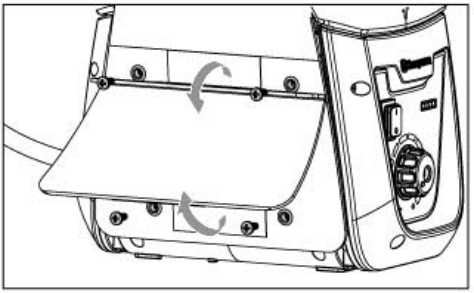

4. U dolních popruhů vyjměte popruh z horní části přezek (1) a umístěte jej kolem svislých kolíků (2). Začněte zevnitř a vytvořte smyčku směrem ven.

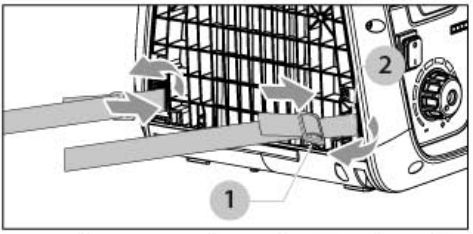

5. Bederní pás nosného popruhu (J) je odnímatelný. Část bederní opěrky nosného popruhu (i) je připevněna podložkami se suchým zipem, pomocí kterých lze pás sestavit nebo rozebrat vytažením dolní podložky. Bederní pás je připojen k nosnému popruhu při dodání, takže rozebrání se provede vytažením dolní podložky ze suchého zipu.

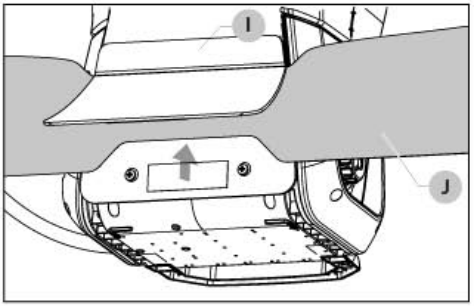

Údržba uzavírací sestavy

⚠ ***VAROVÁNÍ:*** *Před prováděním údržby vždy snižte tlak v postřikovači VYPNUTÍM postřikovače a poté stisknutím páčky uzavíracího mechanismu vystříkejte kapalinu, dokud se její průtok nezastaví.*

1. Odšroubujte rukojeť (1) z uzavírací sestavy (2).

2. Odmontujte filtr (3).
3. Vyčistěte všechny nečistoty z vnitřku rukojeti (1), uzavírací sestavy (2) nebo filtru (3) propláchnutím studenou čistou vodou.
4. Sestavte součásti podle obrázku a pevně utáhněte všechny spoje.

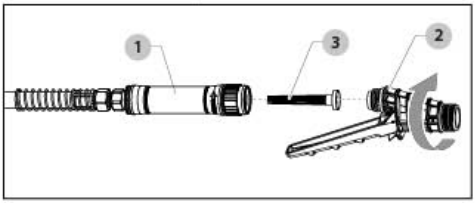

Údržba trysek

▲ ***VAROVÁNÍ:*** *Před prováděním údržby vždy snižte tlak v postřikovači VYPNUTÍM postřikovače a poté stisknutím páčky uzavíracího mechanismu vystříkejte kapalinu, dokud se její průtok nezastaví.*

- Pokud se tryska ucpe, odmontujte a rozeberte sestavu trysky.
- Odstraňte z otvorů jakékoli překážky nebo zbytky.
- Nepoužívejte ostré nástroje, které by mohly trysky poškrábat či poškodit, protože by mohlo dojít k ovlivnění tvaru postřiku.
- Při odstraňování překážek neklepejte tryskou o povrch.

Údržba víčka a koše se sítkem

- Zkontrolujte zpětný ventil (2) na víčku (1) a těsnění koše se sítkem (3) na koši se sítkem (4) a ujistěte se, že nevykazují známky opotřebení a správně fungují.
- Podle potřeby proveďte výměnu.

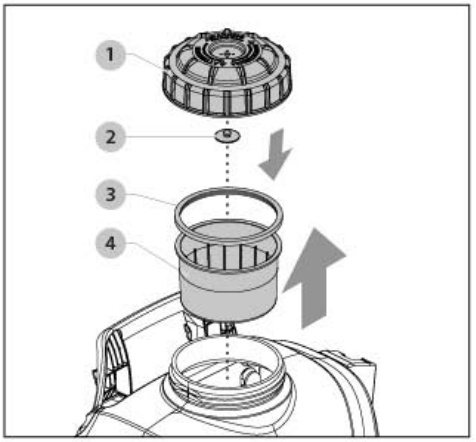

Údržba filtru v nádrži

▲ ***VÝSTRAHA:*** *RIZIKO POŠKOZENÍ VNITŘNÍCH SOUČÁSTÍ. Neprovozujte postřikovač bez řádně nainstalovaného filtru v nádrži. To by mohlo způsobit vniknutí nečistot do čerpadla a jeho ucpání nebo poškození.*

1. Ujistěte se, že je postřikovač VYPNUTÝ, a vyjměte baterii podle pokynů v části *Vyjmutí baterie* na straně 311.
2. Odmontujte víčko a koš se sítkem. Propláchnutím čistou vodou odstraňte veškeré nečistoty.
3. Umístěte koš se sítkem a víčko na čistý povrch, na kterém se na nich nezachytí nečistoty, prach, odřezky trávy nebo jiné nečistoty.
4. Vylijte veškerou kapalinu z nádrže do vhodné nádoby pro pozdější použití nebo správnou likvidaci podle pokynů výrobce chemické látky.
5. Vypláchněte a vyprázdněte nádrž tak, aby se odstranily veškeré nečistoty a zbytky.
6. Sáhněte do nádrže a opatrně uchopte filtr v nádrži (1) umístěný na dně nádrže.
7. Otočte filtr v nádrži přibližně o 1/8 otáčky proti směru hodinových ručiček, dokud se nepřestane otáčet, a vytáhněte jej z nádrže.
8. Pečlivě vyčistěte filtr v nádrži zevnitř ven. Dbejte na to, abyste neprotrhli nebo nepoškodili síťku. Jakékoli poškození síťky může způsobit vniknutí nečistot do čerpadla a jeho ucpání nebo poškození.

   POZNÁMKA: *Pokud je filtr v nádrži poškozený nebo příliš znečištěný na to, aby jej bylo možné vyčistit, vyměňte jej za nový.*
9. Při zpětné montáži filtru v nádrži jej opatrně nasaďte zpět na základnu filtru ve spodní části nádrže a pomalu otáčejte filtrem ve směru hodinových ručiček, dokud se pojistné výstupky na základně filtru nezarovnají s drážkami ve filtru. Poté zatlačte filtr v nádrži dovnitř přibližně o 3 mm.
10. Zatlačte filtr v nádrž na doraz přibližně o dalších 6 mm, poté jej otočte přibližně o 1/8 otáčky ve směru hodinových ručiček, dokud se nezastaví.

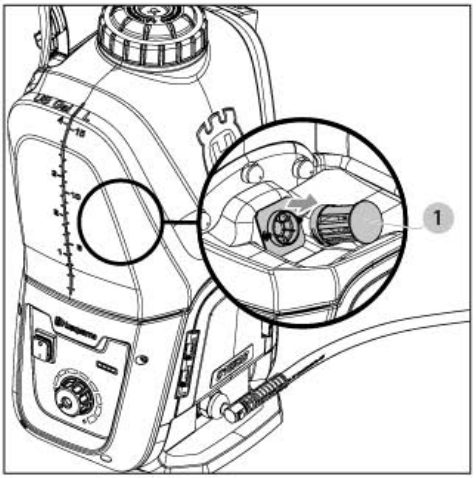

Údržba připojení hadice

1. Odpojte uzavírací sestavu od těla postřikovače otočením proti směru hodinových ručiček a odstraňte z hadice veškerou zbývající vodu.

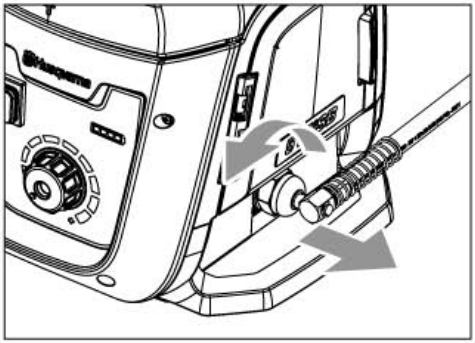

PLNĚNÍ POSTŘIKOVAČE

POZNÁMKA: *Pokud nebyl postřikovač delší dobu používán nebo byl skladován přes zimu, může se membránové čerpadlo přichytit a před obnovením normálního provozu vyžadovat naplnění.*

Jak zkontrolovat, zda je zapotřebí ruční plnění

1. Naplňte postřikovač přibližně čtyřmi (4) litry vody (bez chemikálií).
2. Nainstalujte baterii a zapněte postřikovač.
3. Namiřte uzavírací sestavu bezpečným směrem a stiskněte páčku spouště.
4. Pokud vystříkne voda, ruční plnění není nutné. Vypněte postřikovač a vylijte vodu z nádrže. Pokračujte v práci s postřikovačem. Před použitím s chemikáliemi si přečtěte celý návod k používání a ujistěte se, že mu rozumíte.
5. Pokud je slyšet, že čerpadlo postřikovače běží, ale postřikovač nestříká vodu: Proveďte níže uvedený postup *Ruční plnění čerpadla postřikovače.*
6. V případě jakýchkoli dalších dotazů se obraťte na nejbližší autorizovaný servis.

Ruční plnění čerpadla postřikovače

1. Odstraňte veškerou kapalnou chemikálii z vnitřku nádrže a vypláchněte nádrž od zbytků chemikálie (pokud byly použita). Naplňte postřikovač přibližně čtyřmi (4) litry vody (bez chemikálií).
2. Odmontujte tyč a nainstalujte plnicí pumpičku (H) na konec uzavírací sestavy.
3. Stiskněte páčku spouště (1) na uzavíracím mechanismu a zajistěte ji na místě, aby byl ventil udržován otevřený. To umožňuje proudění kapaliny.
4. Podržte plnicí pumpičku (H) a nasměrujte vypouštěcí hadici (2) bezpečným směrem a pomalu pumpujte rukojetí pístu (3) dovnitř a ven. Voda by měla být stabilně vtahována otevřeným uzavíracím mechanismem a čerpadlo naplněno 5 až 10 záběry pumpičky.

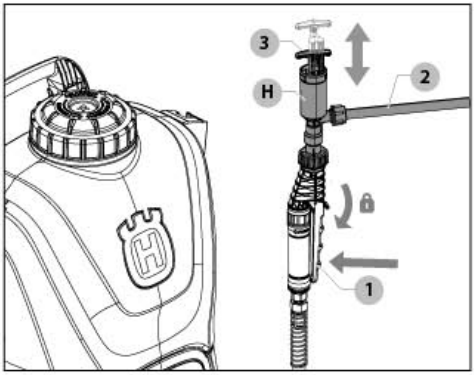

5. Po vtažení kapaliny odjistěte a uvolněte páčku spouště uzavíracího mechanismu a odmontujte plnicí pumpičku.
6. Nastavte vypínač na zádovém zařízení do polohy zapnuto. Pokud má postřikovač více nastavení postřiku, nastavte nejvyšší hodnotu.
7. Namiřte uzavírací sestavu bezpečným směrem a stiskněte páčku spouště a ověřte, zda se čerpadlo zapne a bude rozstřikovat kapalinu.
8. Před vypnutím napájení odjistěte a uvolněte páčku spouště.
9. Vyprázdněte nádrž (je-li to zapotřebí) a znovu nainstalujte tyč a požadovanou trysku.
10. Zádový postřikovač je připraven k použití. Před použitím s chemikáliemi si přečtěte celý návod k používání a ujistěte se, že mu rozumíte.

QR KÓD

QR kód je uveden na štítku (1) na zadní straně zádového zařízení, za nosným popruhem. Naskenováním QR kódu získáte informace o výrobku.

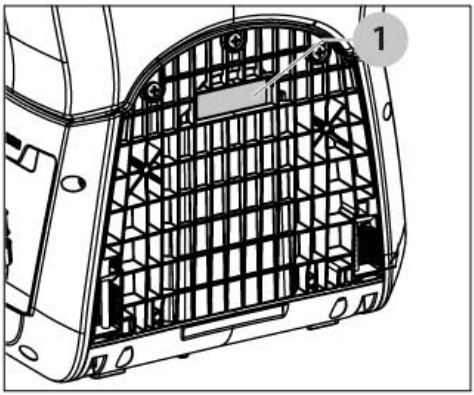

ČASTO KLADENÉ DOTAZY

Časté dotazy ke konkrétnímu produktu najdete na webové stránce www.husqvarna.com.

NÁHRADNÍ DÍLY

Náhradní díly ke konkrétnímu produktu najdete na webové stránce www.husqvarna.com.

ZÁRUKA

Záruční podmínky ke konkrétnímu produktu najdete na webové stránce www.husqvarna.com.

PŘEDPISY A SCHVÁLENÍ

Tímto společnost **Husqvarna AB,** SE-561 82 Huskvarna, Švédsko, tel: +46-36-146500, prohlašuje, že výrobek **515iSB** je v souladu s platnými požadavky směrnic EU:

- **2006/42/ES** (strojní zařízení)
- **2014/30/EU** (směrnice o elektromagnetické kompatibilitě)
- **2011/65/EU** (omezení nebezpečných látek)

Celé znění EU prohlášení o shodě EU naleznete na webu www.husqvarna.com/support, kde vyhledejte příslušný výrobek a vyberte EU prohlášení o shodě platné pro datum výroby výrobku. Výrobní číslo s datem výroby naleznete na typovém štítku výrobku.

NÁVOD NA ŘEŠENÍ PROBLÉMŮ

DODRŽUJTE BEZPEČNOSTNÍ PRAVIDLA A POKYNY

Potřebujete-li pomoc s výrobkem, navštivte naše webové stránky na adrese www.husqvarna.com nebo nejbližší autorizovaný servis.

PROBLÉM	MOŽNÁ PŘÍČINA	ŘEŠENÍ
Postřikovač se nezapne (žádné slyšitelný zvuk čerpadla).	Ujistěte se, že je baterie správně nainstalovaná.	Nainstalujte baterii správně. Viz *Instalace baterie.*
	Ujistěte se, že je baterie nabitá.	Nabijte baterii. Viz *Nabíjení baterie.*
	Baterie může být poškozená nebo se mohla přehřát. Vizuálně zkontrolujte, zda baterie není poškozená.	Poškozenou nebo nefunkční baterii vyměňte. Pokud se baterie přehřála, nechte ji vychladnout.
	Hadice je pod tlakem. Čerpadlo se automaticky vypnulo.	Stiskněte páčku uzavíracího mechanismu, abyste zjistili, zda se postřikovač spustí a čerpadlo zapne.

PROBLÉM	MOŽNÁ PŘÍČINA	ŘEŠENÍ
Postřikovač se zapne (je slyšet zvuk hlavy čerpadla), ale výrobek nepostřikuje.	V nádrži není kapalina.	Doplňte do nádrže kapalinu. Viz *Plnění postřikovače.*
	Filtr uzavírací sestavy je ucpaný.	Vyčistěte filtr uzavírací sestavy. Viz *Údržba uzavírací sestavy.*
	Tryska je ucpaná.	Vyčistěte trysku. Viz *Údržba trysek.*
	Filtr v nádrži je ucpaný.	Vyčistěte filtr v nádrži. Viz *Údržba filtru v nádrži.*
	Čerpadlo není naplněné	Nechte alespoň 30 sekund čerpadlo plnit. Viz *Plnění postřikovače.*
Postřikovač se zapne, ale stříká pouze při nízkém tlaku.	Filtr uzavírací sestavy je ucpaný.	Vyčistěte filtr uzavírací sestavy. Viz *Údržba uzavírací sestavy.*
	Tryska je ucpaná.	Vyčistěte trysku. Viz *Údržba trysek.*
	Filtr v nádrži je ucpaný.	Vyčistěte filtr v nádrži. Viz *Údržba filtru v nádrži.*
	Čerpadlo není naplněné	Nechte alespoň 30 sekund čerpadlo plnit.
Čerpadlo se zcela nenaplní.	Hladina kapaliny v nádrži je nízká.	Doplňte do nádrže kapalinu. Viz *Plnění postřikovače.*
	Čerpadlo běželo na sucho (bez kapaliny) před doplněním kapaliny do nádrže.	Ujistěte se, že je postřikovač VYPNUTÝ, a stiskněte páčku uzavíracího mechanismu, dokud se veškerý tlak neuvolní. Viz *Plnění postřikovače.*
	V nádrži nebo čerpadle jsou zbytky chemikálie z důvodu nesprávného nebo nedostatečného čištění.	Vyčistěte postřikovač. Viz *Čištění.* V případě potřeby opakujte postup s teplou vodou a směsí jemného čisticího prostředku. Před propláchnutím nechte směs v čerpadle až 1 hodinu. V případě potřeby čerpadlo vyměňte.
	Filtr v nádrži je nesprávně nainstalován, chybí nebo je poškozený a do čerpadla se mohly dostat nečistoty.	Vyčistěte postřikovač. Viz *Čištění.* V případě potřeby opakujte postup s teplou vodou a směsí jemného čisticího prostředku. Před propláchnutím nechte směs v čerpadle až 1 hodinu. V případě potřeby čerpadlo vyměňte.
Hadice netěsní na připojení k nádrži.	Hadice je prasklá, vyboulená nebo vadná.	Vyměňte uzavírací sestavu.
	Připojení je poškozené.	Vyměňte uzavírací sestavu.
Hadice netěsní na uzavírací sestavě.	Hadice je prasklá, vyboulená nebo vadná.	Vyměňte uzavírací sestavu.
	Připojení je poškozené.	Vyměňte uzavírací sestavu.
Po uvolnění páčky uzavíracího mechanismu kape z trysky kapalina.	V páčce uzavíracího mechanismu jsou nečistoty nebo zbytky.	Vyčistěte uzavírací sestavu.
	V uzavírací sestavě je poškozený O-kroužek nebo těsnění.	Vyměňte uzavírací sestavu.
Únik ze špičky trysky.	Není instalováno ploché těsnění.	Nainstalujte ploché těsnění za špičku trysky. Viz *Montáž.*
	Ploché těsnění je poškozeno.	Vyměňte ploché těsnění.

PROBLÉM	MOŽNÁ PŘÍČINA	ŘEŠENÍ
Postřik je slabý.	Regulace tlaku není nastavena na doporučené nastavení.	Viz tabulka *Nastavení tlaku a průtoku*
	Tryska je částečně ucpaná.	Vyčistěte trysku. Viz *Čištění*.
	Tryska je poškozená.	Vyměňte trysku.
Jednotka se náhle vypne.	Baterie dosáhla svého maximálního teplotního limitu.	Nechte akumulátor vychladnout.
	Baterie je vybitá. Pro maximalizaci životnosti baterie je navržena tak, aby se při vybití náhle vypnula.	Vložte baterii do nabíječky a nechte ji nabíjet.
Baterie se nenabíjí.	Baterie není zcela vložena do nabíječky.	Vložte baterii do nabíječky, dokud se nerozsvítí kontrolka LED.
	Na nabíječce nesvítí žádná kontrolka LED nabíjení.	Zkontrolujte, zda je zásuvka funkční. Pokud nejsou žádné problémy se zásuvkou, obraťte se na servis a vyměňte nabíječku.
	Kontrolka LED nabíječky je červená (trvalá chyba nabíječky).	Obraťte se na servisního prodejce. Vyměňte nabíječku.
	Kontrolka LED nabíjení bliká zeleně (teplota baterie je příliš nízká nebo příliš vysoká pro použití nebo nabíjení).	Nechte baterii vychladnout nebo zahřát. Když má baterie správnou teplotu, lze ji znovu použít nebo nabít. Nabíječku používejte při okolních teplotách v rozsahu 5 až 40 °C.
	Kontrolka LED nabíjení bliká červeně (vadná baterie).	Obraťte se na servisního prodejce. Vyměňte baterii.

PŘEPRAVA, SKLADOVÁNÍ A LIKVIDACE

⚠ ***VAROVÁNÍ:*** *NEBEZPEČÍ POŽÁRU. Baterii neskladujte, nenoste ani nepřepravujte takovým způsobem, že by se kovové předměty mohly dostat do kontaktu s odkrytými póly baterie. Například nevkládejte baterii do zástěry, kapes, boxů na nářadí, boxů na sady produktů, zásuvek, apod., s volnými hřebíky, šrouby, klíči, mincemi, ručním nářadím atd.*
Při přepravě jednotlivých baterií se ujistěte, že jsou svorky baterie chráněny a dobře izolovány od materiálů, které by s nimi mohly přijít do kontaktu a způsobit zkrat.

POZNÁMKA: *Li-ion akumulátory se nesmí vkládat do zapsaných (odbavených) zavazadel v letadle, a pokud jsou v příručním zavazadle, musí být řádně chráněny před zkratem.*

Přeprava a skladování

- *Dodržujte zvláštní požadavky uvedené na obalu a označení pro komerční přepravu, platí i pro třetí strany a dopravce.*
- *Než odešlete výrobek, promluvte si s osobou speciálně vyškolenou ohledně manipulace s nebezpečnými materiály. Dodržujte platné národní předpisy.*
- *Před vložením baterie do obalu zalepte rozpojené kontakty páskou. Vložte baterii do obalu a zajistěte ji proti pohybu.*
- *Před přepravou nebo uskladněním vyjměte baterii.*
- *Uložte baterii a nabíječku baterií na místo, které je suché a chráněné před vlhkostí a mrazem.*
- *Neskladujte akumulátor v místech, kde může docházet k výbojům statické elektřiny. Neskladujte baterii v kovovém obalu.*
- *Baterii skladujte na místě, kde je teplota v rozsahu 5 až 25 °C a mimo přímé sluneční světlo.*
- *Nabíječku skladujte na místě, kde je teplota v rozsahu 5 až 25 °C a mimo přímé sluneční světlo.*
- *Nabíječku baterií používejte pouze při okolních teplotách v rozsahu 5 až 25 °C.*
- *Před dlouhodobým uskladněním se ujistěte, že je baterie nabitá na 30 až 50 %. Uložte baterii a nabíječku baterií do uzavřené a suché místnosti.*
- *Skladujte baterii mimo nabíječku baterií. Nedovolte, aby se děti nebo neoprávněné osoby dotýkaly zařízení. Uchovávejte zařízení na místě, které lze uzamknout.*

- *Před dlouhodobým skladováním výrobku jej vyčistěte a proveďte kompletní údržbu.*
- *Postřikovač a baterii skladujte ve vnitřním prostoru na teplém, suchém místě mimo přímé sluneční světlo a mimo dosah zdrojů vlhkosti nebo intenzivního tepla. Neskladujte postřikovač v místech, kde by mohlo dojít k mrazu (pod 0 °C). Pokud voda uvnitř postřikovače zamrzne, může dojít k poškození čerpadla, těsnění, uzavíracího mechanismu nebo jiných součástí a ke zrušení platnosti záruky na postřikovač.*
- *Během přepravy musí být výrobek bezpečně upevněný.*

Likvidace baterie, nabíječky a výrobku

Níže uvedený symbol znamená, že výrobek nelze zlikvidovat jako domácí odpad. Odevzdejte jej ve stanici pro recyklaci elektrických a elektronických zařízení. To pomůže eliminovat nebezpečí poškození životního prostředí a zdraví osob.

Další informace získáte od místních úřadů, služby zajišťující zpracování domácího odpadu nebo prodejce.

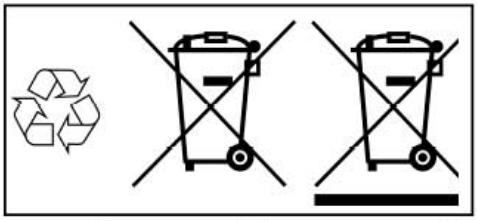

POZNÁMKA: *Tento symbol je znázorněn na výrobku nebo obalu výrobku.*

TECHNICKÉ ÚDAJE:

515iSB	
Maximální objem náplně l/gal:	15/4
Hmotnost bez baterie, kg/lb:	6,5/14,4
Hmotnost (naplněno na objem se schválenou baterií), kg/lb:	23,1/51
Hladina akustického výkonu, změřená dB (A)	72,6
Hladina akustického výkonu, zaručená L_{WA} dB (A)	76
Ekvivalentní hladina akustického tlaku v úrovni uší obsluhy, změřená podle normy ISO 11201, dB(A):	64,6

Baterie schválené pro výrobek:

Baterie	40-B220X
Typ	Lithium-iontová
Kapacita baterie, Ah	6
Jmenovité napětí, V	36
Hmotnost, kg/lb	1,5/3,2

Schválené nabíječky:

Nabíječka	40-C500X
Vstupní napětí, V	100–240
Frekvence, Hz	50–60
Výkon, W	500

NASTAVENÍ TLAKU A PRŮTOKU

UPOZORNĚNÍ: *RIZIKO POŠKOZENÍ MAJETKU. Při změně na trysku s nízkým průtokem vždy otočte knoflík regulace tlaku na nastavení nízkého tlaku (1 nebo 2).*

UPOZORNĚNÍ: *RIZIKO POŠKOZENÍ MAJETKU. Nedodržení doporučení v tabulce nastavení tlaku a průtoku může vést k poškození čerpadla a zrušení záruky.*

POZNÁMKA: *Maximální průtok postřikovače je přibližně 1,9 l/min. Při použití trysek s vyšším průtokem může být nejvyšší průtok a tlak omezen maximálním výkonem postřikovače. Když postřikovač dosáhne svého maximálního výkonu s danou tryskou, zvýšení nastavení tlaku nebude mít za následek vyšší tlak. Postřikovač bude nadále fungovat pouze při maximálním výkonu této trysky. To je uvedeno v tabulkách tlaku a průtoku níže pro přiložené trysky. Jiné trysky mohou mít podobné výsledky.*

POZNÁMKA: *Všechny hodnoty reprezentují postřik s vodou nebo kapalným prostředkem s podobnou viskozitou.*

POZNÁMKA: *Průtoky trysek se mohou lišit přibližně o 10 %. Výkon postřikovače se může lišit o 15 %.*

Nastavitelná kuželová tryska (plný kužel)

Nastavení	Tlak (bar/psi)	Průtok (l/min/GPM)
1	1,03/15	0,38–0,42/0,10–0,11
2	1,38/20	0,42–0,57/0,11–0,15
3	1,72/25	0,45–0,57/0,12–0,15
4	2,07/30	0,53–0,61/0,14–0,16
5	2,41/35	0,57–0,72/0,15–0,19
6	2,76/40	0,61–0,79/0,16–0,21
7	3,45/50	0,64–0,83/0,17–0,22
8	4,14/60	0,72–0,91/0,19–0,24
9	5,17/75	0,79–0,98/0,21–0,26
10	6,21/90	0,87–1,02/0,23–0,27

Nastavitelná kuželová tryska (přímý proud)

Nastavení	Tlak (bar/psi)	Průtok (l/min/GPM)
1	1,03/15	0,90–1,14/0,24–0,30
2	1,38/20	1,21–1,44/0,32–0,38
3	1,72/25	1,32–1,51/0,35–0,40
4	2,07/30	1,44–1,67/0,38–0,44
5	2,41/35	1,51–1,93/0,40–0,51
6	2,76/40	1,74–1,97/0,46–0,52
7	3,45/50 (max.)	1,78–2,08/0,47–0,55 (max.)
8	3,45/50 (max.)	1,78–2,08/0,47–0,55 (max.)
9	3,45/50 (max.)	1,78–2,08/0,47–0,55 (max.)
10	3,45/50 (max.)	1,78–2,08/0,47–0,55 (max.)

POZNÁMKA: *Průtoky jsou uvedeny jako rozsah, protože se mohou lišit podle nastavitelné trysky v závislosti na tom, jak pevně nebo volně je koncový kryt namontován.*

Nízkoobjemová úzká vějířová tryska (žlutá)

Nastavení	Tlak (bar/psi)	Průtok (l/min/GPM)
1	1,03/15	0,45/0,12
2	1,38/20	0,53/0,14
3	1,72/25	0,61/0,16
4	2,07/30	0,63/0,17
5	2,41/35	0,72/0,19
6	2,76/40	0,79/0,21
7	3,45/50	0,87/0,23
8	4,14/60 (max.)	1,06/0,28 (max.)
9	4,14/60 (max.)	1,06/0,28 (max.)
10	4,14/60 (max.)	1,06/0,28 (max.)

Nízkoobjemová široká vějířová tryska (červená)

Nastavení	Tlak (bar/psi)	Průtok (l/min/GPM)
1	1,03/15	0,76/0,20
2	1,38/20	0,87/0,23
3	1,72/25	0,98/0,26
4	2,07/30	1,10/0,29
5	2,41/35	1,25/0,33
6	2,76/40	1,32/0,35
7	3,45/50	1,48/0,39
8	4,14/60 (max.)	1,59/0,42 (max.)
9	4,14/60 (max.)	1,59/0,42 (max.)
10	4,14/60 (max.)	1,59/0,42 (max.)

Vysokoobjemová široká vějířová tryska (hnědá)

Nastavení	Tlak (bar/psi)	Průtok (l/min/GPM)
1	1,03/15	1,36/0,36
2	1,38/20	1,59/0,42
3	1,72/25	1,82/0,48
4	2,07/30 (max.)	1,97/0,52 (max.)
5	2,07/30 (max.)	1,97/0,52 (max.)
6	2,07/30 (max.)	1,97/0,52 (max.)
7	2,07/30 (max.)	1,97/0,52 (max.)
8	2,07/30 (max.)	1,97/0,52 (max.)
9	2,07/30 (max.)	1,97/0,52 (max.)
10	2,07/30 (max.)	1,97/0,52 (max.)

Proudová tryska (oranžová)

Nastavení	Tlak (bar/psi)	Průtok (l/min/GPM)
1	1,03/15	1,06/0,28
2	1,38/20	1,25/0,33
3	1,72/25	1,44/0,38
4	2,07/30	1,59/0,42
5	2,41/35	1,78/0,47
6	2,76/40 (max.)	1,89/0,50 (max.)
7	2,76/40 (max.)	1,89/0,50 (max.)
8	2,76/40 (max.)	1,89/0,50 (max.)
9	2,76/40 (max.)	1,89/0,50 (max.)
10	2,76/40 (max.)	1,89/0,50 (max.)

Mlhová tryska (tmavě žlutá)

Nastavení	Tlak (bar/psi)	Průtok (l/min/GPM)
1	1,03/15	0,15/0,04
2	1,38/20	0,15/0,04
3	1,72/25	0,15/0,04
4	2,07/30	0,19/0,05
5	2,41/35	0,19/0,05
6	2,76/40	0,23/0,06
7	3,45/50	0,23/0,06
8	4,14/60	0,26/0,07
9	5,17/75	0,30/0,08
10	6,21/90	0,30/0,08

Husqvarna®

www.husqvarna.com

Original instructions
Bruksanvisning i original
Originalanweisungen
Instructions d'origine
Instrucciones originales
Instruções originais
Istruzioni originali
Αρχικές οδηγίες
Originele instructies
Originale instruktioner
Originale instruksjoner
Alkuperäiset ohjeet
Originaaljuhend
Originalios instrukcijos
Lietošanas pamācība
Původní pokyny
Pôvodné pokyny
Izvirna navodila
Orijinal talimatlar
Eredeti útmutatás
Oryginalne instrukcje
Instrucţiuni iniţiale
Оригинални инструкции
Оригінальні інструкції
원본 설명서



1147663-38



2026-07-26