

Husqvarna®



**40-USB150X**


| | | | | | |
|---|---|---|---|---|---|
| EN | Operator's manual | 2-10 | LV | Lietošanas pamācība | 171-180 |
| AR | دليل المشغل | 11-18 | MS | Panduan Pengguna | 181-190 |
| BG | Ръководство за експлоатация | 19-30 | NL | Gebruiksaanwijzing | 191-200 |
| CS | Návod k použití | 31-39 | NO | Bruksanvisning | 201-209 |
| DA | Brugsanvisning | 40-48 | PL | Instrukcja obsługi | 210-220 |
| DE | Bedienungsanweisung | 49-62 | PT | Manual do utilizador | 221-231 |
| EL | Οδηγίες χρήσης | 63-73 | RO | Instrucţiuni de utilizare | 232-242 |
| ES | Manual de usuario | 74-84 | UK | Посібник користувача | 243-253 |
| ET | Kasutusjuhend | 85-93 | RU | Руководство по эксплуатации | 254-265 |
| FI | Käyttöohje | 94-102 | SK | Návod na obsluhu | 266-275 |
| FR | Manuel d'utilisation | 103-113 | SL | Navodila za uporabo | 276-285 |
| HR | Priručnik za korištenje | 114-122 | SR | Priručnik za rukovaoca | 286-294 |
| HU | Használati utasítás | 123-132 | SV | Bruksanvisning | 295-303 |
| IT | Manuale dell'operatore | 133-142 | TR | Kullanım kılavuzu | 304-312 |
| JA | 取扱説明書 | 143-151 | VI | Sách hướng dẫn sử dụng | 313-321 |
| KO | 사용자 설명서 | 152-160 | ZH | 操作手册 | 322-330 |
| LT | Operatoriaus vadovas | 161-170 | | | |


EAC

## Popis výrobku

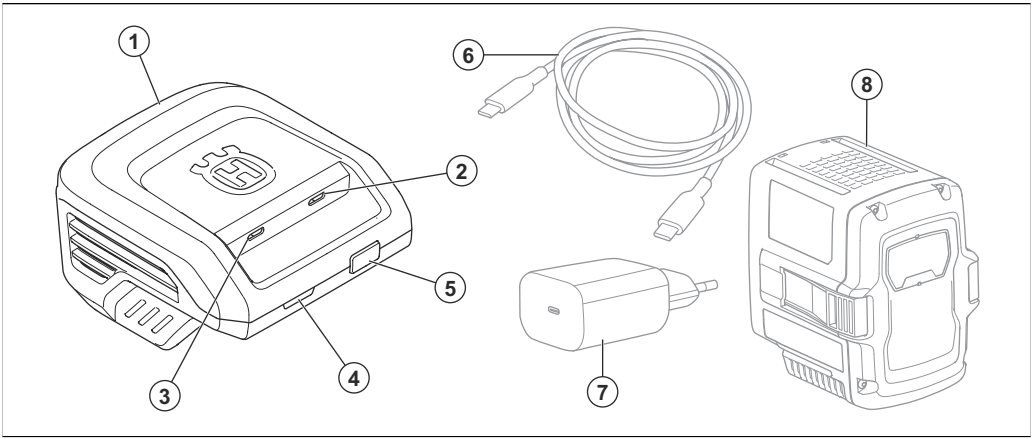


1. Nabíječka USB
2. Obousměrný port USB-C PD, vstup/výstup 100 W
3. Jednosměrný port USB-C PD, výstup 45 W
4. Kontrolka nabíjení a chyby
5. Tlačítko režimu vybíjení
6. Kabel USB
7. Napájecí adaptér USB
8. Baterie (příslušenství)

## Symboly na výrobku



Buďte opatrní a výrobek používejte správně. Tento výrobek může způsobit obsluze a dalším osobám vážné zranění.



Před použitím si pozorně prostudujte tento návod k používání a nepoužívejte výrobek, pokud návodu zcela nerozumíte.



Výrobek odpovídá příslušným směrnicím ES.



Tento výrobek vyhovuje platným předpisům Spojeného království.



Výrobek ani obal výrobku nelze zlikvidovat jako domácí odpad. Odevzdejte jej ve sběrném dvoře pro recyklaci elektrických a elektronických zařízení.



Výrobek používejte a skladujte pouze ve vnitřních prostorech.

**Povšimněte si:** Další symboly/štítky na výrobku se týkají certifikačních požadavků pro některé komerční oblasti.

## Poškození výrobku

Neneseme odpovědnost za poškození výrobku, pokud:

- byl výrobek nesprávně opraven,
- byl výrobek opraven pomocí součástí od jiného výrobce nebo součástí, které nejsou výrobcem schváleny,
- má výrobek příslušenství od jiného výrobce nebo příslušenství, které není výrobcem schváleno,
- výrobek nebyl opraven ve schváleném servisním středisku nebo schváleným odborníkem.

## Definice týkající se bezpečnosti

Varování, výstrahy a poznámky slouží jako upozornění na specifické důležité části návodu.



**VÝSTRAHA:** Používá se v případě nebezpečí úrazu nebo usmrcení obsluhy nebo okolních osob, pokud nejsou dodrženy pokyny uvedené v tomto návodu.



**VAROVÁNÍ:** Používá se v případě nebezpečí poškození výrobku, dalších materiálů či škod na majetku v blízkém okolí, pokud nejsou dodrženy pokyny uvedené v tomto návodu.

**Povšimněte si:** Používá se k poskytnutí dalších informací, které jsou nezbytné v dané situaci.

## Důležité bezpečnostní pokyny



**VÝSTRAHA:** Pozorně si přečtěte všechna

bezpečnostní upozornění a pokyny. Při nedodržení varování a pokynů může dojít k úrazu elektrickým proudem, požáru nebo vážnému zranění.

**Povšimněte si:** Uložte si veškerá upozornění a pokyny.

- Nabíječku USB 40-USB150X používejte výhradně s originálními bateriemi Husqvarna. Konkrétní baterie najdete v části *Technické údaje* *na strani 39*. Baterie jsou softwarově zašifrovány.
- Nepoužívejte baterie, které nejsou určené k dobíjení.
- Nabíječku USB nerozebírejte ani neopravujte.
- Nepřipojujte svorky nabíječky USB ke kovovým předmětům.
- Používejte schválený, nepoškozený napájecí adaptér USB.
- Pravidelně kontrolujte, zda kabel USB není poškozen. Pokud je kabel USB poškozený, okamžitě nabíječku USB odpojte.

- Pokud je kabel USB poškozený, vyměňte jej.
- Nabíječku USB nezvedejte za kabel USB. Když nabíječku USB odpojujete z elektrické zásuvky, tahejte za zástrčku.
- Všechny kabely včetně prodlužovací udržujte mimo dosah vody, oleje a ostrých hran. Dejte pozor, aby nebyl kabel USB přivřen ve dveřích, nezachytil se za plot a podobně.
- Baterii ani nabíječku USB nečistěte vodou.
- Nepoužívejte poškozenou nabíječku USB ani baterii.
- Nepoužívejte nabíječku USB, pokud hrozí nebezpečí blesku.
- Nabíječku USB používejte pouze uvnitř budov, například v obytných prostorách, v prostředí s dobrým prouděním vzduchu a správnou teplotou.
- Uchovávejte nabíječku USB mimo dosah slunečních paprsků. Nepoužívejte nabíječku USB venku a ve vlhku.
- S nabíječkou USB nemanipulujte mokrýma rukama.

- Nabíječku USB nepoužívejte v blízkosti hořlavých nebo korozivních materiálů. Vyjměte baterii z nabíječky USB a odpojte kabel USB od nabíječky USB, pokud zaznamenáte kouř nebo požár.
- Během provozu nabíječku USB nezakrývejte.
- Toto zařízení smí používat děti od 8 let a osoby se sníženými fyzickými, smyslovými nebo duševními schopnostmi nebo nedostatečnými zkušenostmi či znalostmi pod dozorem odpovědné osoby nebo pokud jim takováto osoba poskytne pokyny, které zajistí, že budou zařízení používat bezpečným způsobem. Děti si se zařízením nesmí hrát. Čištění a údržbu nesmí provádět děti bez dozoru.

## Provoz

- Nabíječku USB používejte pouze při okolních teplotách v rozsahu 5 až 40 °C.
- Baterie se nenabíjí, pokud je její teplota vyšší než 50 °C.
- Baterie se nenabíjí, pokud je její teplota nižší než 0 °C.

## Nabití baterie Husqvarna BLi-X 36V



**VAROVÁNÍ:** Zkontrolujte, zda jsou baterie, nabíječka USB a svorky na baterii čisté a suché. Nepřipojujte baterii do nabíječky USB, pokud je znečištěná nebo mokrá.

1. Připojte nabíječku USB k napájecímu adaptéru USB pomocí kabelu USB. Zkontrolujte, zda je kabel USB připojen k obousměrnému portu nabíječky USB.

2. Připojte napájecí adaptér do elektrické zásuvky. Kontrolka nabíjení na nabíječce USB 1x blikne červeně, 1x zeleně a 1x žlutě.



**VAROVÁNÍ:** Napájecí adaptér zapojujte pouze do zásuvky s hodnotami napětí a frekvence uvedenými na typovém štítku.

3. Připojte baterii k nabíječce USB. Když je baterie správně připojena, kontrolka nabíjení na nabíječce USB bude svítit zeleně.

**Povšimněte si:** Výchozím režimem je nabíjení baterie Husqvarna BLi-X 36V. V důsledku toho není nutné zahájit nabíjení stisknutím tlačítka režimu vybíjení na nabíječce USB.

4. Stisknutím tlačítka stavu nabití na baterii zobrazíte stav nabíjení baterie. Až se rozsvítí všechny kontrolky nabíjení na baterii, baterie je plně nabitá.

**Povšimněte si:** Kontrolka nabíjení na nabíječce bude během procesu nabíjení svítit zeleně.

5. Vyjměte baterii z nabíječky USB a vytáhněte napájecí adaptér ze zásuvky.

## Nabíjení zařízení USB

1. Pomocí kabelu USB připojte zařízení USB k portu na nabíječce USB. Výstupní výkon je dostupný z obou portů USB. Zvolte optimální úroveň výkonu pro vaše zařízení.
2. Připojte baterii k nabíječce USB. Zkontrolujte, zda je baterie správně vložená.
3. Stiskněte tlačítko režimu vybíjení na nabíječce USB. Ukazatel nabíjení na nabíječce USB svítí zeleně a spustí se nabíjení zařízení USB.

**Povšimněte si:** K nabíjení baterie Husqvarna BLi-X 36V používejte napájecí adaptér USB s minimálním příkonem 30 W. Ujistěte se, že adaptér splňuje tento požadavek.

**Povšimněte si:** Výchozím režimem je nabíjení baterie Husqvarna BLi-X 36V. V důsledku toho je nutné zahájit nabíjení zařízení USB stisknutím tlačítka režimu vybíjení na nabíječce USB.

Po dokončení nabíjení dlouze stiskněte tlačítko režimu vybíjení, dokud kontrolka na nabíječce USB nezhasne, nebo vyjměte baterii z nabíječky USB. Tím zabráníte ztrátě úrovně nabití baterie.

## Odstraňování problémů

| Příznaky | Možné závady | Možné řešení |
|---|---|---|
| Kontrolka nabíjení na nabíječce USB svítí žlutě.<br><br>Kontrolka teploty na baterii svítí nebo bliká chybová kontrolka na baterii. | Baterie je příliš studená nebo příliš horká pro použití nebo nabíjení. | Pokud je baterie příliš horká, nechte teplotu baterie klesnout. Pokud je baterie příliš studená, přesuňte ji dovnitř. Když má baterie správnou teplotu, lze ji znovu použít nebo nabít.<br><br>Dodržujte teplotní rozsah pro provoz, viz část *Provoz na strani 36*. Uchovávejte nabíječku USB mimo dosah slunečních paprsků. Pokud problém přetrvává, kontaktujte svého prodejce. |
| Kontrolka nabíjení na nabíječce USB svítí žlutě. Chybová kontrolka na baterii svítí. | U baterie došlo ke kritické chybě. | Obraťte se na svého prodejce. |
| Kontrolka nabíjení na nabíječce USB svítí červeně. | U nabíječky USB došlo ke kritické chybě. | Obraťte se na svého prodejce. |

## Přeprava a skladování

- Odpojte napájecí zástrčku a vyjměte baterii z nabíječky.
- Během přepravy musí být výrobek bezpečně upevněný, aby se zabránilo jeho poškození a nehodám.
- Skladujte výrobek na uzamčeném místě, aby se zamezilo přístupů dětí a neoprávněných osob.
- Uchovávejte výrobek na suchém a čistém místě chráněném před mrazem s vhodnou teplotou.

- Uložte výrobek na místo, kde je teplota v rozsahu 5 až 25 °C. Uchovávejte výrobek mimo dosah slunečních paprsků.
- Skladujte baterii mimo nabíječku USB.

## Likvidace

Výrobky Husqvarna nepatří do domovního odpadu a musí být zlikvidovány výhradně způsobem uvedeným v tomto návodu.

- Dodržujte místní požadavky ohledně likvidace a platné předpisy.
- Nabíječku USB a její balení je třeba recyklovat na příslušném sběrném místě.
- Další informace o recyklaci a likvidaci baterie získáte od místního prodejce Husqvarna.

## Technické údaje

Technické údaje jsou uvedeny na typovém štítku nabíječky USB.

Schválené baterie pro nabíječku USB:

| | 40-B140X | 40-B220X | 40-B330X | 40-B540X |
|---|---|---|---|---|
| Typ | Li-ion baterie | Li-ion baterie | Li-ion baterie | Li-ion baterie |
| Kapacita baterie, Ah | 4 | 6 | 9 | 15 |
| Jmenovité napětí, V | 36 | 36 | 36 | 36 |
| Hmotnost, kg/lb | 1,2/2,6 | 1,4/3,2 | 1,9/4,3 | 2,9/6,4 |

Husqvarna®

www.husqvarna.com

Original instructions
الإرشادات الأصلية
Оригинални инструкции
Původní pokyny
Originale instruktioner
Originalanweisungen
Αρχικές οδηγίες
Instrucciones originales
Originaaljuhend
Alkuperäiset ohjeet
Instructions d'origine

Originalne upute
Eredeti útmutatás
Istruzioni originali
取扱説明書原本
원본 설명서
Originalios instrukcijos
Lietošanas pamācība
Arahan asal
Originele instructies
Originale instruksjoner
Oryginalne instrukcje

Instruções originais
Instrucțiuni inițiale
Оригінальні інструкції
Оригинальные инструкции
Pôvodné pokyny
Izvirna navodila
Originalna uputstva
Bruksanvisning i original
Orijinal talimatlar
Các chỉ dẫn ban đầu
原始说明




1144534-38



2026-01-21