HONDA

Motorový křovinořez
UMK425E * UMK435E



Návod k obsluze
(překlad originálu)
a Servisní knížka

ZAREGISTRUJTE
zakoupený stroj a získejte záruku 5 let

Registraci uděláte na našich webových stránkách www.hondastroje.cz nebo použijte tento QR kód.
HONDA

Honda France Manufacturing S.A.S.
Pôle 45 – Rue des Chantaigniers
45140 ORMES – FRANCE

CZ
3KVL6610
22/01/2021

OBSAH :

ÚVOD..... 4
Bezpečnostní pokyny..... 4
Jak identifikovat verzi stroje..... 4
1. BEZPEČNOSTNÍ INSTRUKCE.....5
2. VÝZNAM ŠTÍTKŮ 8
Výrobní štítek.....9
3. POPIS SOUČÁSTÍ STROJE 10
Obsah vaku s příslušenstvím..... 11
4. KOMPLETACE A MONTÁŽ STROJE.....11
Řidítka a rukojeti..... 11
Montáž ochranných krytů..... 12
Montáž žacích nástrojů..... 13
Montáž a seřízení postroje..... 14
5. PŘÍPRAVA PŘED POUŽITÍM.....15
Vyvážení křovinořezu..... 15
Doplnění paliva..... 17
Skladování paliva..... 18
Použití benzínu s obsahem alkoholu.....18
Doplnění motorového oleje..... 19
Pokyny před spuštěním..... 20
6. SPUŠTĚNÍ A VYPNUTÍ MOTORU.....21
Studený start..... 21
Teplý start.....22
Vypnutí motoru.....23
7. POUŽITÍ..... 24
Použití strunové hlavy..... 24
Použití travního kotouče.....25
Použití pilového kotouče..... 26
8. ÚDRŽBA.....27
Doplňování žací struny..... 27
Broušení žacích kotoučů..... 28
Seřízení karburátoru..... 29
Kontrola zapalovací svíčky..... 29
Výměna motorového oleje.....30
Údržba vzduchového filtru..... 31
Mazání převodové hlavy.....32
Tabulka pravidelné údržby..... 32
9. DIAGNOSTIKA PŘÍPADNÝCH ZÁVAD.....33
10. PŘEPRAVA A SKLADOVÁNÍ.....34
Skládání ovládacích řidítek..... 35
Zprovoznění stroje po delším skladování..... 35
11. PŘÍSLUŠENSTVÍ..... 36
12. SPECIFIKACE..... 37
13. SEZNAM VYBRANÝCH SERVISŮ..... 38
14. PŘEHLED HLAVNÍCH EVROPSKÝCH ZASTOUPENÍ HONDA POWER EQUIPMENT..... 39
15. PROHLÁŠENÍ O SHODĚ..... 40
16. SERVISNÍ KNÍŽKA.....42
Záruční podmínky..... 44
Potvrzení o provedení předprodejní kontroly.....46
Záznamy o provedených servisních prohlídkách.....47
Záznamy o provedení oprav v autorizovaném servisu..... 51

ÚVOD

Vážený zákazníku,
Právě jste se stal majitelem křovinořezu značky a my Vám děkujeme za důvěru, kterou nám tímto prokazujete.
Cílem tohoto návodu k obsluze je seznámit Vás s novým strojem a poskytnout Vám informace o bezpečnosti, provozu a správné údržbě.
Díky výkonům a provedení nejsou křovinořezy Honda určeny pro profesionální použití.
S cílem poskytovat zákazníkům jak výhody nejnovějších technologií, vybavení a materiálů, tak i předávat naše zkušenosti, jsme neustále nuceni vylepšovat a upravovat jednotlivé modely v celé šíři nabídky. Proto mnoho informací a charakteristik obsažených v tomto návodu k obsluze může být v průběhu času změněno bez jakéhokoliv předchozího upozornění.
Ilustrace v tomto návodu odpovídají co možná nejpřesněji skutečným strojům a slouží k ilustraci nejdůležitějších činností.
V případě jakýchkoliv nejasností, otázek či připomínek týkajících se křovinořezu Honda kontaktujte svého autorizovaného prodejce Honda Power Equipment.
Na tento návod je třeba nazírat jako na součást křovinořezu, která nesmí být v případě dalšího prodeje oddělena.
Doporučujeme řádně prostudovat reklamační řád a seznámit se s právy a odpovědností. Reklamační řád je součástí servisní knížky, která je součástí tohoto návodu.
Žádná z částí tohoto vydání nesmí být reprodukována bez písemného souhlasu firmy HONDA nebo jejího výhradního zastoupení.

BEZPEČNOSTNÍ POKYNY

Pro Vaši bezpečnost a komfortní provoz důrazně doporučujeme prostudovat celý návod k obsluze. Zvláštní pozornost věnujte takto zdůrazněným pokynům :

Varování !!!
V případě nedodržení uvedených pokynů varujeme před případným nebezpečím vážného poranění či ohrožení života.

Upozornění !
V případě nedodržení uvedených pokynů upozorňujeme na nebezpečí poranění či poškození vybavení.

Poznámka :
Podává užitečné informace.

Dojde-li k poruše nebo v případě jakýchkoliv nejasností se obraťte na svého autorizovaného prodejce firmy HONDA POWER EQUIPMENT.

JAK IDENTIFIKOVAT VERZI STROJE

				
UEET		●	●	●
LEET	●		●	●

1. BEZPEČNOSTNÍ INSTRUKCE

Před zahájením prací s křovinořezem Honda přečtěte a pečlivě prostudujte tento návod k obsluze. Věnujte zvýšenou pozornost odstavcům označeným jako:

Varování !!!
V případě nedodržení uvedených pokynů varujeme před případným nebezpečím vážného poranění či ohrožení života.

Upozornění !
V případě nedodržení uvedených pokynů upozorňujeme na nebezpečí poranění či poškození vybavení.

Poznámka :
Podává užitečné informace.



Tato značka Vás upozorňuje na nebezpečí při provádění konkrétních úkonů. Dodržujte proto bezpečnostní instrukce určené pro konkrétní úkon označené touto značkou doplněnou příslušným alfanumerickým kódem.

SEZNÁMENÍ SE SE STROJEM A JEHO POUŽITÍM

A1 Všechny pokyny si pečlivě pročtěte a prostudujte. Dobře se seznamte s ovládacími prvky a se zásadami jejich správného použití. Naučte se správný způsob jak rychle zastavit motor.

A2 Křovinořez používejte pouze k těm účelům, ke kterým je určen:
- k sekání trávy pomocí nylonové struny kolem pevných překážek, stromů, plotů, kamenů skalek, zdí a pod. stejně tak jako dokončovací práce v těžko dostupných místech pro ručně vedenou sekačku.
- K sekání vysoké trávy nebo náletových rostlin, plevele a pod. pomocí 3-zubým travním kotoučem.
- Jakékoli jiné použití může být nebezpečné a mohlo by též vést k poškození stroje či poranění obsluhy.

A3 Práci či jakoukoliv manipulaci se sekačkou nikdy nedovolte dětem či osobám neznalým těchto předpisů. Místní zákonná opatření mohou omezit dolní věkovou hranici pro obsluhující osobu.

A4 Křovinořez nepoužívejte pokud:
- jsou v těsné blízkosti lidé (zvláštní pozornost věnujte především dětem) nebo domácí zvířata. Dodržujte bezpečnou vzdálenost nejméně 15 m od každého, kdo by mohl být zasažen. Stroj smí ovládat pouze jedna osoba.
- je obsluhující osoba pod vlivem alkoholu, léků nebo požila látky, o nichž je známo, že ovlivňují úsudek nebo schopnost rychlé reakce.
- pokud v případě použití nylonové struny není namontován a řádně zajištěn dodatečný kryt se zařezávacím břitem žací struny.
- Pokud není namontován některý z ochranných krytů nebo je kryt poškozen.

A5 Stroj nijak neupravujte a nemodifikujte. Riskujete tím možnost vážného poškození stroje či poranění obsluhy.

A6 Mějte na paměti, že vlastník nebo uživatel stroje je zodpovědný za případné nehody nebo ohrožení, jimž vystaví jiné lidi či jejich majetek.

PŘÍPRAVA PŘED POUŽITÍM

B1 Při sekání používejte vždy pevnou obuv a vhodný pracovní oděv (dlouhé kalhoty). Křovinořez nikdy neprovozujte naboso nebo v sandálech! Používejte ochranné pomůcky zraku a sluchu a pracujte v ochranných rukavicích.

B2 Pečlivě prozkoumejte travnatou plochu, na níž má být křovinořez použit, a odstraňte všechny předměty, které by případně mohly být křovinořezem vymrštěny (kameny, větve, dráty, plechovky, atd.)

B3 Varování !!!!

- **Palivo do motoru je vysoce hořlavé.**
- **Palivo skladujte pouze v nádobách pro tento účel speciálně určených.**
- **Palivo doplňujte pouze na otevřeném či dobře větraném prostranství. Během doplňování paliva či při jakékoli jiné manipulaci s palivem nekuřte a nemanipulujte s otevřeným ohněm.**
- **Palivo doplňujte pouze s motorem v klidu. Nikdy neotvírejte palivovou nádrž a palivo nedoplňujte za chodu motoru nebo v případě, že je motor horký.**
- **Pokud dojde k rozlití benzínu, motor nestartujte. Odstraňte křovinořez z plochy, kde bylo palivo rozlito, a vyvarujte se vytvoření jakéhokoliv možného zdroje vznícení. V použití křovinořezu pokračujte až po vypaření rozlitého paliva a rozptýlení palivových výparů.**
- **Bezpečně uzavřete uzávěry palivové nádrže a nádoby pro skladování paliva.**

B4 V případě poškození tlumiče výfuku, tlumič vyměňte.

B5 Před použitím křovinořezu vždy pečlivě křovinořez prohlédněte a zejména pak čepel žacího nástroje; zkontrolujte, zda upnutí ochranných krytů je v pořádku a žací nástroje nejsou opotřebené či poškozené. Opotřebené nebo poškozené čepele a ochranné kryty vždy vyměňte.

B6 Přesvědčete se, že ovládací rukojeť a popruhy jsou ve správné poloze a že je křovinořez řádně vyvážen. Správné vyvážení je popsáno níže v návodu k obsluze.

B7 Volnoběžné otáčky motoru musí být takové, aby nedocházelo při volnoběhu k unášení žacího nástroje.

B8 V případě travního kotouče, vždy po ukončení práce navlečte na kotouč ochranný kryt.

- Vypínač motoru uveďte do polohy STOP a sejměte fajfku ze zapalovací svíčky;
- Při práci používejte ochranné rukavice.

PROVOZ KŘOVINOŘEZU

C1 Nespouštějte motor v uzavřené místnosti, kde se mohou kumulovat toxické výfukové plyny.

C2 Sekejte pouze za denního světla nebo za dobrého umělého osvětlení.

C3 Pokud možno, vyvarujte se použití křovinořezu v mokré trávě, kde je velice kluzko.

C4 Při práci s křovinořezem dbejte vždy na bezpečnou vzdálenost obsluhy od rotujícího žacího nástroje.

C5 Při práci s křovinořezem pouze choďte, nikdy neběhejte a vždy udržujte stabilní postoj. Vyhněte se při práci např. kamenům, spadlým větvím ze stromů a vůbec všemu, co by mohlo být křovinořezem vymrštěno.

C6 Při sečení trávy ve svahu mějte vždy stabilní postoj a sekejte vždy napříč svahem, podél vrstevnice, nikdy ne nahoru a dolů.

C7 Při pohybu sekačky ve svahu buďte obzvláště pozorní při změně směru pohybu.

C8 Nikdy neseřizujte svépomocí motor tak, aby jeho pracovní otáčky převyšovaly povolenou mez.

C9 Před startováním motoru dbejte, aby ve vzdálenosti mi. 15 m nebyl přítomen nikdo postranní a aby v prostoru žacího nástroje nebyl nikdo postranní či jakékoliv nežádoucí předměty. Dbejte, aby křovinořez ležel na zemi ve stabilní poloze.

C10 Při startování motoru dbejte všech bezpečnostních pravidel tak, aby nedošlo k poranění osob.

C11 Zastavte motor a odpojte svíčku v následujících případech:

- před prováděním jakékoliv činnosti v prostoru žacího nástroje;
- před započetím jakýchkoliv servisních prací, kontrolou a čištěním křovinořezu;
- Motor může být v chodu pouze při seřizování karburátoru, či volnoběžných otáček motoru;
- dbejte, aby při seřizování motoru za chodu nebyl v prostoru žacího nástroje nikdo postranní či jakékoliv nežádoucí předměty. Dbejte, aby křovinořez ležel na zemi ve stabilní poloze;
- po zasažení cizího předmětu. Prohlédněte, zda není křovinořez poškozen, v případě nutnosti opravte a až po uvedení do normálního stavu můžete pokračovat v práci;
- V případě abnormálních vibrací křovinořezu (okamžitě zjistěte a odstraňte příčinu vibrací).

C12 Motor zastavte v následujících případech:

- Vždy, když necháváte křovinořez bez dozoru;
- Před každým tankování paliva;
- Při jakémkoliv transportu či přenášení křovinořezu.

C13 Se všemi pevnými žacími kotouči hrozí nebezpečí tzv. „kopnutí“ stroje při kontaktu žacího nástroje o pevnou překážku.
C14 Použití nástrojů a příslušenství jiných, než je doporučeno Hondou může vést k poškození stroje a takové poškození nemůže být kryto zárukou.

ÚDRŽBA A SKLADOVÁNÍ

D1 Všechny matky, svorníky a šrouby musí být řádně dotaženy tak, aby zařízení bylo v bezpečném a provozuschopném stavu. Pravidelná údržba je základním předpokladem pro zajištění bezpečnosti uživatele a zachování provozuschopnosti a vysokého výkonu křovinořezu.
D2 V zájmu bezpečnosti nepoužívejte stroj s opotřebovanými nebo poškozenými díly. Díly musí být vyměněny a nikoliv opraveny. Pro jejich výměnu používejte originální náhradní díly Honda (čepele by měly vždy být označeny symbolem). Náhradní díly nedostatečné kvality mohou poškodit zařízení a mohou ohrozit Vaši bezpečnost. Při použití neoriginálních náhradních dílů zaniká nárok na záruku.
D3 Při demontáži či instalaci žacího nástroje používejte silné pracovní rukavice.
D4 Zařízení s benzínem v nádrži nikdy neuskladňujte uvnitř budovy, kde by se výpary mohly dostat do kontaktu s otevřeným ohněm, jiskrou nebo zdrojem vysoké teploty.
D5 Skladujte v suchém čistém místě z dosahu dětí.
D6 Před uskladněním v jakémkoliv uzavřeném prostoru nechte motor vychladnout.
D7 Z důvodu snížení rizika požáru zajistěte, aby křovinořez a obzvláště motor, tlumič výfuku, chladící žebrování a také místo uložení náhradního benzínu byly zbaveny zbytků trávy, listí anebo nadměrného množství maziva.
D8 Při transportu či před uskladněním je nezbytné, aby na žacím kotouči byl nainstalován ochranný kryt.
D9 V případě vypouštění paliva práce provádějte v dobře větraném prostoru při vychladlém motoru, nekuřte a zabraňte přístupu s otevřeným ohněm.
D10 V zájmu ochrany životního prostředí postupujte při manipulaci s ropnými látkami a s obaly v souladu se všeobecně platnými předpisy.

2. VÝZNAM ŠTÍTKŮ

Váš motorový křovinořez musí být provozován s nejvyšší opatrností. Z těchto důvodů je křovinořez opatřen různými nálepkami tak, aby upozornily obsluhu na druh nebezpečí. Jejich význam je vysvětlen níže. Nálepky jsou součástí stroje a nesmějí být za žádných okolností snímány. V případě poškození kontaktujte svůj autorizovaný servis Honda Power Equipment.
Důrazně upozorňujeme na nutnost pečlivého prostudování tohoto návodu pro obsluhu a zvláště bezpečnostních instrukcí. (viz. str. 5)

VÝZNAM VAROVNÝCH ŠTÍTKŮ

A. Max. povolené otáčky žacího nástroje

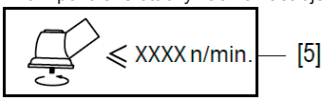

B. Všeobecné pokyny

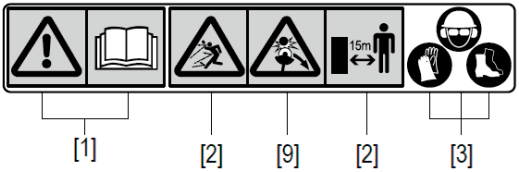

C. Povolené typy žacích nástrojů při standardním ochranném krytu

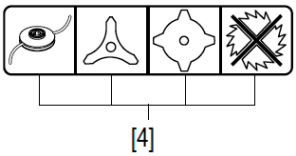

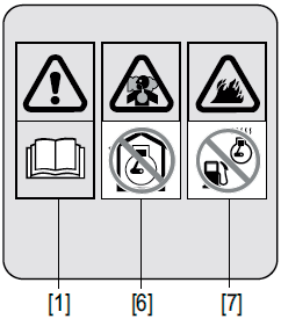

[1] **Výstraha !!! Před použitím křovinořezu si pečlivě prostudujte návod pro obsluhu.**
[2] **Výstraha !!! Nebezpečí vymrštěných předmětů. V pracovním prostoru křovinořezu či v jeho nebezpečné blízkosti do 15 m by se neměly vyskytovat žádné postranní osoby.**
[3] Při sekání používejte vždy pevnou obuv a vhodný pracovní oděv (dlouhé kalhoty). Křovinořez nikdy neprovozujte naboso nebo v sandálech! Používejte ochranné pomůcky zraku a sluchu a pracujte v ochranných rukavicích.
[4] Křovinořez je konstruován výhradně pro použití travních kotoučů či strunové hlavy. Při použití standardního krytu není přizpůsoben k používání pilových kotoučů. (pouze speciální sada pilového kotouče za příplatek).
[5] Max. povolené otáčky žacího nástroje.
[6] Motor za chodu produkuje toxický kysličník uhelnatý. Motor nestartujte v uzavřených prostorech.
[7] Benzín je vysoce hořlavá látka. Před každým tankováním vypněte motor.

VÝROBNÍ ŠTÍTEK

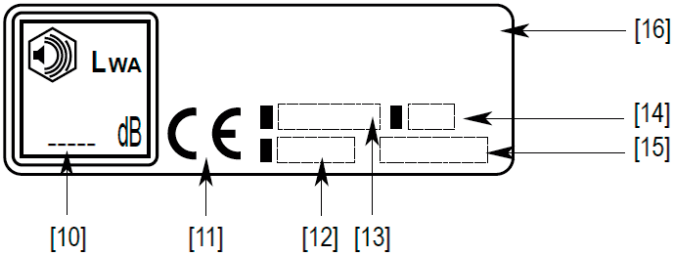

[10] Garantovaná hladina hluku dle směrnice 2000/14/EC, 2005/88/EC
[11] Potvrzení shody se směrnicemi 2000/14/EC, 2004/108/EC, 2005/88/EC, 2006/42/EC
[12] Model – Typ
[13] Model – Označení
[14] Rok výroby
[15] Výrobní číslo křovinořezu
[16] Jméno a adresa výrobce

3. POPIS SOUČÁSTÍ STROJE

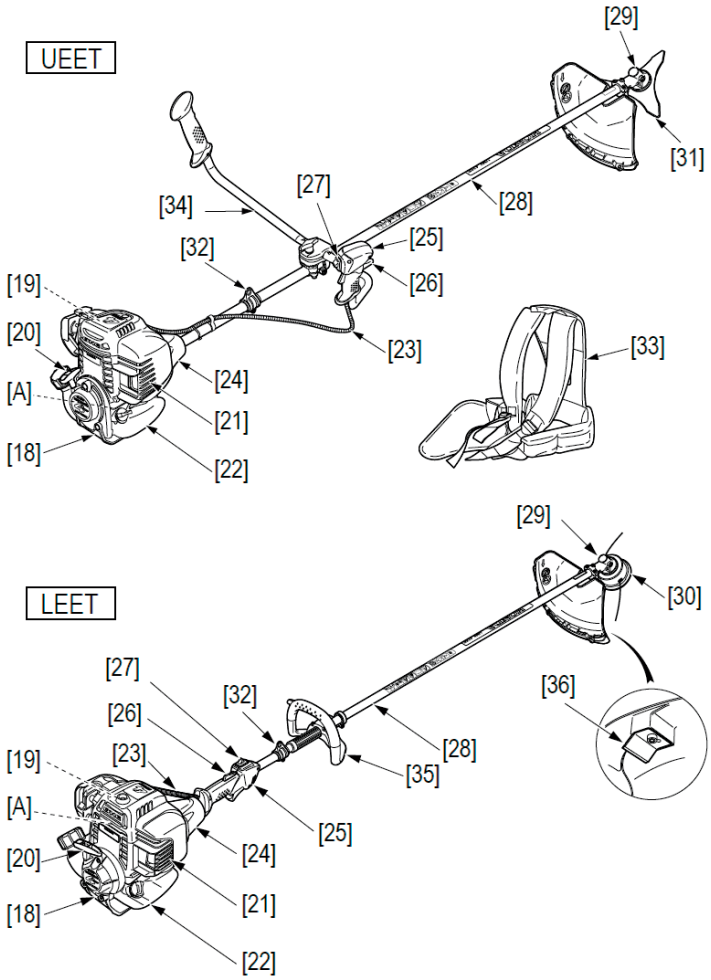

[18] Motor
[19] Zapalovací svíčka
[20] Ruční startér
[2119] Vzduchový filtr
[22] Palivová nádrž
[23] Lanko ovládání plynu
[24] Těleso odstředivé spojky
[25] Ovládací rukojeť
[26] Páčka ovládání plynu
[27] Vypínač motoru START - STOP
[28] Nosník náhonu
[29] Úhlová převodovka
[30] Strunová hlava
[31] Trojzubý travní kotouč
[32] Závěs pro postroj
[33] Komfortní závěsný postroj
[34] Ovládací řidítka
[35] Obloukové madlo
[36] Zařezávací břit délky žací nylonové struny

OBSAH VAKU S PŘÍSLUŠENSTVÍM

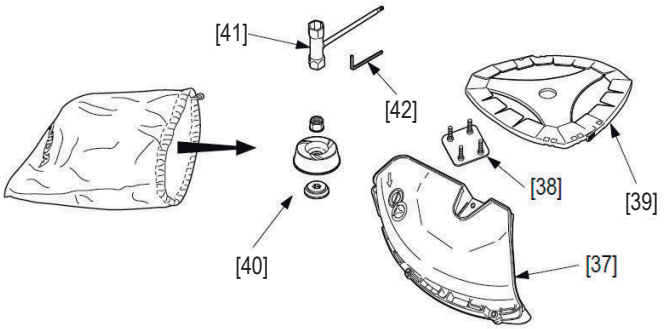

[37] Ochranný kryt čepele žacího nástroje
[38] Šroub a podložka
[39] Trojzubý travní kotouč s ochranným krytem
[40] Středící podložka, distanční miska, matice
[41] Kombinovaný trubkový klíč
[42] Imbusový klíč

4. KOMPLETACE A MONTÁŽ STROJE

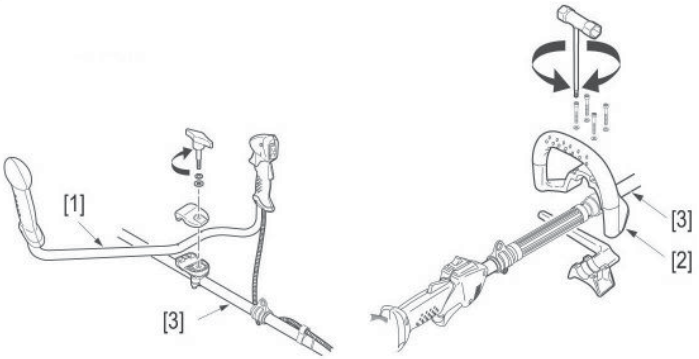

BEZPEČNOST A1 A4 B3 C11 D3

ŘIDÍTKA A RUKOJETI

Ovládací řidítka (1) (typ U) či ovládací oblouková rukojeť (2) (typ L) je nezbytné namontovat na převodovou trubku křovinořezu (3).

Upozornění!
Pro model s ovládacími řidítky (typ U): Umístěte řidítka do upínacího třmenu tak, aby třmen byl mezi dvěma šipkami [4] na trubce řidítek.

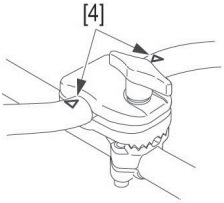

K montáži použijte přiložené nářadí v základní výbavě křovinořezu, součástí kterého jsou:

[5] Kombinovaný trubkový klíč

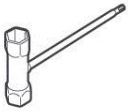

[6] Imbusový klíč



MONTÁŽ OCHRANNÝCH KRYTŮ

Součástí dodávky křovinořezu jsou ochranné bezpečnostní kryty.

Pro montáž horní části ochranného krytu (1) použijte čtyř šroubů (8) a podložky (7) dodávaných společně se strojem. Pro dotažení použijte hvězdičkového nástavce.
Pro montáž využijte dvou montážních otvorů na úhlové převodové hlavě (6).

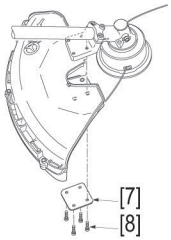

Pro použití strunové hlavy:
Namontujte dvě části krytu (9) a (110) a zacvakněte na své místo a zajistěte dotažením tří pojistných šroubů s podložkami jak je znázorněno na obr.

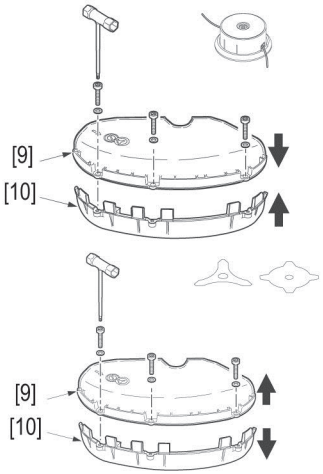

Pro použití travního kotouče:
Nemontujte spodní díl (10).

Výstraha !!! (Pouze pro model UMK435E2UEET)
Pro použití pilového kotouče Honda (11) (příslušenství za příplatek) je nezbytné standardní ochranný kryt nahradit speciálním ochranným krytem Honda (12). Montáž tohot krytu je stejná jako u standardního ochranného krytu.

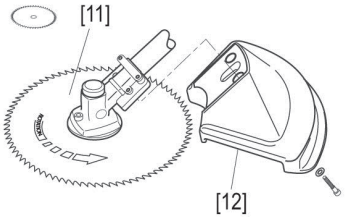

MONTÁŽ ŽACÍCH NÁSTROJŮ



Upozornění!
Zvláštní pozornost věnujte montáži distanční podložky (15).
Prolisovanou částí musí směřovat k úhlovému převodu (17).

Strunová hlava
Strunovou hlavu společně s podložkou (15) našroubujte na hřídelku převodové úhlové hlavy otáčením po směru hodinových ručiček a řádně dotáhněte.
Ke znehybnění převodů použijte imbusového nástavce (16).

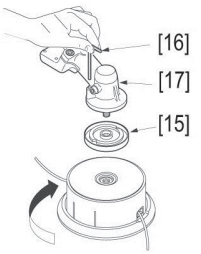

Trojzubý travní kotouč
Žací kotouč umístěte mezi podložky (15) a (19) tak, aby drážky řádně dosedly na hřídelku převodové úhlové hlavy.
Nainstalujte distanční misku (20).
Ke znehybnění převodů použijte imbusového nástavce (16). Celou sestavu zajistěte řádným dotažením pojistné matice (21) použitím vhodného nástavcového klíče.

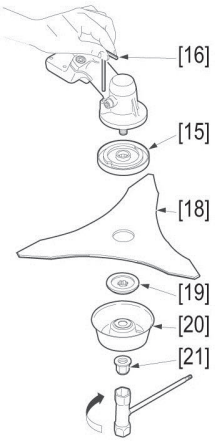

Pilový kotouč (pouze jako příslušenství za příplatek)

Výstraha !!!
Použití pilového kotouče je zakázáno na jiných modelech než na UMK435E2UEET a UMK435E2LEET. Pilový kotouč musí být použit výhradně se speciálním ochranným krytem (22).

Montáž pilového kotouče je stejná jako u trojzubého (čtyřzubého) kotouče.

Upozornění!
Šipka (23) znázorněná na pilovém kotouči musí směřovat stejným směrem jako na ochranném krytu (22).

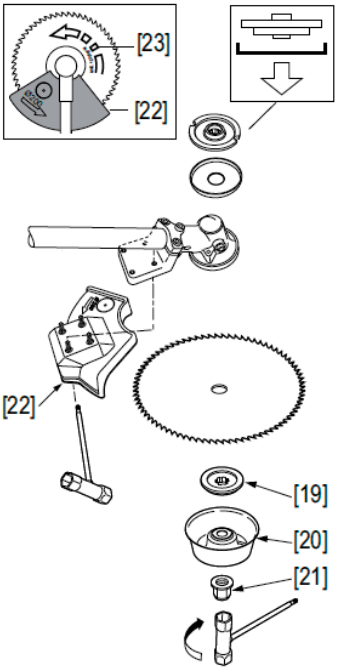

MONTÁŽ A SEŘÍZENÍ POSTROJE

Výstraha !!!
Ve smyslu maximální bezpečnosti a pohodlí obsluhy je velmi důležité, aby postroje byly řádně seřízeny dle konkrétní postavy tak, aby bylo možno křovinořez ovládat s max. možnou mírou komfortu a aby byl zavěšený křovinořez řádně vyvážen.

Křovinořezy jsou dodávány s dvouramenním postrojem komfortního typu (24).
Postroj si oblečte a zajistěte přezkou (25).
Délku jednotlivých popruhů nastavte pomocí utahovacích přezek (26).

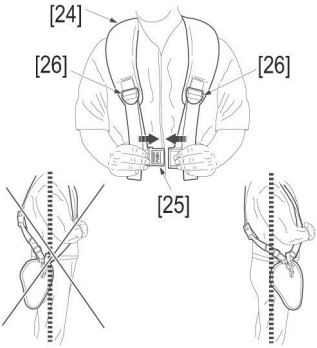

5. PŘÍPRAVA PŘED POUŽITÍM

VYVÁŽENÍ KŘOVINOŘEZU

Oblečte si upínací postroj tak, aby byla rychloupínací přezka na Vašem pravém boku.
Křovinořez zavěšte na karabinu popruhu jak je znázorněno na obr. [1].

[1]

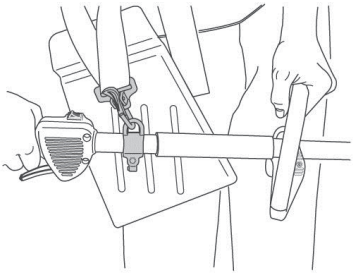

Vyváženost stroje je nutné kontrolovat při namontovaném žacím nástroji a do poloviny naplněnou palivovou nádrží.

Uchopte křovinořez takovým způsobem, aby byl žací nástroj při uchopení oběma rukama souběžně se zemí.
V případě použití žacího kotouče je nutné použít i distanční misku (viz. str.14)
Křovinořez je řádně vyvážen pokud se žací nástroj lehce dotýká země jak je znázorněno na obr. [2].

[2]



[2]



Pro ideální vyvážení je nutné, aby k nadzvednutí žacího nástroje nad úroveň země bylo za potřebí pouze neznatelné úsilí rukou.

Pokud žací mechanizmus padá silou na zem, je nutné posunout závěsnou karabinu [4] mírně vpřed. Pokud má naopak žací nástroj tendenci stoupat vzhůru, je nutné naopak posunout závěsnou karabinu [4] mírně vzad.
Pro uvolnění a zajištění závěsné karabiny [4] použijte hvězdičkového nástavce [3].

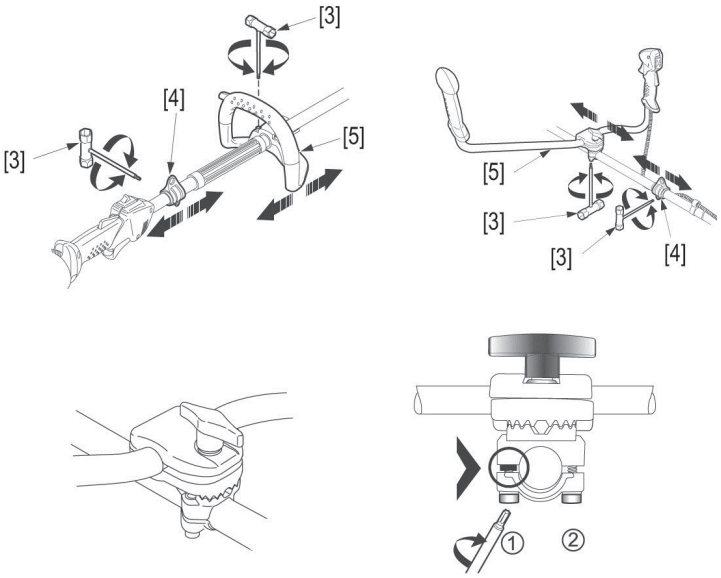

Upozornění ! (pro typ U)
Při posouvání řidítek dbejte, aby nedošlo k nadměrnému napnutí bowdenu ovládání plynu. Páčka ovládání plynu musí chodit volně a plynule.

Polohu ovládacích řidítek či obloukové rukojeti seřiďte tak, aby Vaše ruce byly v přirozené poloze.

Při každé změně polohy ovládací rukojeti překontrolujte vyváženost křovinořezu.

Pro názornost jsou níže uvedeny výchozí hodnoty nastavení:

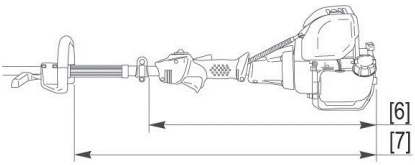

	UMK425E	UMK435E
	LEET	
[6]	530 mm	545 mm
[7]	760 mm	775 mm

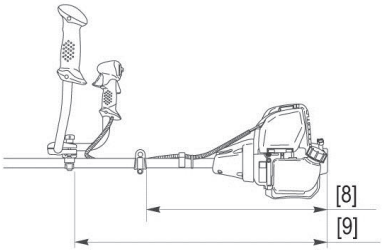

	UMK425E	UMK435E
	UEET	
[8]	490 mm	500 mm
[9]	740 mm	750 mm

DOPLNĚNÍ PALIVA



Výstraha !!!
S rostoucí teplotou okolí přirozeně roste i tlak uvnitř palivové nádrže. Buďte opatrní při otevírání palivové nádrže, aby nedošlo k nežádoucímu vystříknutí paliva. Kanystr s palivem by měl být uskladněn v chladném místě a nepřicházet v žádném případě do styku s přímým slunečním svitem.

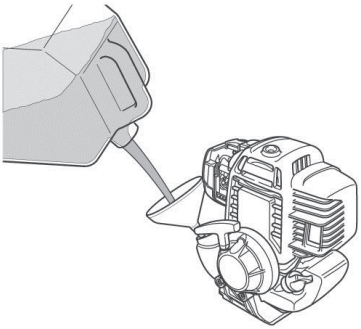

	UMK425E	UMK435E
Objem palivové nádrže	0,58 l	0,63 l
Doporučené palivo	Bezolovnatý benzín NATURAL 95	

Upozornění !

- *Před každým tankováním vypněte motor a očistěte okolí plnícího hrdla palivové nádrže tak, aby se do nádrže nedostaly žádné nečistoty.*
- *Pro nalévání paliva použijte vhodnou nálevku, či použijte kanystr s vhodným nalévacím hrdlem.*
- *Pro snadné tankování, umístěte křovinořez do pracovní polohy.*
- *Ujistěte se, že je křovinořez ve stabilní poloze, aby nedošlo k nežádoucímu převržení na bok a následné rozlití paliva.*

SKLADOVÁNÍ PALIVA

Poznámka:

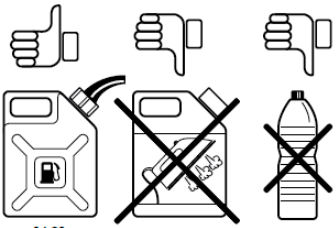
[10]

- Kvalitativní složení benzínu se může měnit v závislosti na oblasti, kde stroj provozujete a benzín se může kazit a zoxidovat velmi rychle. Ke zkažení či oxidaci benzínu může dojít během 30 dní a takové palivo může způsobit poškození karburátoru a palivového systému. Poraďte se se svým lokálním dealerem jak správně benzín skladovat.
- Během skladování se benzín kazí a zvětrává. Starý benzín způsobuje obtíže při startování a zanechává v palivovém systému gumové usazeniny podobné pryskyřici, které palivový systém zanášejí. Pokud necháte benzín zvětrat nebo se zkazit v palivovém systému vašeho stroje během uskladnění, hrozí nutnost čištění nebo opravy palivové soustavy nebo výměna dílů.
- Benzín uchovávejte při stálé pokojové teplotě výhradně v nádobách speciálně určených ke skladování automobilových benzínů (hydrokarbonů) [10]. Doba, po kterou můžete benzín ponechat v palivové nádrži a karburátoru aniž by došlo k funkčním problémům je proměnná v závislosti na faktorech jako jsou typ benzínu, teplota uskladnění, zdali je nádrž zaplněna zcela nebo jen částečně. Vzduch v částečně zaplněné palivové nádrži způsobuje zkažení benzínu. Problémy s kazivostí benzínu se mohou projevit během několika měsíců nebo dokonce dříve, pokud tankujete zkažený benzín.
- Honda nenese žádnou odpovědnost za vady na palivovém systému z důvodu použití nesprávného typu paliva, paliva znečištěného či jinak kontaminovaného a zvětralého, starého nebo jinak znehodnoceného stářím či nesprávným skladováním. Takové závady nemohou být kryty zárukou.
- Kvalita bezolovnatých benzínů silně závisí na stáří benzínu. Převážná část bezolovnatých benzínů ztrácí své kvality během 3 – 4 týdnů. Skladujte proto pouze nezbytně nutné množství paliva, které bude zpracováno nejpozději během měsíce od nákupu. Pro skladování benzínu doporučujeme použít tzv. stabilizátor paliva (obj. č. 08CXZ-FSC-250), který je dostupný u každého autorizovaného dealera Honda Power Equipment.

Výstraha!!!
Benzín je velice snadno vznětlivý a za určitých podmínek výbušný.
Tankujte v dobře větraném prostoru při vypnutém motoru.
Během tankování a v místech, kde jsou uskladněny pohonné hmoty nekuřte a zabraňte přístupu s otevřeným ohněm.
Nádrž nepřeplňujte (nedolévat až po okraj nádrže).
Po tankování palivovou nádrž uzavřete tak, aby byl uzávěr nádrže dobře zajištěn.
Dbejte na to, aby nedošlo k rozlití žádného benzínu.
Benzínové výpary nebo rozlitý benzín se mohou vznítit.
Jestliže dojde k rozlití benzínu, je bezpodmínečně nutné okolí vysušit a nechat rozplynout benzínové výpary.
Zabraňte opakovanému nebo delšímu styku s pokožkou, jakož i vdechování výparů.
UCHOVÁVEJTE BENZÍN Z DOSAHU DĚTÍ.

POUŽÍVÁNÍ BENZÍNU S OBSAHEM ALKOHOLU

Jestliže se rozhodnete pro používání benzínu s obsahem alkoholu, ujistěte se, že jeho Hondou doporučné oktanové číslo je min. 86.
Existují 2 druhy alkoholových benzínů : První obsahuje etanol, druhý obsahuje metanol. Nepoužívejte benzín, který obsahuje více než 10% etanolu a benzín s příměsí metanolu (metylalkoholu nebo benzín s podílem prostředku na ochranu proti korozi a rozpouštědlo metanolu). V žádném případě nepoužívejte benzín s podílem metanolu vyšším než 5% i v případě, že benzín obsahuje rozpouštědlo a prostředek proti korozi.

Poznámka :
Závady na palivovém systému nebo provozní závady na motoru vzniklé používáním takovýchto pohonných látek nemohou být kryty zárukou. HONDA nemůže schválit používání pohonných látek s obsahem metanolu z důvodu neúplnosti posudku o vlastnostech takovýchto pohonných látek.



DOPLNĚNÍ MOTOROVÉHO OLEJE

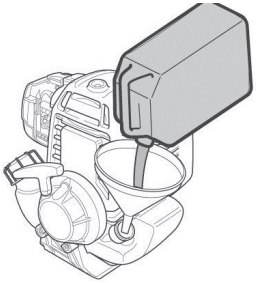

Výstraha!!!
Provozování motoru s nedostatečným množstvím oleje může způsobit vážné poškození motoru bez nároku na záruku.
Kontrolu úrovně oleje provádějte na rovině a při vypnutém motoru před každým spuštěním.
Oleje bez detergentních přísad a oleje určené pro 2-taktní motory či oleje neodpovídající doporučeným kvalitativně – viskózním požadavkům negativně ovlivňují životnost motoru a případné poruchy způsobené použitím těchto olejů nemohou být klasifikovány jako záruka!

1) Křovinořez umístěte do vodorovné polohy.

2) Odšroubujte plnicí olejovou zátku a pohledem zkontrolujte úroveň olejové náplně: olej musí dosahovat po horní okraj plnícího hrdla [1].

3) Při nízkém stavu oleje doplňte doporučovaným olejem na požadovanou úroveň.
Používejte zvláště v záruční době originální **olej HONDA pro 4-taktní motory** (lze získat v prodejní síti HONDA Power Equipment) nebo jako ekvivalent plně syntetický vysoce kvalitní a prvotřídní motorový olej, který odpovídá požadavkům jakostní třídy API min. SG, SF amerických automobilových výrobců, popř. je převyšujících.

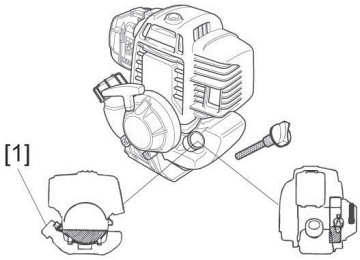

Výstraha!!!
Při startování musí vždy stroj ležet na rovné zemi. Ujistěte se, že je stroj ve stabilní poloze a že žací nástroj není v kontaktu se zemí či nebo v blízkosti postranních předmětů.



PŘED SPUŠTĚNÍM

Ujistěte se, že na křovinořezu jsou namontovány a řádně dotaženy veškeré předepsané ochranné kryty a oblečte si předepsaný oděv a ochranné pomůcky jako jsou pracovní rukavice, ochranné brýle, vhodná pracovní obuv a ochrana sluchu.



Ujistěte se, že žací nástroj a ovládací rukojeť jsou řádně dotaženy. Křovinořez přemístěte dále od místa, kde jste prováděli tankování. Křovinořez umístěte na pevnou volnou plochu a zajistěte, aby i obsluha stála na pevném a rovném povrchu.
Zkontrolujte řádné nasazení fajfky zapalovací svíčky.

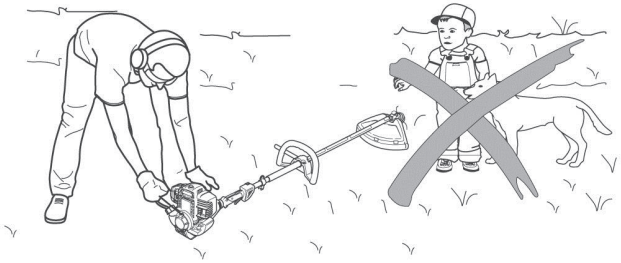

6. SPUŠTĚNÍ A VYPNUTÍ MOTORU



STUDENÝ START

Za studený start je považován start motoru, který neběžel po dobu delší než 5 min. před dobou delší než 10 min.

Poznámka:
Pokud je teplota ovzduší hodně vysoká (letní den), je pravděpodobné, že nebude nutné používat sytič.

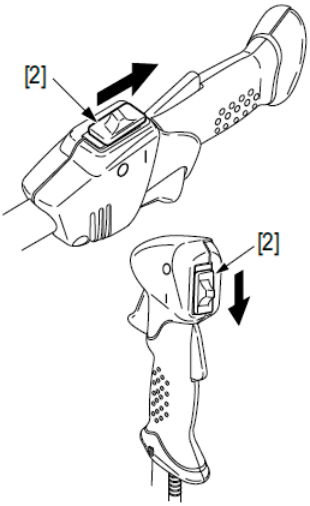

MOTOR NASTARUJTE NÁSLEDOVNĚ:

1. Vypínač motoru [2] uveďte do polohy „START“ (I).
2. Páčku ovládání sytiče [3] přesuňte do horní polohy (sytič zapnut).
3. Několikrát stlačte „primer“ balónek [4] čerpání paliva pod karburátorem.

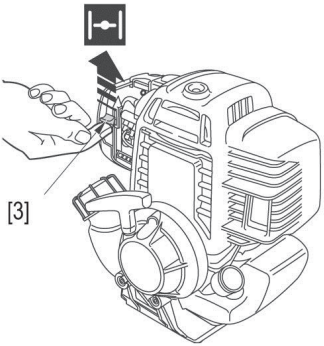

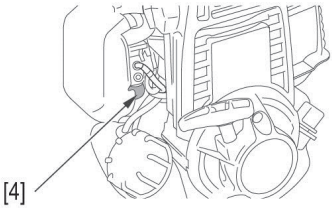

4. Pomalu povytahuje rukojeť startéru [5] dokud neucítíte odpor.
5. Poté zatáhněte zprudka tak, aby motor naskočil.
6. Po spuštění motoru vraťte páčku ovládání sytiče [3] do dolní polohy (sytič vypnut).

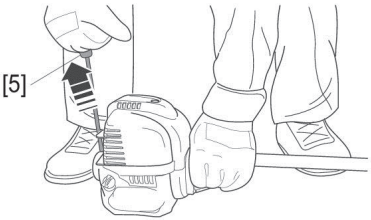

Upozornění !

- *Při startování nevytahujte zcela celou délku startovacího lanka.*
- *Nedopusťte, aby se rukojeť startéru vracela nekontrolovaně zpět proti motoru. Rukojeť spouštějte pomalu, abyste zabránili poškození startovacího mechanizmu.*

Poznámka :
Vždy startujte rychlým zatažením za rukojeť. Jestliže budete tahat za startovací lanko pomalu, nemusí se aktivovat zapalovací jiskra a motor nenaskočí.
Nikdy nepřidržujte křovinořez na zemi přikleknutím na náhonovou tyč či přišlápnutím nohou. Hrozí ohnutí náhonové tyče a tím neopravitelné poškození stroje.

TEPLÝ START

Za teplý start je považován start motoru, který běžel po dobu delší než 5 min. během posledních 10 min. před startem.

Postup při teplém startu je stejný jako při studeném, kromě zapínání sytiče. Páčka sytiče [1] musí zůstat ve spodní poloze. (sytič vypnut)

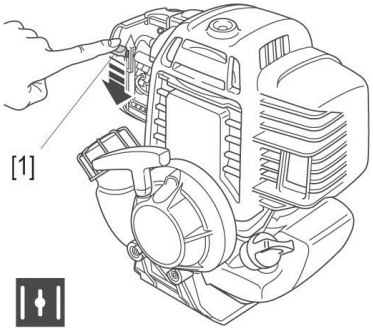

Poznámka : V případě obtížného startu za tepla, postupujte podle následujících pokynů:

1. Vypínač motoru uveďte do polohy VYPNUTO (O).

2. Ujistěte se, že páčka sytiče je ve spodní poloze – sytič vypnut.

3. Plynovou páčku několikrát stlačte a přidržte stlačenou v poloze „Plný plyn“.

4. Několikrát zatáhněte za startovací rukojeť (3 – 5 krát) a plynovou páčku uvolněte.

5. Motor se pokuste nastartovat podle výše popsaných pokynů.

Upozornění !

- *Ujistěte se, že je vypínač motoru je v poloze VYPNUTO (O).*
- *V opačném případě může dojít k nastartování a následné rotaci žacího nástroje. Hrozí nebezpečí poranění.*

VYPNUTÍ MOTORU

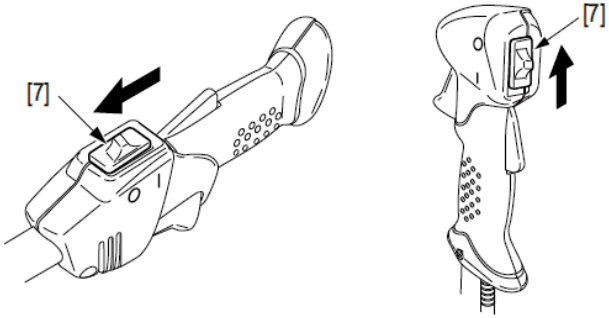

1. Pro vypnutí motoru uveďte vypínač motoru do polohy STOP (O) (2).

2. Pro nouzové vypnutí motoru platí stejný postup.

Výstraha!!!
Vždy mějte na paměti, že po vypnutí motoru se žací nástroj ještě dotáčí setrvačností.

7. POUŽITÍ



Po nastartování motoru křovinořez zavěšte k Vašemu závěsnému postroji a uchopte řádně za ovládací rukojeti.

Výstraha!!!
Při manipulaci s křovinořezem dbejte, aby nedošlo ke kontaktu s cizími předměty, postranními lidmi či poranění Vás, jako obsluhy. Křovinořez nepoužívejte dokud není bezpečně zavěšen do závěsu postroje.

Křovinořez držte pevně rukama tak, aby prsty a palce obepínaly rukojeti tak, jak je zobrazeno. Při práci udržujte pevný a stabilní postoj s oběma nohama na zemi. Během práce dodržujte pracovní přestávky a snažte se měnit pracovní polohu.

Upozornění !
Během krátkých přestávek při sekání, uvolněte plynovou páku tak, aby motor běžel na volnoběh. Při dlouhodobém chodu motoru na max. otáčky bez zátěže, hrozí vážné poškození motoru.

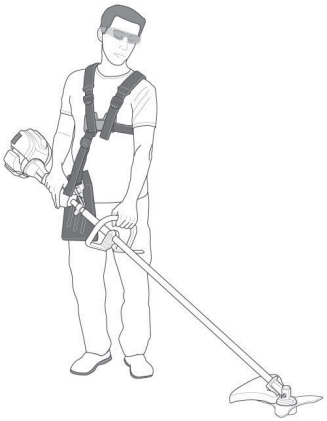



POUŽITÍ STRUNOVÉ HLAVY



Nylonová struna je určena k dosekávání těžko dostupných ploch či míst kolem různých překážek, kam se nedostanete s travní sekačkou. Zvláště vhodný způsob použití je sekání trávy kolem pevných překážek, stromů, plotů, kamenů skalek, zdí a pod. stejně tak jako dokončovací práce v těžko dostupných místech kde nelze ručně vedenou sekačku použít.

Výstraha!!!
Ujistěte se, že ochranný kryt křovinořezu se zařezávacím břitem jsou řádně upevněny a jsou zcela funkční.

POVYTAŽENÍ NYLONOVÉ ŽACÍ STRUNY
Během práce při max. otáčkách motoru lehce klepněte nylonovou hlavou o zem. Dojde ke krátkému uvolnění struny a tím k potřebnému povytažení. Poklep můžete opakovat dokud nedojde k povytažení struny na požadovanou délku. V případě delšího povytažení dojde k automatickému zaříznutí struny. V případě spuštění motoru, dojde k automatickému roztočení žací hlavy a následnému zastřižení nylonové struny na požadovanou délku.

SEKÁNÍ

Nylonová struna zajistí čisté useknutí trávy bez poškození kmenů stromů či jiných pevných překážek např. kameny, obrubníky, zdi, atd.

Přílišné dlouhodobé přibližování pevným překážkám má za následek nadměrnou spotřebu nylonové struny. Postupujte proto postupným přibližováním rotující struny k překážce tak, aby se struna lehce překážky dotkla.

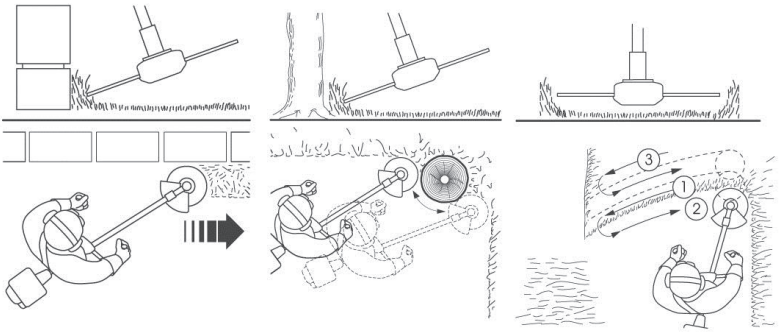

Při kosení větších ploch postupujte pomalu vpřed a křovinořezem pohybujte plynule zleva doprava a nazpět (jako při sekání obyčejnou kosou).

POUŽITÍ TRAVNÍHO ŽACÍHO KOTOUČE

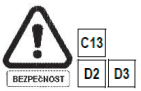

Upozornění !
Max. ∅ používaného kotouče musí být 255 mm.

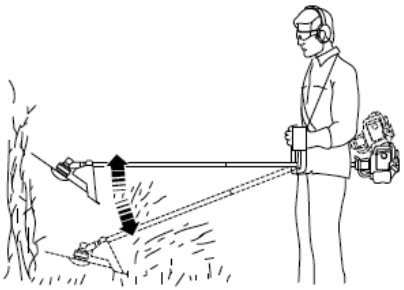

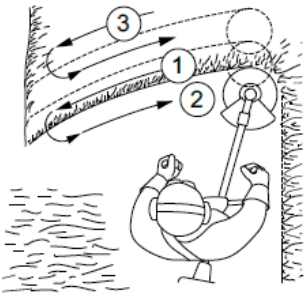

Sekání

Trojzubý, popř. čtyřzubý travní kotouč je určen k sekání trávy v těžko přístupných místech, vysokých přerostlých porostů a náletů a dokonce i dřevěných výhonků do síly max. 2 cm.
Při sekání vysokého porostu odshora dolů dochází k rozmělnění na drobné kousky.

Výstraha!!!
Pozor na sekání silnějších porostů, porostů s větším průměrem kmínku či tvrdého dřeva. Kotouč může odskočit a poranit postranní osoby či obsluhu, či poškození zařízení.

POUŽITÍ PILOVÉHO KOTOUČE

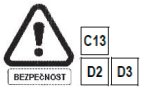

Výstraha !!!
Použití pilového kotouče je zakázáno na jiných modelech než na UMK435E typ UEET.

Upozornění !
Nikdy nepoužívejte pilový kotouč o průměru převyšujícím 200 mm. Pilový kotouč je určen k likvidaci porostů jako jsou křoviska, rákos, malé stromky či dřeviny do průměru kmenu 60 mm.

SEKÁNÍ

Výstraha !!!
Při použití pilového kotouče postupujte s maximální opatrností. Při práci s pilovým kotoučem se nesmí k řezání používat sektor [1] pilového kotouče. Kotouč má při kontaktu v tomto sektoru tendenci odskakovat od řezaného kmenu ve směru otáčení kotouče. Na křovinořezu Honda se kotouče otáčí v protisměru otáčení hodinových ručiček. Proto nepoužívejte k řezání pravou polovinu výseče kotouče. Nejvhodnější je používat pouze šedivě vyplněnou výseč kotouče (viz. obr.).

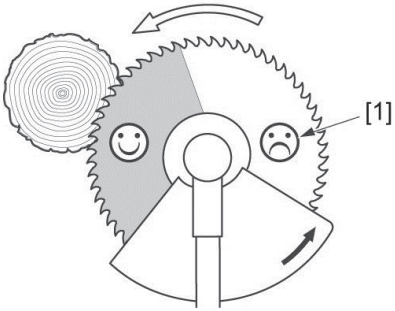

Pro nejlepší výsledek je nutné kmínek přeříznout rychle. Při pomalém řezu se motor nepřiměřeně brzdí a může vést až k zastavení motoru.

Výstraha !!!
Při kácení dřevin či větví mějte na vědomí, že bude dřevina padat k zemi.
Dbejte, aby od padajících dřevin nedošlo k poranění obsluhy křovinořezu nebo postranních osob či majetku.
Sekejte vždy tak, aby při naklánění dřeviny nedocházelo ke svírání řeznoho kotouče.
Stůjte vždy na opačné straně než – li bude uříznutá dřevina padat.

8. ÚDRŽBA



DOPLŇOVÁNÍ ŽACÍ STRUNY

1. Zablokujte převodovou hlavu pomocí imbusového nástavce.
2. Odšroubujte z hřídele úhlové převodové hlavy strunovou hlavo otáčením po směru hodinových ručiček.
3. Stlačte západky [2] na stranách strunové hlavy a hlavu otevřete.
4. Vyjměte cívku a odstraňte zbytek nylonové struny.
5. Připravte si 6 m nové nylonové struny ∅ 2,7 mm a přeložte na polovinu.
6. Vzniklou smyčku v polovině struny zavěšte do zářezu [5] v cívce a oba konce struny namotejte na cívku jak je znázorněno. Dbejte na správnost směru navíjení.
7. Konce struny zajistěte v postranních zářezech [3] cívky tak, aby zůstalo volných 10 cm struny na každé straně cívky.
8. Konce struny provlečte průchodkami [4] v plášti strunové hlavy.
9. Nainstalujte zpět víčko strunové hlavy a zajistěte západkami.
10. Povytažením struny dojde k uvolnění struny ze zářezů [3] a strunovou hlavu namontujte zpět na křovinořez.

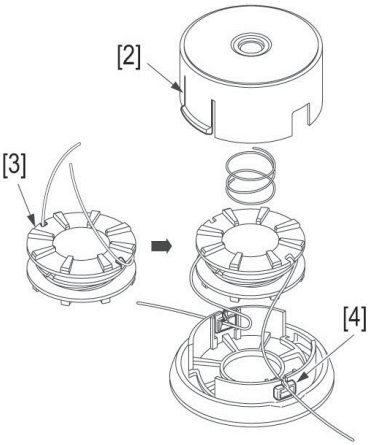

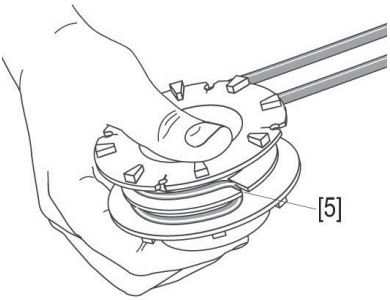

Upozornění !

- *Používejte originální nylonovou strunu Honda, výhradně v doporučených průměrech dle technické specifikace.*
- *Při použití příliš velkého průměru nylonové struny může mít za následek nesprávnou funkci strunové hlavy, přetěžování motoru a tím nižší žací výkon.*

Výstraha!!!
Nikdy nenahrazujte nylonovou strunu jiným druhem materiálu jako je např. ocelové lanko atd.
Pro zabránění nežádoucího spuštění a následného poranění odpojte kabel (fajfku) zapalovací svíčky.
Při práci používejte pevné pracovní rukavice.

BROUŠENÍ

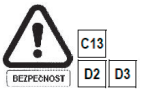

3 - ZUBÝ a 4 - ZUBÝ TRAVNÍ KOTOUČ

Řádně ostrá čepel zajišťuje dokonalou funkci žacího nástroje. Lehké doostření lze pomocí ručního brousku.
V případě většího otupení je nutné použít brusky.

Upozornění !

- *V každém případě je nutné při ostření dbát na dokonalé vyvážení kotouče. V případě, že nemáte k dispozici vhodné nástroje, či si nejste jisti správným vyvážením kotouče, kontaktujte svůj servis Honda Power Equipment.*

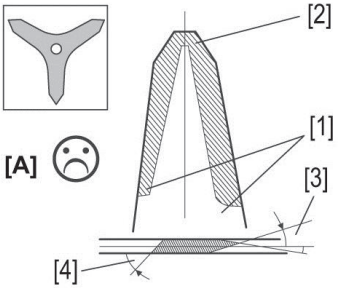

Demontujte žací kotouč a řádně prohlédněte zda není prasklý, ohnutý či jinak poškozený. V případě jakéhokoliv poškození kotouč vyměňte za nový.
Žací trojzubý nebo čtyřzubý kotouč může být používán z obou stran. V případě otupení čepelí z jedné strany lze kotouč obrátit a používat čepele na druhé straně kotouče. Čepele ostřete pouze po délce k ostření určené. Při ostření dbejte, aby byl zachován profil ostření tak, aby nedošlo při provozu k destrukci kotouče. Všechny břity kotouče se brousí stejným způsobem.

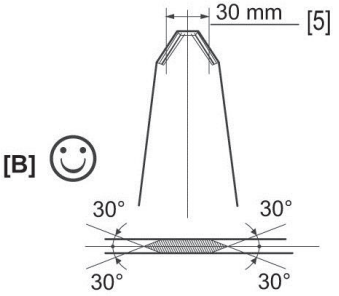

Poznámka:
V případě abnormálních vibrací po naostření kotouče je zřejmé, že kotouč je nevyvážen. V tom případě kontaktujte svůj servis Honda – motorové stroje a kotouč předejte ke kontrole.

Upozornění !
V případě obroušení čepelí pod předepsanou mez, kotouč vyměňte za nový.

[A] **Nesprávné ostření**
[1] Místo možné destrukce
[2] Mezní hranice tvaru zubu
[3] Nesprávné úhly broušení
[4] Hranice broušení

[B] **Správné ostření**
[5] Mezní míra ubroušení

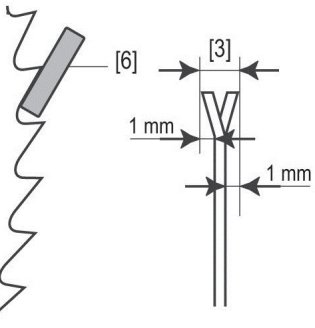

Broušení pilového kotouče

K drobnému ostření zubů kotouče použijte vhodného pilníku [6]. Je nezbytně nutné, aby byl dodržován správný profil zubu; proto zvolte při ostření správný úhel a sklon pilníku. V případě podstatného otupení zubů, svěřte kotouč autorizovanému servisu Honda Power Equipment nebo do speciální brusírny. Tam bude také zkontrolován odklon zubů kotouče (šrank) [3].

SEŘÍZENÍ KARBURÁTORU

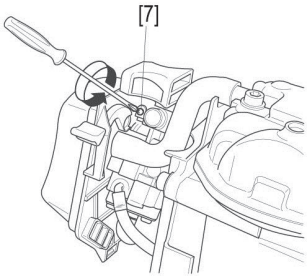

SEŘÍZENÍ
Nastartujte motor a ponechte řádně ohřát na provozní teplotu. Pomocí vhodného šroubováku otáčejte dorazovým šroubkem [1] vlevo či vpravo tak, aby volnoběžné otáčky motoru byly na hodnotě uvedené v tabulce.

Volnoběžné otáčky motoru	UMK425E	UMK435E
	3100 ± 200 ot/min	

Poznámka: V případě chodu motoru na volnoběh se nesmí otáčet žací nástroj.

KONTROLA ZAPALOVACÍ SVÍČKY



1. Pro přístup k zapalovací svíčce [8] je nutné nejprve demontovat kryt motoru [9]. Pro demontáž použijte imbusový klíč [10] dodávaný v sadě nářadí.

Poznámka :
Po demontáži krytu motoru jsou zpřístupněny horké a rotující části (setrvačník) motoru. Nikdy nepoužívejte křovinořez bez řádně namontovaného a zajištěného krytu motoru.

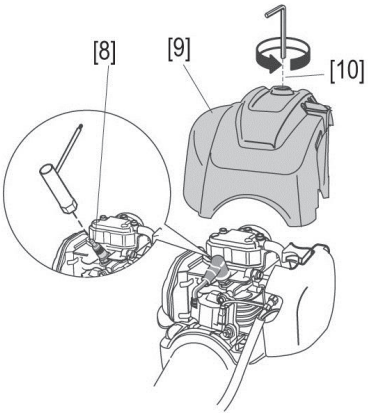

2. Odpojte kabel (fajfku) svíčky zapalování a svíčku uvolněte.
   K demontáži svíčky použijte klíč na svíčku z dodaného nářadí.

3. Pohledem zkontrolujte stav svíčky. Svíčku vyřaďte, jestliže je zjevně opotřebovaná nebo izolátor je prasklý či oloupaný. Elektrody svíčky opatrně očistěte pomocí vhodného drátěného kartáče [11].

4. Pomocí měrky zkontrolujte mezeru mezi elektrodami na svíčce [12]. V případě potřeby nastavte mezeru opatrným přihnutím vnější elektrody.
   Mezera by měla být 0,6 – 0,7mm.

5. Při opětovné montáži zpět nejdříve svíčku namontujte rukou, abyste zabránili poškození závitu.

6. Poté co svíčka dosedne do sedla, opatrně dotáhněte pomocí klíče na svíčku.

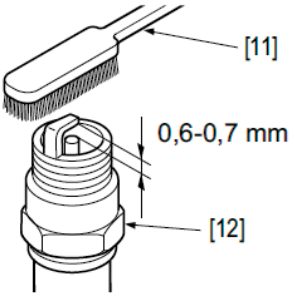

Upozornění !

- *Zapalovací svíčka musí být řádně dotažena. V případě přetažení nebo našroubování svíčky přes závit hrozí neopravitelné stržení závitu v bloku motoru.*

VÝMĚNA MOTOROVÉHO OLEJE

BEZPEČNOST C11 D10

Poznámka :
Motorový olej vypouštějte zahřátý, tak, aby došlo k úplnému vypuštění celého množství olejové náplně.

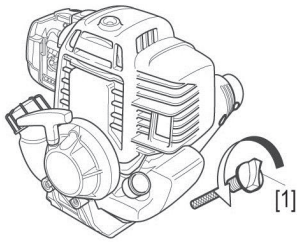

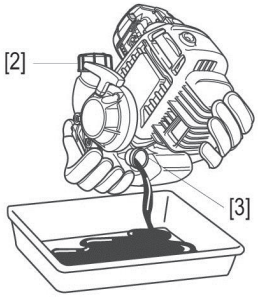

1. Ujistěte se, že palivová nádrž je řádně uzavřena a zátka [2] dostatečně dotažena.

2. Demontujte uzávěr olejové nádrže [1] a nakloněním motoru na stranu hrdla [3] olej vylijte do předem připravené vhodné nádoby.

3. Motor naplňte doporučeným olejem na předepsanou úroveň. (viz. str.19)

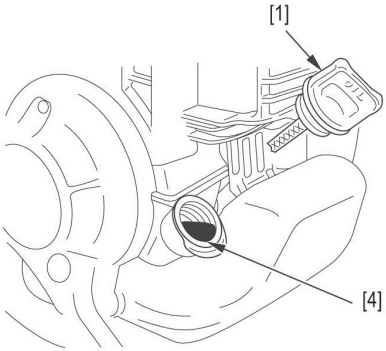

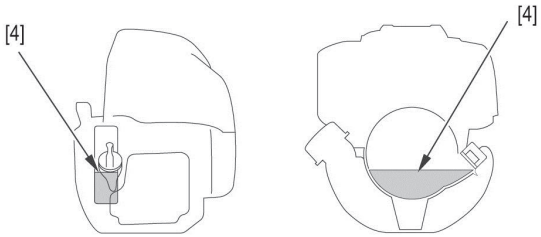

	UMK425E	UMK435E
Typ motorového oleje	SAE 10W30 (10W-40)	
Množství oleje	0,08 l	0,10 l

4. Plnící hrdlo oleje uzavřete zátkou [1] a řádně dotáhněte.

Upozornění !
Po každém kontaktu s použitým motorovým olejem ihned ruce nebo zasažené místo důkladně umyjte mýdlem a ošetřete ochranným krémem.

Poznámka :
Použitý motorový olej likvidujte v souladu s odpovídajícími pravidly ochrany životního prostředí. Zakazuje se použitý olej vhazovat mezi odpadky, vylévat do kanalizace, odpadu nebo na zem. Doporučujeme proto dopravovat olej v uzavřených nádobách odevzdávat do sběrny použitých olejů.

ÚDRŽBA VZDUCHOVÉHO FILTRU

Pravidelným čištěním filtru zajistíme dlouhou životnost a funkci motoru. Znečištěný vzduchový filtr zabraňuje proudění vzduchu do karburátoru. Znečištěný vzduchový filtr omezuje přístup vzduchu do sání motoru a tím snižuje výkon motoru zvyšuje spotřebu paliva.

Upozornění !
Nikdy nespouštějte motor bez řádně namontovaného vzduchového filtru. Dochází tak k nadměrnému opotřebení motoru.

1. Demontujte kryt filtru [5] a vyjměte filtrační vložku [6] z tělesa vzduchového filtru [7].

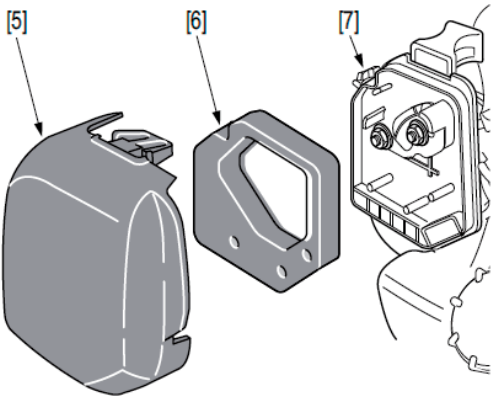

2. Vyperte vložku filtru v mýdlové vodě či nehořlavém saponátu a důkladně vysušte.

3. Lehce filtrační vložku navlhčete čistým motorovým olejem a přebytek oleje řádně vymačkejte.

4. Vložku nainstalujte zpět a celý filtr řádně uzavřete krytem.

MAZÁNÍ PŘEVODOVÉ HLAVY

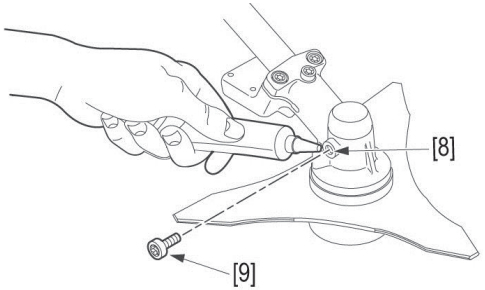

1. Uvolněte šroub [9] na straně převodové hlavy.

2. Do otvoru [8] vmáčkněte originální Honda spaciální lithiovou vazelínu (k dostání u prodejce Honda) a při otáčení žacím nástrojem vmačkávejte vazelínu až do doby, kdy začne vycházet otvorem [8] zpět.

3. Uzavřete mazací otvor šroubem [9] a řádně dotáhněte.

TABULKA PRAVIDELNÉ ÚDRŽBY

NORMÁLNÍ INTERVALY ÚDRŽBY (1) Provádějte v uvedených měsíčních intervalech nebo provozních hodinách v závislosti co nastane dříve / PŘEDMĚT ÚDRŽBY		Před každým použitím	První měsíc nebo 10 prov.hod.	Každé 3 měsíce nebo 25 hod.	Každých 6 měsíců nebo 50 hod.	Každý rok nebo 100 hod.
Žebrování motoru	Čištění				O	
Stav žacího nástroje a ochranných krytů	Kontrola	O				
Okolí úhlové hlavy	Čištění	O				
Úhlová hlava	Mazání vazelínou			O		
Ovládání plynu	Kontrola	O				
Vypínač motoru	Kontrola	O				
Vzduchový filtr	Kontrola	O				
	Čištění			O(2)		
Sání	Čištění			O		
Prostor svíčky zapalování	Čištění				O	
Svíčka zapalování	Čištění - Seřízení					O
Prostor karburátoru	Čištění			O		
Kabeláž	Kontrola			O		
Palivové hadičky	Kontrola	Každé 2 roky (v případě nutnosti vyměňte) (3)				
Palivový filtr	Kontrola					O
Čelisti a pružina spojky	Kontrola				O(3)	
Volnoběžné otáčky	Kontrola					O(3)
	Seřízení					O(3)
Motorový olej	Kontrola hladiny	O				
	Výměna		O		O	
Vůle ventilů	Kontrola - Seřízení					O(3)
Palivová nádrž	Čištění					O(3)
Šrouby a matice	Kontrola - Dotažení	O				

Poznámka: (1) Počet provozních hodin vyžaduje odpovídající údržbu.
(2) Při provozu v extrémně prašném prostředí operaci provádějte častěji.
(3) Tyto operace by měly být prováděny autorizovaným servisem HONDA PE, který Je pro danou činnost řádně proškolen a má k dispozici vhodné nářadí a dokumentaci.

9. DIAGNOSTIKA PŘÍPADNÝCH ZÁVAD

Problém	Příčina	Strana
Motor nelze nastartovat	1. V nádrži je nedostatek paliva.	17
	2. Vypínač motoru je v poloze STOP.	21
	3. Nesprávně namontována či nepřipojena zapalovací svíčka.	29
	4. Nesprávná zapalovací svíčka či nesprávně seřízená.	29
	5. Motor je přeplaven palivem. Demontujte zapalovací svíčku a řádně ji vysušte. Namontujte zpět.	29
	6. Palivový filtr je znečištěn. Vyčistěte.	-
Obtížný start nebo ztráta výkonu	1. Znečištěný vzduchový filtr.	31
	2. Nečistoty v palivové nádrži.	-
	3. Voda v palivové nádrži či v palivu.	-
	4. Ucpáno odvzdušnění palivové nádrže či karburátor.	-
	5. Motor je zahřátý a je zapnutý sytič. Sytič vypněte.	22
Nestabilní chod motoru	1. Nesprávná zapalovací svíčka či nesprávně seřízená.	29
	2. Znečistěný vzduchový filtr.	31
Motor se přehřívá	1. Nesprávná zapalovací svíčka či nesprávně seřízená.	29
	2. Znečistěný vzduchový filtr.	31
	3. Znečištěná žebra chlazení motoru.	-
	4. Nízká hladina oleje v motoru.	19
	5. Kolem startéru je namotaná tráva atd.	-
Nadměrné vibrace stroje	1. Žací nástroj je nevyvážený, či nesprávně namontovaný.	13
	2. Uvolněny upínací šrouby motoru.	-

10. PŘEPRAVA A SKLADOVÁNÍ



PŘEPRAVA

Výstraha !!!
Během přepravy musí být motor vždy vypnut a na žacím nástroji musí být navlečen ochranný kryt.

Při přenášení křovinořez uchopte v místě rovnováhy za náhonovou trubku. Během přepravy musí být křovinořez řádně zajištěn a upevněn tak, aby nedošlo k jeho uvolnění
a aby nedošlo k úniku paliva z motoru.

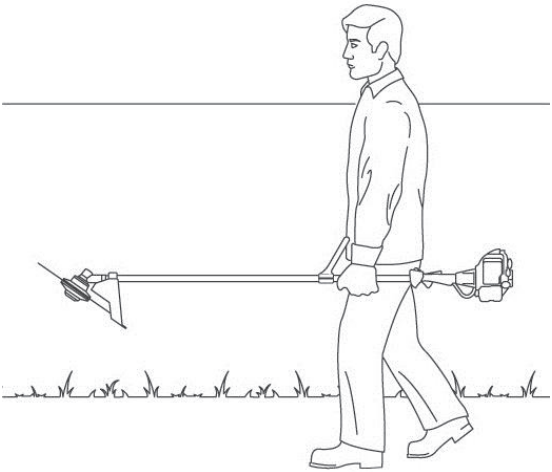

SKLADOVÁNÍ

Jestliže nebudete stroj používat po dobu delší nežli 2 měsíce, proveďte následující:

- Vypusťte palivo z palivové nádrže a „vyjeďte“ zbytek paliva z karburátoru.
- Odšroubujte zapalovací svíčku a kápněte několik kapek čistého motorového oleje (stejného jaký se používá do motoru) do spalovacího prostoru válce.
- Několikrát jemně zatáhněte za startér aby došlo k rozetření oleje a namontujte zpět svíčku.
- Celý křovinořez řádně očistěte od zbytků trávy, zvláště pak z chladících žeber motoru a z okolí převodové hlavy.
- Povrch kovových částí křovinořezu přestříkněte slabou vrstvou konzervačního oleje (např. GT85, WD40 atd). Zabraňuje to korozi.
- Křovinořez zahalte a uskladněte v suchém místě.
- V případě, že je nutné křovinořez skladovat ve vertikální poloze, uskladněte jej s motorem dolu. Zabráníte tak možnému pádu motoru na zem.

SKLÁDÁNÍ OVLÁDACÍCH ŘIDÍTEK (pouze pro typ UEET)

Pro snadnější uskladnění lze na Vašem křovinořezu sklopit a otočit ovládací řidítka do skladovací polohy. Postup skládání je uveden níže.

Upozornění !

- *Ovládací řidítka otáčejte pouze po směru otáčení hodinových ručiček při pohledu shora.*
- *Nesklápějte řidítka nikdy o více než ¼ otáčky.*
- *Upínací křídlovou matici (1) neuvolňujte o více než 6 otáček (závitů).*

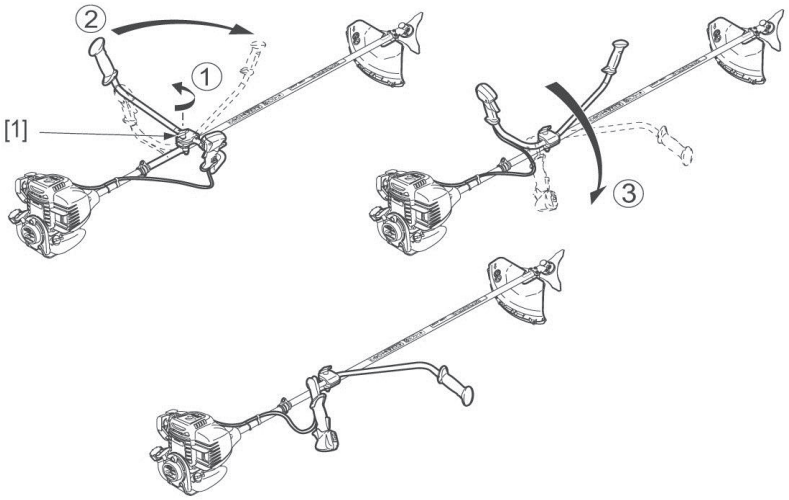

ZPROVOZNĚNÍ STROJE PO DELŠÍM SKLADOVÁNÍ

1. Demontujte zapalovací svíčku a zkontrolujte stav. V případě nutnosti nastavte přepsanou vzdálenost elektrod a vyčistěte. Několikrát zatáhněte za rukojeť startéru a motor protočte.

2. Zapalovací svíčku namontujte zpět a řádně zajistěte. Zapalovací svíčku, dotáhněte pouze o 1/8 – 1/4 otáčky po dosednutí svíčky do sedla.

3. Zkontrolujte množství a stav motorového oleje.

4. Doplňte do palivové nádrže předepsaný typ paliva a motor nastartujte.

Poznámka:
Pokud byl motor před uskladněním ošetřen vrstvou konzervačního oleje, bude zpočátku kouřit. Je to normální.

11. PŘÍSLUŠENSTVÍ

Základní informace o předepsaných náplních a spotřebních dílech

	UMK425E		UMK435E	
	LEET	UEET	LEET	UEET
Kosení a začišťování				
[1] 	72560-VL6-P31			
	Součást základního vybavení			
Likvidace trnitých keřů, křovisek a náletových rostlin				
[2] 	72511-VL6-P31 (ø 255 mm)			
	Součást základního vybavení			
Kosení rozlehlých travnatých ploch				
[3] 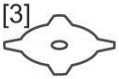	72511-VF9-E32 (ø 230 mm) 72512-VL6-P31 (ø 255 mm)			
	Příslušenství za příplatek			
Likvidace mladých dřevin a vyvětvovací práce				
[4] 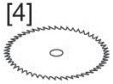	-----			72511-VL6-H31 (ø 200 mm)
	Použití je zakázáno			Příslušenství za příplatek
Základní náhradní díly				
	17211-Z0H-000		17211-Z0Z-000	
	Vzduchový filtr			
	31915-Z0H-003			
	Zapalovací svíčka			
	28462-ZM3-003			
	Lanko ručního startéru			
Provozní kapaliny				
	08221-888-010MP			
	Motorový olej (0,1 lt.)			

Výstraha!!! Pro Vaši bezpečnost je přísně zakázáno používat jiné příslušenství než je uvedené příslušenství speciálně konstruované pro křovinořezy Honda.

BEZPEČNOST A2 C4 C14 D3

12. SPECIFIKACE

Modely		UMK425E		UMK435E	
		UEET	LEET	UEET	LEET
Kód modelu		HAJF	HAHF	HALF	HAKF
Rozměry D x Š x V	mm	1859x671x517 *(1888x671x504)	1859x384x252 *(1888x384x247)	1870x671x521 *(1899x671x507)	1870x384x258 *(1899x384x257)
Suchá hmotnost (bez nástroje)	kg	6,28	5,98	7,53	7,22
Motor		GX25T		GX35T	
Kód modelu motoru		GCALT		GCAMT	
Zdvihový objem	cm^3	25		35,8	
Vrtání / Zdvih	mm	35 x 26		39 x 30	
** Čistý výkon (dle ISO8893)	kW	0,72 / 7000 min^{-1}		1,0 / 7000 min^{-1}	
** Čistý toč. moment (dle JAE1349)	N.m	1,0 / 5000 min^{-1}		1,6 / 5500 min^{-1}	
Max. otáčky motoru	ot./min.	10000		10000	
Volnoběžné otáčky motoru	ot./min.	3100 ± 200			
Motorový olej		SAE 10W30			
Množství motorového oleje	cm^3	80		100	
Palivo		Bezolovnatý benzín; NATURAL 95			
Objem palivové nádrže	l	0,58		0,63	
Zapalování		Tranzistorové bezdotykové			
Zapalovací svíčka		NGK CMR5H		NGK CMR5H	
Karburátor		Membránový			
Typ převodu		Ozubené kuželové soukolí			
Převodový poměr		14/19		15/20	
Max. otáčky žacího nástroje	ot./min.	7000 / (9200*)		7000 / (9200*)	
Délka nylonové žací struny Ø 2,7 (standard)	m	3			
Měrná spotřeba	gkWh	340		360	

* Rozměry uvedené v závorce jsou při namontovaném 3 nebo 4 zubém travním kotouči.

** Uvedený čistý výkon motoru je výkon měřený na výrobní lince dle směrnice ISO8893 při 7000 ot./min (čistý výkon) a SAE1349 při 5500 ot./min. (Max. čistý točivý moment). Při sériové výrobě může u uvedených hodnot docházet k mírným odchylkám. Výkon motoru na konkrétním stroji je ovlivňován také mnohými faktory, jako např. pracovními otáčkami v dané aplikaci, podmínky ovzduší, údržba a další.

		UMK425E			
		LEET		UEET	
		[1]	[2] [3]	[1]	[2] [3]
Naměřený akustický tlak v místě obsluhy (dle EN ISO 22868)	dB(A)	95	94	95,5	94
Odchylka měření	dB(A)	1,5	1	1	1
Naměřená hladina akustického výkonu (dle EN ISO 22868)	dB(A)	104	103,5	104,5	104
Odchylka měření	dB(A)	1,5	1	1,5	1
Garantovaná hladina akustického výkonu (dle 2000/14/CE)	dB(A)	109			
Naměřená úroveň vibrací (dle ISO 22867)	m/s^2	10	10	4	5
Odchylka měření	m/s^2	3	5	2	

		UMK435E			
		LEET		UEET	
		[1] 	[2] [3] 	[1] 	[2] [3] [4] 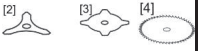
Naměřený akustický tlak v místě obsluhy (dle EN ISO 22868)	dB(A)	96	95,5	96	94
Odchylka měření	dB(A)	1			
Naměřená hladina akustického výkonu (dle EN ISO 22868)	dB(A)	105	103	105	103
Odchylka měření	dB(A)	1			
Garantovaná hladina akustického výkonu (dle 2000/14/CE)	dB(A)	109			
Naměřená úroveň vibrací (dle ISO 22867)	m/s^2	7	8	5	5,5
Odchylka měření	m/s^2	3	4	2	2,5

13. SEZNAM VYBRANÝCH AUTORIZOVANÝCH SERVISŮ HONDA POWER EQUIPMENT

Aktuální seznam autorizovaných servisních středisek lze vždy nalézt na:
www.hondastroje.cz
nebo na tel.: 283870848 - 51

Výhradní dovozce Honda Power Equipment do ČR:
BG Technik cs, a.s.
Honda Power Equipment
U Závodiště 251/8
15900 00 Praha 5 – Velká Chuchle

Tel.: 283870848 – 51
Fax.: 266711145
e.mail:honda@bgtechnik.cz

14. PŘEHLED HLAVNÍCH EVROPSKÝCH ZASTOUPENÍ HONDA PE

AUSTRIA
Honda Austria GmbH
Hondastraße 1
2351 Wiener Neudorf
Tel. : +43 (0)2236 690 0
Fax : +43 (0)2236 690 480
http://www.honda.at
✉ hondapp@honda.at

BALTIC STATES
(Estonia / Latvia / Lithuania)
Honda Motor Europe Ltd.
Estonian Branch
Tulika 15/17
10613 Tallinn
Tel. : 372 6801 300
Fax : 372 6801 301
✉ honda.baltic@honda-eu.com

BELGIUM
Honda Belguim
Doomveld 180-184
1731 Zellik
Tel. : 32 2620 10 00
Fax : 32 2620 10 01
http://www.honda.be
✉ bh_pe@honda-eu.co

BULGARIA
Kirov Ltd.
49 Tsaritsa Yoana blvd
1324 Sofia
Tel. : +359 2 93 30 892
Fax : +359 2 93 30 814
http://www.kirov.net
✉ honda@kirov.net

CROATIA
Hongoldonia d.o.o.
Jelkovecka Cesta 5
10360 Sesvete – Zagreb
Tel. : +385 1 2002053
Fax : +385 1 2020754
http://www.hongoldonia.hr
✉ jure@hongoldonia.hr

CYPRUS
Alexander Dimitriou & Sons Ltd.
162 Yiannos Kranidiotis avenue
2235 Latsia, Nicosia
Tel. : + 357 22 715 300
Fax : + 357 22 715 400

CZECH REPUBLIC
BG Technik cs, a.s.
U Zavodiste 251/8
15900 Prague 5 - Velka Chuchle
Tel. : +420 2 838 70 850
Fax : +420 2 667 111 45
http://www.honda-stroje.cz

DENMARK
Tima Products A/S
Tårnfalkevej 16
2650 Hvidovre
Tel. : +45 36 34 25 50
Fax : +45 36 77 16 30
http://www.tima.dk

FINLAND
OY Brandt AB.
Tuupakantie 7B
01740 Vantaa
Tel. : +358 20 775 7200
Fax : +358 9 878 5276
http://www.brandt.fi

FRANCE
Honda Relations Clients
TSA 80627
45146 St Jean de la Ruelle Cedex
Tel. 02 38 81 33 90
Fax. 02 38 81 33 91
http://www.honda-fr.com
✉ espaceclient@honda-eu.com

GERMANY
Honda Deutschland GmbH
Sprendlinger Landstraße 166
63069 Offenbach am Main
Tel. : +49 1805 20 20 90
Fax : +49 800 30 30 112
http://www.honda.de
✉ info@post.honda.de

GREECE
General Automotive Co S.A.
71 Leoforos Athinon
10173 Athens
Tel. : +30 210 349 7809
Fax : +30 210 346 7329
http://www.honda.gr
✉ info@saracakis.gr

HUNGARY
Motor.Pedo Co., Ltd.
Kamaraerdei út 3.
2040 Budaors
Tel. : +36 23 444 971
Fax : +36 23 444 972
http://www.hondakisgepek.hu
✉ info@hondakisgepek.hu

ICELAND
Bernhard ehf.
Vatnagardar 24-26
104 Reykdjavik
Tel. : +354 520 1100
Fax : +354 520 1101
http://www.honda.is

IRELAND
Two Wheels Ltd.
M50 Business Park, Ballymount
Dublin 12
Tel. : +353 1 4381900
Fax : +353 1 4607851
http://www.hondaireland.ie
✉ service@hondaireland.ie

ITALY
Honda Italia Industriale S.p.A.
Via della Cecchignola, 5/7
00143 Roma
Tel. : +848 846 632
Fax : +39 065 4928 400
http://www.hondaitalia.com
✉ info.power@honda-eu.com

MALTA
The Associated Motors Company Ltd.
New Street in San Gwakkin Road
Mriehel Bypass, Mriehel QRM17
Tel. : +356 21 498 561
Fax : +356 21 480 150

NETHERLANDS
Honda Nederland B.V.
Afd. Power Equipment-Capronilaan 1
1119 NN Schiphol-Rijk
Tel. : +31 20 7070000
Fax : +31 20 7070001
http://www.honda.nl

NORWAY
Berema AS
P.O. Box 454
1401 Ski
Tel. : +47 64 86 05 00
Fax : +47 64 86 05 49
http://www.berema.no
✉ berema@berema.no

POLAND
Aries Power Equipment Sp. z o.o.
ul. Wroclawska 25
01-493 Warszawa
Tel. : +48 (22) 861 4301
Fax : +48 (22) 861 4302
http://www.ariespower.pl - www.mojahonda.pl
✉ info@ariespower.pl

PORTUGAL
Honda Portugal, S.A.
Rua Fontes Pereira de Melo 16
Abrunheira, 2714-506 Sintra
Tel. : +351 21 915 53 33
Fax : +351 21 915 23 54
http://www.honda.pt
✉ honda.produtos@honda-eu.com

REPUBLIC OF BELARUS
Scanlink Ltd.
Kozlova Drive, 9
220037 Minsk
Tel. : +375 172 999 090
Fax : +375 172 999 900
http://www.hondapower.by

ROMANIA
Hit Power Motor Srl
Calea Giulesti N° 6-8 - Sector 6
060274 Bucuresti
Tel. : +40 21 637 04 58
Fax : +40 21 637 04 78
http://www.honda.ro
✉ hit_power@honda.ro

RUSSIA
Honda Motor RUS LLC
21, MKAD 47 km., Leninsky district.
Moscow region, 142784 Russia
Tel. : +7 (495) 745 20 80
Fax : +7 (495) 745 20 81
http://www.honda.co.ru
✉ postoffice@honda.co.ru

SERBIA & MONTENEGRO
Bazis Grupa d.o.o.
Grcica Milenka 39
11000 Belgrade
Tel. : +381 11 3820 295
Fax : +381 11 3820 296
http://www.hondasrbija.co.rs

SLOVAK REPUBLIC
Honda Slovakia, spol. s r.o.
Prievozská 6 - 821 09 Bratislava
Tel. : +421 2 32131112
Fax : +421 2 32131111
http://www.honda.sk

SLOVENIA
AS Domzale Moto Center D.O.O.
Blatnica 3A
1236 Trzin
Tel. : +386 1 562 22 42
Fax : +386 1 562 37 05
http://www.as-domzale-motoc.si

SPAIN & LAS PALMAS PROVINCE
(Canary Islands)
Greens Power Products, S.L.
Avda. Ramon Ciurans, 2
08530 La Garriga - Barcelona
Tel. : +34 3 860 50 25
Fax : +34 3 871 81 80
http://www.hondaencasa.com

SWEDEN
Honda Nordic AB
Box 50583 - Västkustvägen 17
20215 Malmö
Tel. : +46 (0)40 600 23 00
Fax : +46 (0)40 600 23 19
http://www.honda.se
✉ hepsinfo@honda-eu.com

SWITZERLAND
Honda Suisse S.A.
10, Route des Moulières
1214 Vernier - Genève
Tel. : +41 (0)22 939 09 09
Fax : +41 (0)22 939 09 97
http://www.honda.ch

TENERIFE PROVINCE
(Canary Islands)
Automocion Canarias S.A
Carretera General del Sur, KM 8.8
38107 Santa Cruz de Tenerife
Tel. : 34 (922) 620 617
Fax : 34 (922) 618 042
http://www.aucasa.com
✉ ventas@aucasa.com
✉ taller@aucasa.com

TURKEY
Anadolu Motor Uretim ve Pazarlama AS
Esentepe mah. Anadolu
Cad. No: 5
Kartal 34870 Istanbul
Tel. : +90 216 389 59 60
Fax : +90 216 353 31 98
http://anadolumotor.com.tr
✉ antor@antor.com.tr

UKRAINE
Honda Ukraine LLC
101 Volodymyrska Str. Build. 2
Kyiv 01033
Tel. : +380 44 390 14 14
Fax. : +380 44 390 14 10
htpp://www.honda.ua
✉ cr@honda.ua

UNITED KINGDOM
Honda (UK) Power Equipment
470 London Road
Slough - Berkshire, SL3 8QY
Tel. : +44 (0)845 200 8000
http://www.honda.co.uk

15. PROHLÁŠENÍ O SHODĚ

"EC Declaration of Conformity" CONTENT OUTLINE

1. The undersigned, Hiroki Chubachi, representing the manufacturer, herewith declares that the machinery described below complies with all the relevant provisions of the Machinery Directive 2006/42/EC.
   The machinery also complies with the provisions of the:
   - Outdoor noise Directive: 2000/14/EC, 2005/88/EC
   - EMC Directive: 2004/108/EC

2. Description of the machinery
   a) Generic denomination: Brush cutter
   b) Function: Cutting of brush

c) Commercial name	d) Type	e) Serial number
1*	1*	

3. Manufacturer
   Honda France Manufacturing S.A.S.
   Pôle 45 – Rue des Châtaigniers
   45140 ORMES - FRANCE

4. References to harmonized standards	5. Other standards or specifications
EN ISO 14982 : 2009 EN ISO 11806-1 : 2011	N/A

6. Outdoor noise Directive

   a) Measured sound power dB(A): 1*

   b) Guaranteed sound power dB(A): 1*

   c) Noise parameter: 1*

   d) Conformity assessment procedure: ANNEX VI

   e) Notified body: N/A

7. Done at: ORMES – FRANCE
8. Date:

_____
Hiroki Chubachi
President
Honda France Manufacturing S.A.S.

1* viz. tabulka specifikací

Prohlášení o shodě – překlad do ČJ

Cestina (Czech)
ES – Prohlášení o shodě
1. Zástupce výrobce, Hiroki Chubachi svým podpisem potvrzuje, že daný výrobek splňuje požadavky Směrnice pro strojní zařízení Daný výrobek rovněž splňuje požadavky následujících Směrnic:
- Hluková směrnice:
- Směrnice pro elektromagnetickou kompatibilitu:
2. Popis zařízení
a) Všeobecné označení : Křovinořez
b) Funkce : Vysekávání porostu
c) Obchodní název d) Typ
e) Výrobní číslo
3. Výrobce
4. Odkazy na harmonizované normy
5. Ostatní použité normy a specifikace
6. Směrnice pro hluk pro venkovní použití
a) Naměřený akustický výkon
b) Garantovaný akustický výkon
c) Parametr hluku
d) Způsob posouzení shody
e) Notifikovaná osoba
7. Podepsáno v 8. Datum

SERVISNÍ KNÍŽKA

ÚVOD

Vážený zákazníku,

tuto Servisní knížku předává autorizovaný prodejce motorových strojů HONDA každému zákazníkovi, který si koupí nový motorový stroj HONDA.

Oddíl s podrobnostmi o stroji a jeho vlastníku vyplňuje Váš autorizovaný prodejce motorových strojů HONDA a slouží Vám také jako záruční doklad.

Chcete-li uplatnit naši pětiletou záruku, kterou zákazníkům nad rámec zákonné záruky nabízíme, a to jak spotřebitelům tak i podnikatelům, Váš stroj musí být pravidelně kontrolován a udržován autorizovaným servisem HONDA v předepsaných servisních intervalech. U každého motorového stroje HONDA jsou tyto intervaly uvedeny v příslušném návodu k používání stroje. Dovolujeme si upozornit, že první prohlídka Vašeho nového stroje musí být v takovém případě provedena již po prvním roce provozu stroje. Abychom mohli garantovat po dobu pěti let bezporuchový provoz stroje, pro případnou opravu stroje v rámci běhu pětileté záruky musí být používány výhradně originální náhradní díly, spotřební materiál a provozní kapaliny HONDA.

Tato servisní knížka Vám rovněž přehledným způsobem umožňuje dokladovat záznamy o servisních úkonech. Řádně vyplněné záznamy slouží k případnému prodloužení záruky a mohou zvýšit hodnotu Vašeho stroje při jeho případném dalším prodeji a předání dalšímu vlastníku.

Návod na používání a Servisní knížka jsou považovány za nedílnou součást dokumentace ke stroji a měly by tak být v případě dalšího prodeje stroje novému vlastníku předány spolu se strojem.

V případě jakýchkoliv dotazů či problémů se strojem je Váš autorizovaný prodejce motorových strojů HONDA připraven Vám kdykoliv pomoci, prosíme, neváhejte jej kontaktovat. Seznam autorizovaných prodejců je k dispozici na našich webových stránkách uvedených níže.

Další informace o novinkách v naší nabídce, ale i podrobnosti o Vašich právech a povinnostech najdete na našich webových stránkách, a to včetně Všeobecných obchodních a servisních podmínek.

Pevně věříme, že zakoupený stroj Vám usnadní a zpříjemní Vaši činnost a budete se Těšit z mnoha odpracovaných hodin s Vaším novým výkonným strojem HONDA.

Výhradní dovozce Honda Power Equipment pro Českou republiku:

BG Technik cs, a.s.
Honda Power Equipment
U Závodiště 251/8
159 00 Praha 5 – Velká Chuchle
tel.: 283 87 08 48 - 51
fax.: 266 71 11 45
e.mail: honda@bgtechnik.cz
www.hondastroje.cz

ZÁRUČNÍ DOBA

Firma BG Technik cs, a.s. jako výhradní zástupce HONDA POWER EQUIPMENT pro ČR s nabytím účinnosti zák.č. 89/2012 Sb., občanský zákoník, v platném znění (tzv. NOZ) & zákon o ochraně spotřebitele zák.č. 634/1992 Sb., o ochraně spotřebitele, v platném znění (tzv. ZOS) poskytuje pro spotřebitele na vady zakoupeného stroje záruku 2 roky od data převzetí stroje uvedeného v dokladu o koupi stroje.
Během této doby autorizovaný servis Honda bezplatně opraví nebo odstraní jakékoliv závady zjištěné na stroji v souladu se zákonem a Všeobecnými obchodními a servisními podmínkami.

● **Standardní záruka 2 roky**
Zákonem č. 89/2012 Sb., občanský zákoník, v platném znění (tzv. NOZ) & zákon o ochraně spotřebitele zák.č. 634/1992 Sb., o ochraně spotřebitele, v platném znění (tzv. ZOS) stanovená záruční lhůta pro spotřebitele činí 24 měsíců od data převzetí zboží spotřebitelem. Firma BG Technik cs, a.s. si vyhrazuje právo úpravy záruční lhůty pro podnikatele, a to způsobem uvedeným ve smlouvě a není-li uvedeno ve smlouvě zvláštní ujednání, pak dle Všeobecných obchodních a servisních podmínek.

● **Prodloužená záruka**
Na všechny typy strojů HONDA importovaných do ČR prostřednictvím oficiálního importéra, a prokazatelně prodaných jako nové v síti registrovaných prodejců Honda, poskytuje importér možnost prodloužení **záruční doby** až na dobu **5 let**, při splnění určených podmínek, především však **registrací zakoupeného stroje do 30 dnů od data nákupu na webových stránkách importéra www.hondastroje.cz**

Upozornění !
Možnost prodloužení záruční doby neplatí pro spotřební materiál, na nějž se záruka nevztahuje a zejména ji nelze sjednat pro akumulátory (akumulátorové baterie).
BG Technik cs, a.s. si vyhrazuje právo na případné zamítnutí uplatnění nároku na opravu vad v rámci prodloužené záruční lhůty nebo její ukončení, pokud nebudou splněny podmínky prodloužené záruční doby nebo jsou porušovány podmínky provozu stroje dle návodu k používání stroje.
Podmínkami pro prodlouženou záruku nejsou nijak dotčeny podmínky poskytování zákonné záruční doby spotřebitelům anebo záruky sjednané smluvně.
Kupujícímu je poskytována prodloužená záruka až na dobu 5 let.
Rozhodující pro zjištění existence a délky trvání záruky je uvedení data nákupu v dokladu o koupi (spotřebitel nebo podnikatel).
Prodloužení záruční lhůty nad rámec zákonné je rovněž podmíněno technickou prohlídkou stroje po uplynutí každých 12 měsíců od data prodeje a potvrzení v Servisní knížce autorizovaným servisem HONDA.
K zachování běhu pětileté záruky je i po uplynutí základní záruční doby nutné předávat stroj k pravidelným ročním kontrolám do autorizovaného servisu HONDA. Provedení kontroly bude potvrzeno zákazníkovi v Servisní knížce. Tím je splněna podmínka pravidelné roční kontroly a tím je umožněno prodloužení záruky o další rok, a to až do celkové doby trvání 5 let ode dne převzetí stroje zákazníkem. Prodloužená záruka je podmíněna používáním výhradně originálních náhradních dílů, spotřebního materiálu a provozních kapalin HONDA. Tyto roční prohlídky jsou hrazeny zákazníkem dle platného ceníku prací autorizovaného servisu HONDA POWER EQUIPMENT, který prohlídku provádí.

ZÁRUČNÍ PODMÍNKY

1. Záruka se vztahuje výhradně na výrobky vyráběné firmou Honda Motor Co. Ltd. a jejími výrobními pobočkami, jakož i dalších výrobců, jejichž výrobky distribuuje společnost BG Technik cs, a.s.
2. Kupujícímu je poskytována záruka v souladu se zákonem a nad rámec zákona má možnost si zvolit při splnění podmínek pětiletou prodlouženou záruku.
3. Záruka se vztahuje výhradně na vady materiálu a na poruchy vzniklé vlivem chyb ve výrobě a na tím způsobené vady funkčnosti a provozuschopnosti stroje. Tato záruka nijak nenarušuje práva spotřebitelů, ale ani podnikatelů stanovená zákonem, ale je jejich doplněním nad rámec zákonem stanovených práv.
4. Záruční opravu je oprávněn vykonávat výhradně autorizovaný servis HONDA, který je držitelem příslušného certifikátu.
5. Nárok na záruční opravu lze uplatnit jen v případě, že nedošlo ze strany zákazníka či jiné osoby k jakémukoliv neodbornému zásahu do konstrukce stroje nebo jeho opravě. Záruka je poskytována jen na originální díly stroje.
6. Výrobce odpovídá za to, že výrobek bude mít po celou záruční dobu vlastnosti a parametry obvyklé pro dotyčný druh výrobku a zároveň si vyhrazuje právo na konstrukční změny stroje bez předchozího upozornění.
7. K uplatnění záruky je zapotřebí předložit doklad o koupi stroje a případně též záruční list.
8. Nárok na záruku zaniká, jestliže:
   a) výrobek nebyl používán a udržován podle návodu k používání nebo byl poškozen jakýmkoliv neodborným zásahem ze strany zákazníka či jiné třetí osoby, zejména neautorizovaného servisu.
   b) výrobek byl používán v jiných podmínkách nebo k jiným účelům, než ke kterým je určen.
   c) nelze předložit doklad o koupi stroje.
   d) byla některá část výrobku nahrazena neoriginální součástí.
   e) nebylo během záruční doby používáno originálních náhradních dílů, spotřebních materiálů a provozních náplní HONDA, zejména tak jako používání neoriginálních zapalovacích svíček a vzduchových a olejových filtrů.
   f) bylo použito staré, zvětralé či jinak kontaminované nebo znehodnocené palivo.
   g) k poškození výrobku nebo k nadměrnému opotřebení došlo vinou nedostatečné údržby.
   h) k opravám v záruční době nebylo použito originálních náhradních dílů.
   i) výrobek havaroval nebo byl poškozen vyšší mocí.
   j) byl proveden zásah do konstrukce výrobku bez souhlasu výrobce, popř. dovozce.
   k) vady byly způsobeny neodborným skladováním, či manipulací s výrobkem.
   l) došlo k zamlčení skutečného počtu provozních hodin, podmínek provozu a skutečného technického stavu stroje.
9. Výrobce neodpovídá za vady výrobku způsobené běžným opotřebením nebo použitím výrobku k jiným účelům, než ke kterým je určen.
10. Záruka se nevztahuje na položky, u kterých lze očekávat opotřebení v důsledku jejich normální funkce (např. lakování, šňůra ručního startéru atd.)
11. Záruka nepokrývá náklady na jakékoliv seřizovací a nastavovací práce spojené s běžnou dílenskou údržbou strojů, ani na servisní položky, jako:
    a) běžný spotřební materiál nutný k bezporuchovému provozu jako např. olejová náplň, vzduchový filtr, zapalovací svíčka, spojovací materiál atd.
    b) netěsnosti karburátoru, zanesení karburátoru, zanesení palivového systému způsobené použitím znečištěného, kontaminovaného nebo zvětralého paliva.
    c) závady způsobené nedbalostí, špatným zacházením nebo používáním jinak, než je uvedeno v Návodu na používání stroje.
    d) závady způsobené používáním stroje v nedostatečně větraném, prašném, vlhkém či jinak agresivním, prostředí.

12. Prodloužená ani jiná záruční doba se nevztahuje na akumulátory, které jsou spotřebním zbožím.
13. Záruka se dále nevztahuje na stroje využívané k závodním účelům.
14. Tato záruka rovněž nepokrývá výdaje vznikající v souvislosti se záruční opravou, jako:
    a) výdaje vzniklé dopravou stroje do autorizovaného servisu, nestanoví-li zákon nebo smlouva jinak.
    b) jakékoliv výdaje ve spojitosti s poraněním osob nebo náhodným poškozením majetku.
    c) kompenzace za časové ztráty, obchodní ztráty nebo poplatky za nájem náhradního zařízení po dobu záruční opravy.
15. HONDA si vyhrazuje právo rozhodnout o rozsahu a způsobu záruční opravy.
16. Na všechny originální součásti vyměněné podle této záruky se vztahuje tato záruka po zbývající dobu její platnosti.

Další produkty

HONDA

The Power of Dreams



3KVL6610
© HONDA, 2021