HONDA

Profesionální motorová sekačka
UM536 * UM616

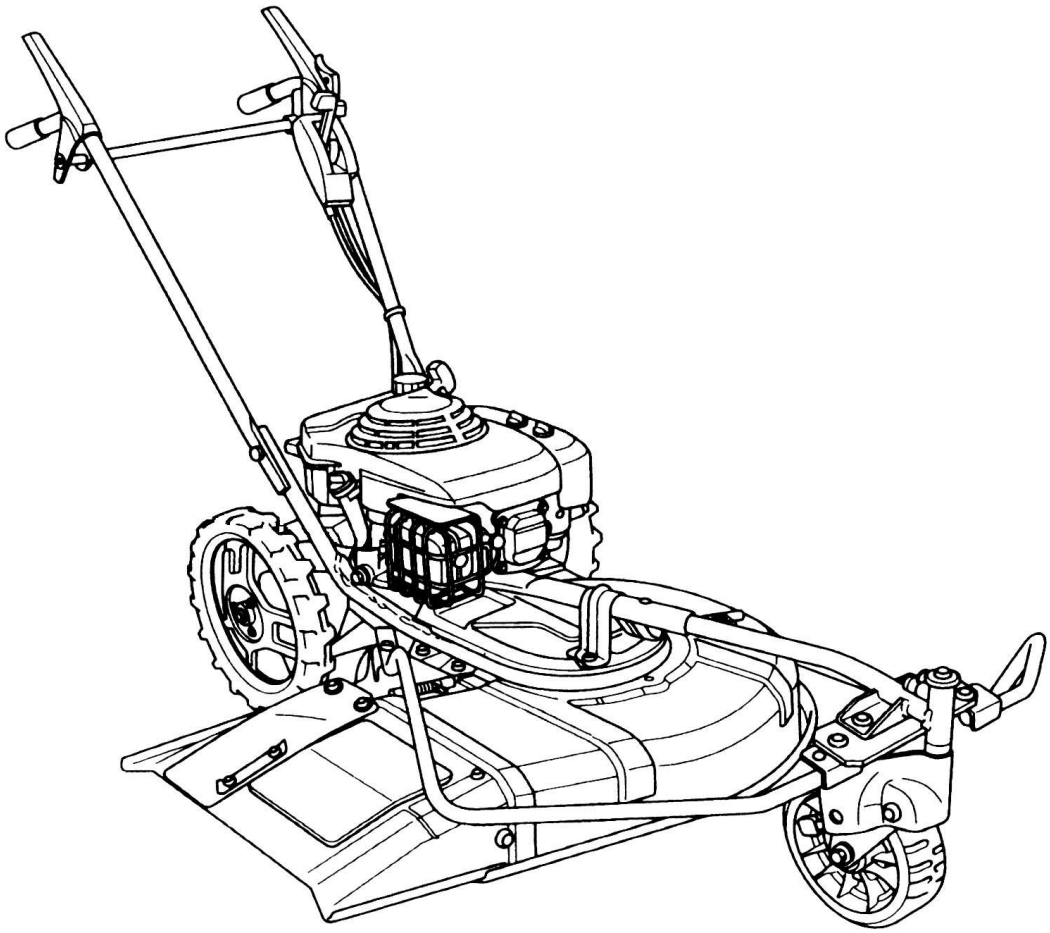

Návod k obsluze a Servisní knížka

ZAREGISTRUJTE
zakoupený stroj a získejte záruku 5 let

Registraci udelate na nasich webovych strankach www.hondastroje.cz nebo pouzijte tento QR k6d.

HONDA MOTOR CO., LTD. 2002
Vydání 01/07/2004 © Copyright BG Technik cs, a.s.

OBSAH :

ÚVOD…….. 1
1. BEZPEČNOSTNÍ INSTRUKCE……... 3
2. POPIS SOUČÁSTÍ STROJE…….. 6
3. VÝZNAM ŠTÍTKŮ…….. 7
4. KOMPLETACE A MONTÁŽ STROJE…… 8
5. PŘÍPRAVA PŘED POUŽITÍM…….. 10
6. SPUŠTĚNÍ A VYPNUTÍ MOTORU……. 13
7. POUŽITÍ…… 15
8. ÚDRŽBA……. 20
9. VYHLEDÁVÁNÍ PŘÍPADNÝCH ZÁVAD…… 24
10. PŘEPRAVA A SKLADOVÁNÍ…….. 24
11. PŘÍSLUŠENSTVÍ…….. 25
12. SPECIFIKACE…… 26
13. SEZNAM AUTORIZOVANÝCH PRODEJCŮ HONDA – motorové stroje…… 27
14. SERVISNÍ KNÍŽKA…… 30
Záruční list…….. 30
Záruční podmínky…….. 35
Potvrzení o provedení předprodejní kontroly……. 37
Záznamy o servisních prohlídkách…….. 38
Záznamy o provedení případných oprav…… 42

Návod k obsluze motorových sekaček HONDA
UM536, UM616

Děkujeme Vám za nákup sekačky značky HONDA.

Tento návod k obsluze obsahuje informace o provozu a údržbě sekačky HONDA UM536 a UM616. Motorová sekačka UM536 a UM616 je model určený i pro semi-profesionální či profesionální použití. Tento typ sekačky je určen k údržbě neudržovaných ploch s náletovým porostem a plevelem větších vzrůstů bez nutnosti sběru.
Veškeré informace, obsažené v tomto vydání, vycházejí z nejnovějších údajů o výrobku, které byly dostupné v době vydání.

Fa Honda Motor Co. Ltd., si vyhrazuje právo, kdykoliv bez upozornění provádět změny, aniž by tímto byl rozšířen okruh jejích povinností.

Žádná z částí tohoto vydání nesmí být reprodukována bez písemného souhlasu firmy HONDA nebo jejího výhradního zastoupení.

Na tento návod je třeba nazírat jako na součást stroje, která nesmí být v případě dalšího prodeje oddělena. V příslušné části Servisní knížky je nutné, aby byly vyplněny a potvrzeny veškeré důležité údaje.

Zvláštní pozornost věnujte takto zdůrazněným pokynům :

Varování !!!
V případě nedodržení uvedených pokynů varujeme před případným nebezpečím vážného poranění či ohrožení života.

Upozornění !
V případě nedodržení uvedených pokynů upozorňujeme na nebezpečí poranění či poškození vybavení.

Poznámka :
Podává užitečné informace.

Dojde-li k poruše nebo v případě jakýchkoliv nejasností se obraťte na svého autorizovaného prodejce firmy HONDA – motorové stroje.

Varování !!!
Motorové sekačky značky HONDA jsou konstruovány tak, že při dodržování následujících pokynů zaručuje bezpečný a spolehlivý provoz. Před uvedením stroje do provozu pozorně prostudujte tento návod k obsluze a důkladně se seznamte s obsluhou za účelem zabránění vážného poranění osob, či poškození stroje.
Jakékoliv nedodržení zásad údržby a provozu uváděných v návodu k obsluze, nepoužívání originálních náhradních dílů a příslušenství či jakékoliv neodborné zasahování má za následek ztrátu nároku na záruku.

Poznámka:
Typ UM616 se standardně do ČR nedováží. Pro případné zájemce lze uskutečnit individuání dovoz.

1. BEZPEČNOSTNÍ INSTRUKCE

Vaši sekačku používejte s náležitou péčí a pozorností. Z tohoto důvodu byly na různých místech tohoto stroje umístěny bezpečnostní nálepky, které Vám vizuálně připomenou hlavní bezpečnostní zásady při používání sekačky. Jejich významy jsou vysvětleny níže. Tyto nálepky jsou nedílnou součástí sekačky. Pokud se některá odlepí nebo se stane nečitelnou, kontaktujte Vašeho prodejce a nechte si ji vyměnit.

Upozornění!

Důrazně též doporučujeme přečíst si bezpečnostní pokyny uvedené v příslušné části této příručky.

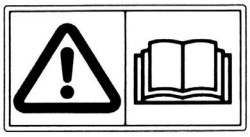

Prostudujte tento návod k obsluze dříve, než uvedete sekačku do provozu. Jeho nedodržování může mít za následek vážné zranění obsluhy či osob nebo poškození zařízení.

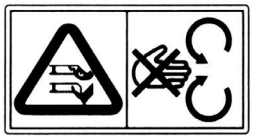

Rotující čepel. Nepřibližujte se rukama či nohama k prostoru rotující čepele nebo pod její kryt.

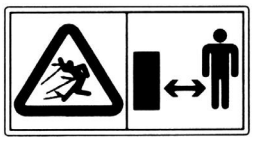

Nebezpečí vymrštěných předmětů. V pracovním prostoru sekačky by se neměly vyskytovat žádné další osoby.



Před jakoukoliv údržbou odpojte kabel zapalovací svíčky. Zabráníte tím možnosti náhlého spuštění motoru. Během manipulace v prostoru žacích nožů, či při jejich výměně používejte pevné ochranné rukavice.

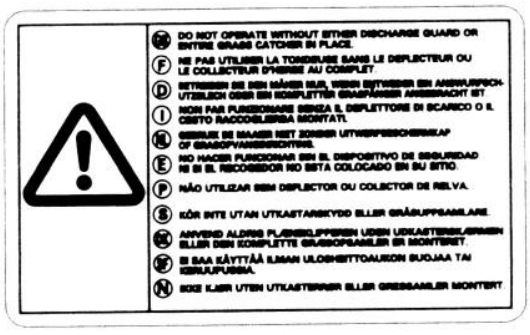

Nedemontujte ochranné kryty. Sekačku neprovozujte s demontovanými ochrannými kryty a bez bezpečnostního rámu. Hrozí nebezpečí vážného poranění.

Výstraha!!!

ZÁKLADNÍ BEZPEČNOSTNÍ POKYNY

Zodpovědnost obsluhy

1) Všechny pokyny si pečlivě pročtěte. Dobře se seznamte s ovládacími prvky a se zásadami jejich správného použití. Naučte se rychle zastavit motor.
2) Sekačku používejte pouze k těm účelům, ke kterým je určena, tj. k sekání trávy. Jakékoli jiné použití může být nebezpečné a mohlo by též vést k poškození stroje.
3) Práci se sekačkou nikdy nedovolte dětem či osobám neznalým těchto předpisů. Místní zákonná opatření mohou omezit dolní věkovou hranici pro obsluhující osobu.
4) Sekačku nepoužívejte pokud:
   - jsou na blízku lidé (zvláštní pozornost věnujte především dětem) nebo domácí zvířata
   - je obsluhující osoba pod vlivem léků nebo požila látky, o nichž je známo, že ovlivňují úsudek nebo schopnost rychlé reakce.
5) Mějte na paměti, že vlastník nebo uživatel sekačky je zodpovědný za nehody nebo ohrožení, jimž vystaví jiné lidi či jejich majetek.
6) Při sekání mějte vždy pevnou obuv a dlouhé kalhoty. Sekačku nepoužívejte, jste-li na boso nebo máte sandály.
7) Pečlivě prozkoumejte plochu, na níž má být sekačky použito, a odstraňte všechny předměty, které by případně mohly být strojem vymrštěny (kameny, větve, dráty, kosti atd.)
8) Sekejte pouze za denního nebo za dobrého umělého osvětlení.
9) Pokud možno, vyvarujte se použití sekačky v mokré trávě.
10) Na svažitém terénu mějte stále stabilní postoj.
11) Choďte, nikdy neběhejte. Nenechávejte se sekačkou táhnout.
12) Sekejte vždy napříč svahem, podél vrstevnice, nikdy ne nahoru a dolů.
13) Na svazích dávejte obzvláštní pozor při změně směru.
14) Nikdy nesekejte na svazích se sklonem větším než 20.°
15) Dávejte obzvláště pozor při přitahování sekačky směrem k sobě.
16) Zastavte čepel vždy, když sekačku musíte naklonit při přecházení jiných povrchů než trávy a při přesunu sekačky na místo sekání a zpět.
17) Nikdy nepoužívejte sekačku s poškozenými kryty nebo bez nasazených ochranných zařízení, jako je např. odražeč kamenů či lapač trávy.
18) Motor startujte a čepel spouštějte opatrně a podle instrukcí. Dbejte na to, aby vaše nohy byly dostatečně vzdáleny od čepele.
19) Během startování motoru a spouštění čepele sekačku nenaklánějte. Startování motoru i spouštění čepele provádějte na rovném povrchu na kterém není vysoká tráva nebo překážky.
20) Nepřibližujte se rukama či nohama do blízkosti rotujících částí nebo pod ně. Za žádných okolností nevkládejte cizí předměty nebo končetiny do prostoru otvoru pro vyfukování trávy.
21) Nikdy nezvedejte nebo nepřenášejte sekačku, pokud běží motor.
22) Zastavte motor a odpojte kabel v následujících případech:
   - před prováděním jakékoliv činností pod krytem nože nebo před uvolňováním otvoru pro vyfukování trávy;
   - před kontrolou a čištěním sekačky nebo před prací na sekačce;
   - po zasažení cizího předmětu. Prohlédněte, zda není sekačka poškozena, a opravte ji před tím, než ji opět nastartujete a budete používat;
   - Pokud začne sekačka na trávu abnormálně vibrovat (okamžitě zjistěte a odstraňte příčinu vibrace).
23) Motor zastavte a kabel zapalovací svíčky odpojte v následujících případech:
   - Vždy, když necháváte sekačku bez dozoru.
24) **Varování !!!!**
   - Palivo do motoru je vysoce hořlavé.
   - Palivo skladujte pouze v nádobách pro tento účel speciálně určených.
   - Palivo doplňujte pouze na otevřeném či dobře větraném prostranství. Během doplňování paliva či při jakékoli jiné manipulaci s palivem nekuřte a nemanipulujte s otevřeným ohněm.
   - Palivo doplňujte pouze s motorem v klidu. Nikdy neotvírejte palivovou nádrž a palivo nedoplňujte za chodu motoru nebo v případě, že je motor horký.

- Pokud dojde k rozlití benzínu, motor nestartujte. Odstraňte sekačku z plochy, kde bylo palivo rozlito, a vyvarujte se vytvoření jakéhokoliv možného zdroje vznícení.
- V použití sekačky pokračujte až po vypaření rozlitého paliva a rozptýlení palivových výparů.
- Bezpečně uzavřete uzávěry palivové nádrže a nádoby pro skladování paliva.

25) Při sekání vždy dodržujte bezpečnou vzdálenost od rotujících částí, tj. alespoň na vzdálenost délky rukojeti.
26) Všechny matky, svorníky a šrouby musí být utaženy, aby bylo zajištěno, že se zařízení nachází v bezpečném provozním stavu. Pravidelná údržba je základním předpokladem pro zajištění bezpečnosti uživatele a zachování dobrého výkonu.
27) Ke snížení rizika požáru zajistěte, aby sekačka a obzvláště motor byl zbaveny zbytků trávy, listí anebo nadměrného množství maziva. Nenechávejte obaly s rostlinnými zbytky v místnosti.
28) Kontrolujte často ochranný kryt, abyste se ujistili, zda není opotřebovaný nebo poškozený.
29) Při snímání či instalaci čepele mějte na rukou silné pracovní rukavice.
30) Po broušení čepele přezkoušejte její vyvážení.

Varování!!!
V zájmu bezpečnosti nepoužívejte stroj s opotřebovanými nebo poškozenými součástkami. Součástky musí být vyměněny a nikoliv opraveny. Pro jejich výměnu používejte výhradně originální náhradní díly (čepele by měly vždy být označeny symbolem .).
Náhradní díly nedostatečné kvality mohou poškodit zařízení a mohou ohrozit Vaši bezpečnost. Při použití neoriginálních náhradních dílů zaniká nárok na záruku.

2. UMÍSTĚNÍ BEZPEČNOSTNÍCH NÁLEPEK

Význam bezpečnostních nálepek
Vaše sekačka musí být používána bezpečně. Proto byly na sekačce umístěny obrázkové piktogramy, aby Vám připomněly bezpečnost během práce.
Tyto piktogramy jsou považovány za součást stroje. Jestliže dojde k jejich poškození nebo jsou nečitelné, kontaktujte Vašeho dealera HONDA.

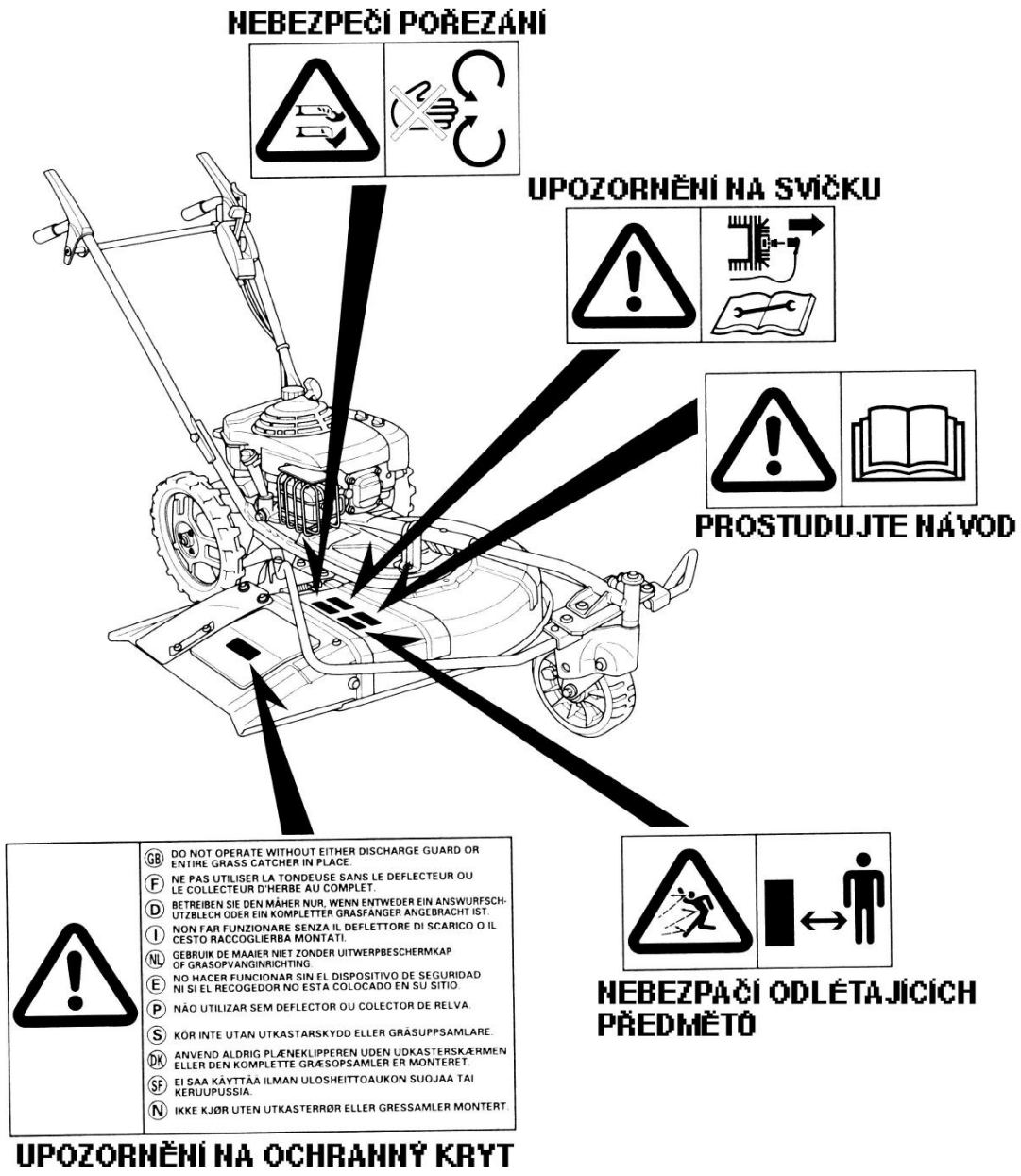

Označení CE

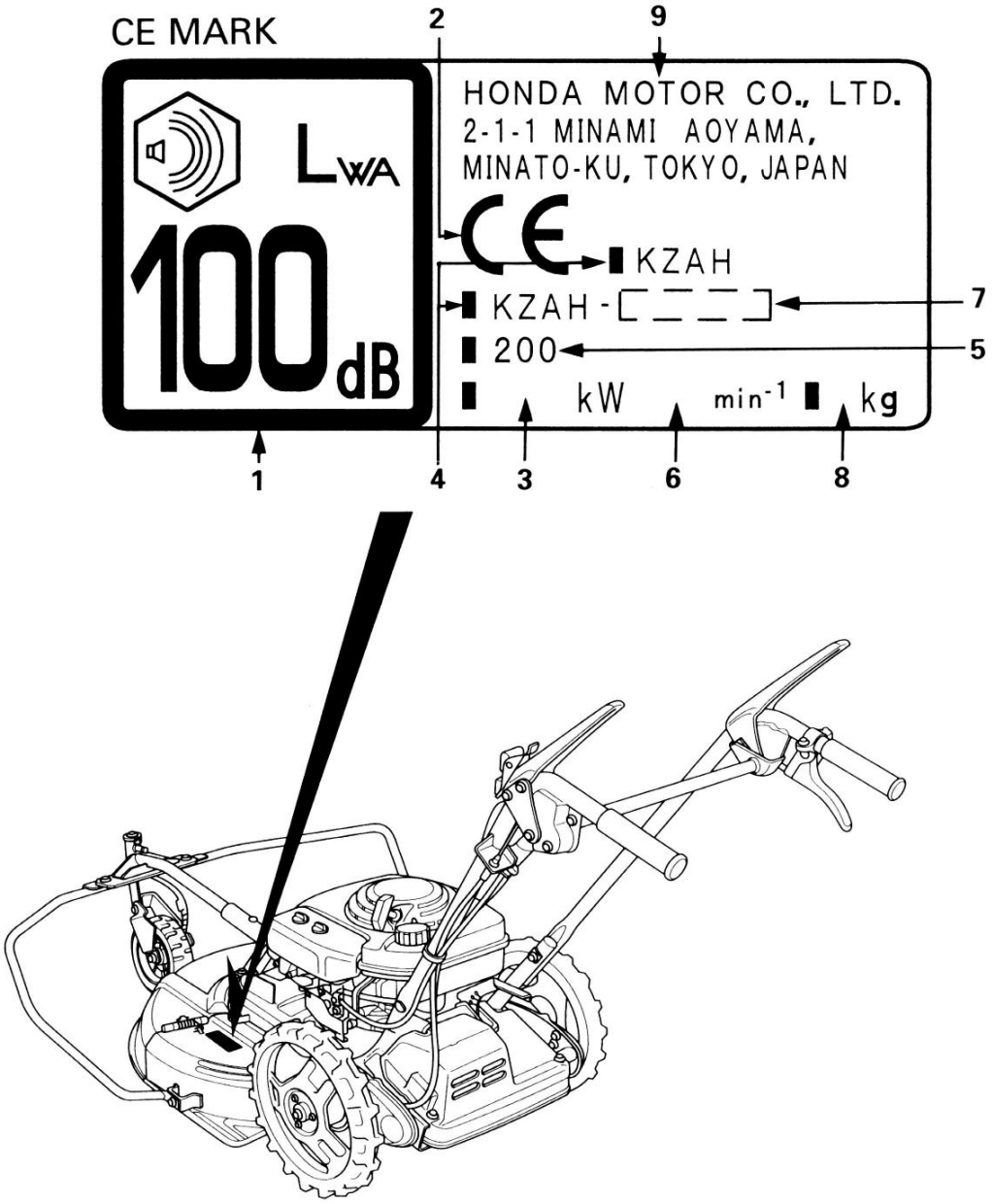

1. Garantovaná úroveň hluku dle směrnice 2000/14/EC
2. Označení shody CE dle směrnice 93/465/EEC
3. Nominální výkon motoru v kW
4. Označení typu
5. Rok výroby
6. Doporučené otáčky motoru ot/min.
7. Výrobní číslo podvozku sekačky
8. Hmotnost sekačky v kg
9. Jméno a adresa výrobce

3. POPIS SOUČÁSTÍ STROJE

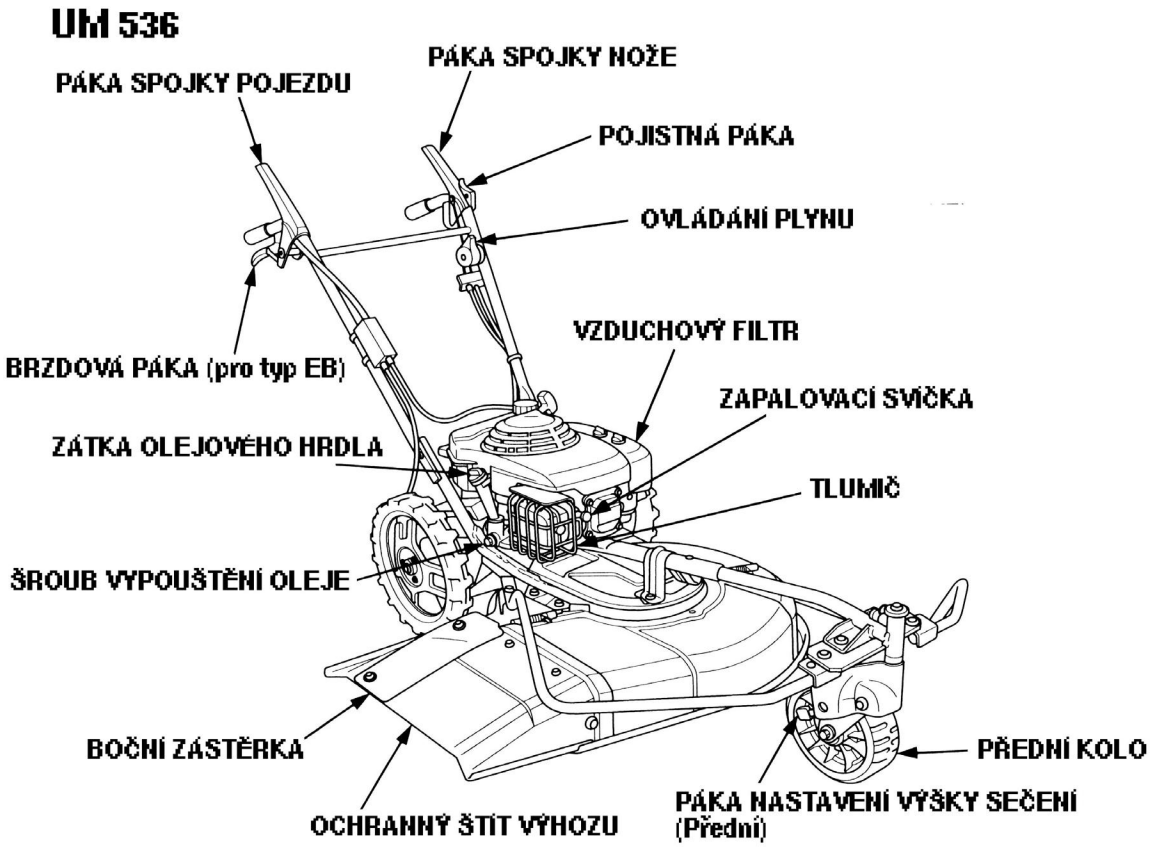

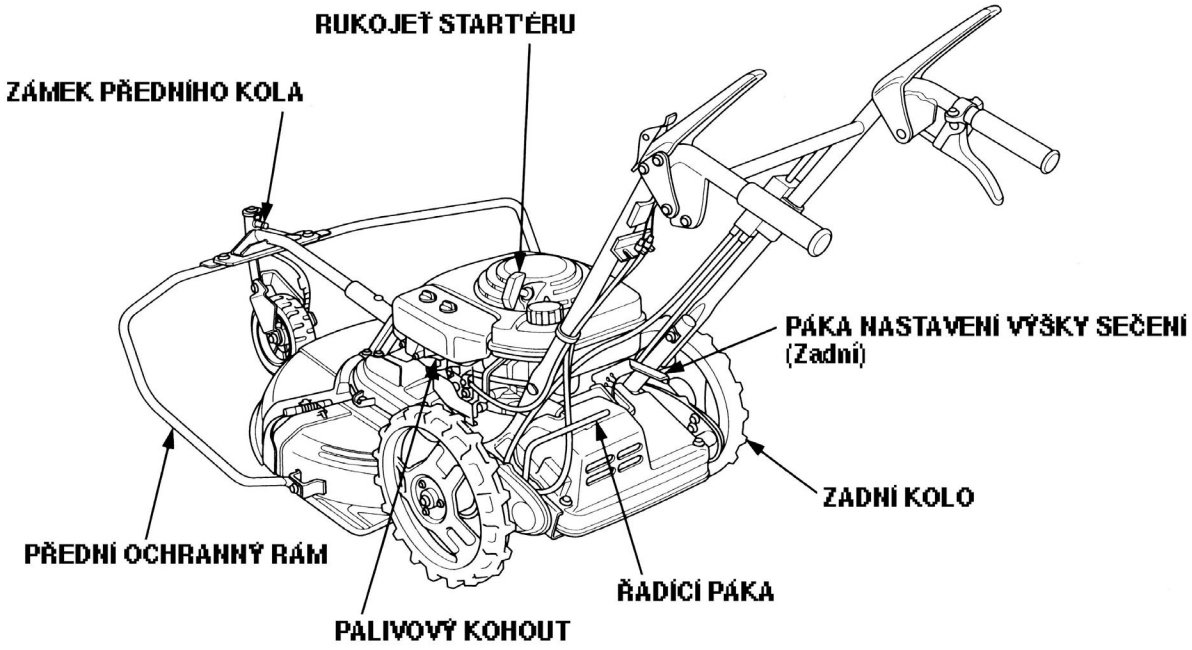

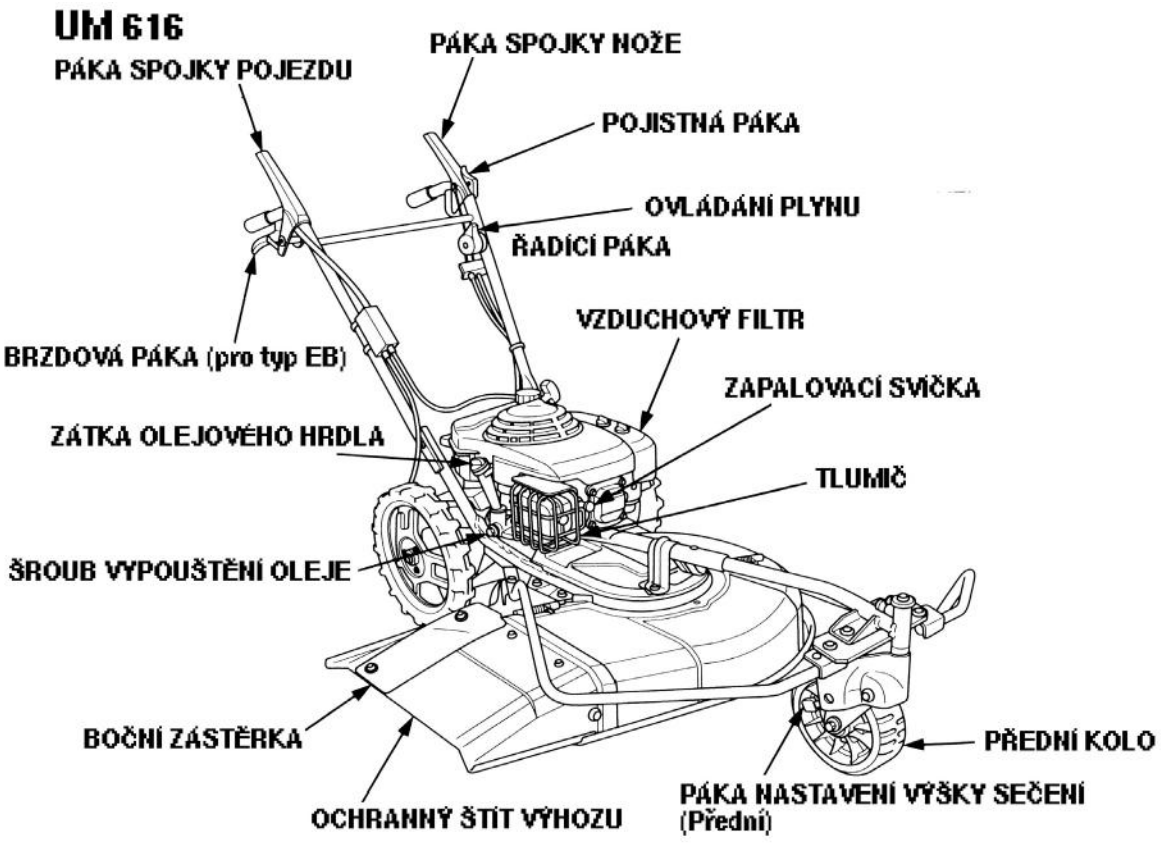
UM 616
PÁKA SPOJKY POJEZDU
PÁKA SPOJKY NOŽE
POJISTNÁ PÁKA
OVLÁDÁNÍ PLYNU
ŘADÍCÍ PÁKA
BRZDOVÁ PÁKA (pro typ EB)
VZDUCHOVÝ FILTR
ZAPALOVACÍ SVÍČKA
ZÁTKA OLEJOVÉHO HRDLA
TLUMIČ
ŠROUB VYPOUŠTĚNÍ OLEJE
BOČNÍ ZÁSTĚRKA
PŘEDNÍ KOLO
OCHRANNÝ ŠTÍT VÝHOZU
PÁKA NASTAVENÍ VÝŠKY SEČENÍ
(Přední)

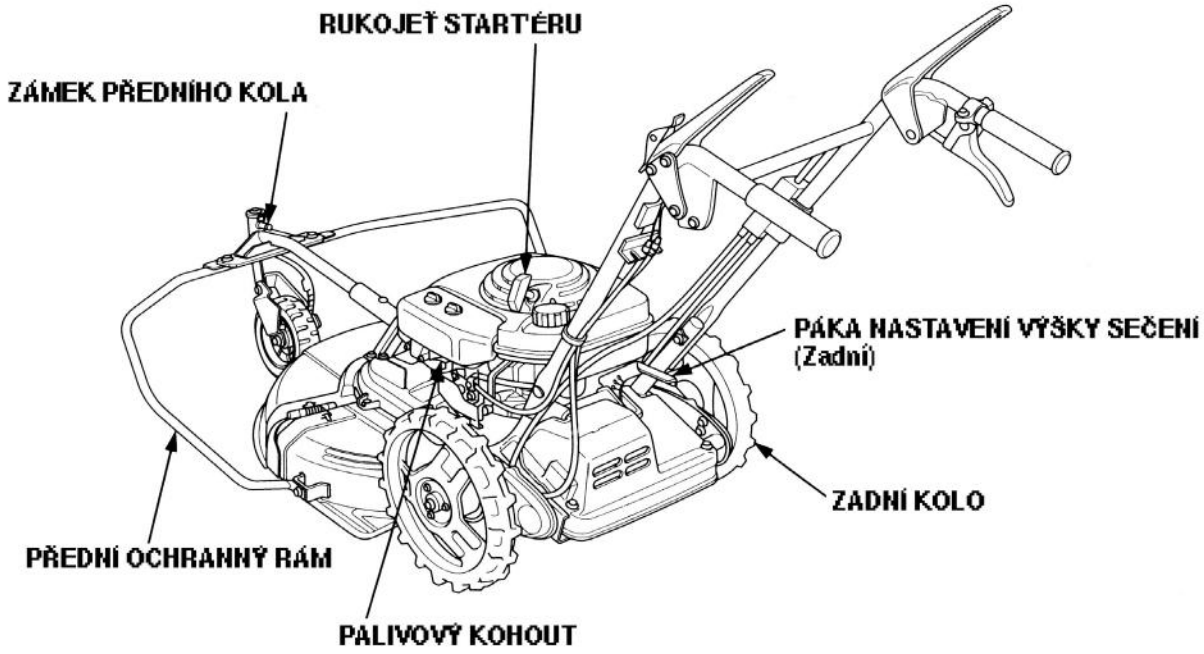
RUKOJEŤ STARTÉRU
ZÁMEK PŘEDNÍHO KOLA
PÁKA NASTAVENÍ VÝŠKY SEČENÍ
(Zadní)
ZADNÍ KOLO
PŘEDNÍ OCHRANNÝ RÁM
PALIVOVÝ KOHOUT

4. OVLÁDÁNÍ

1. Páka plynu
Páčka plynu zajišťuje rychlost motoru od volnoběhu LOW po maximum HIGH.
Páčku používejte při startování motoru, při práci se sekačkou nebo jestliže vypínáte motor.

Sytič je pro startování studeného motoru.

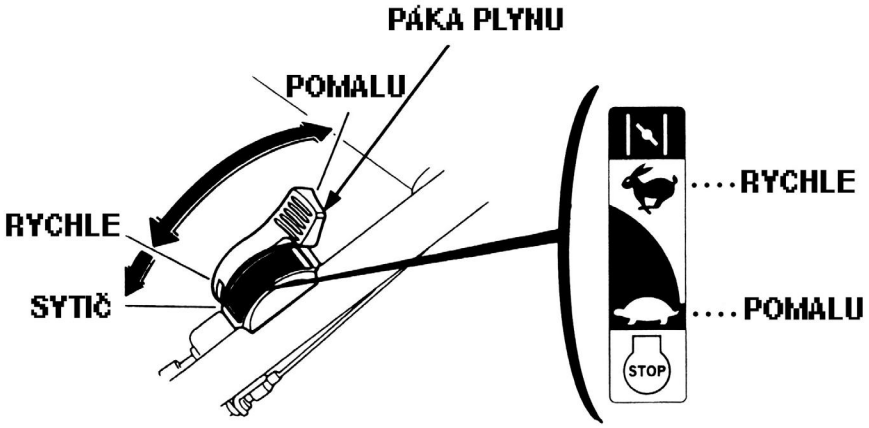

UM536

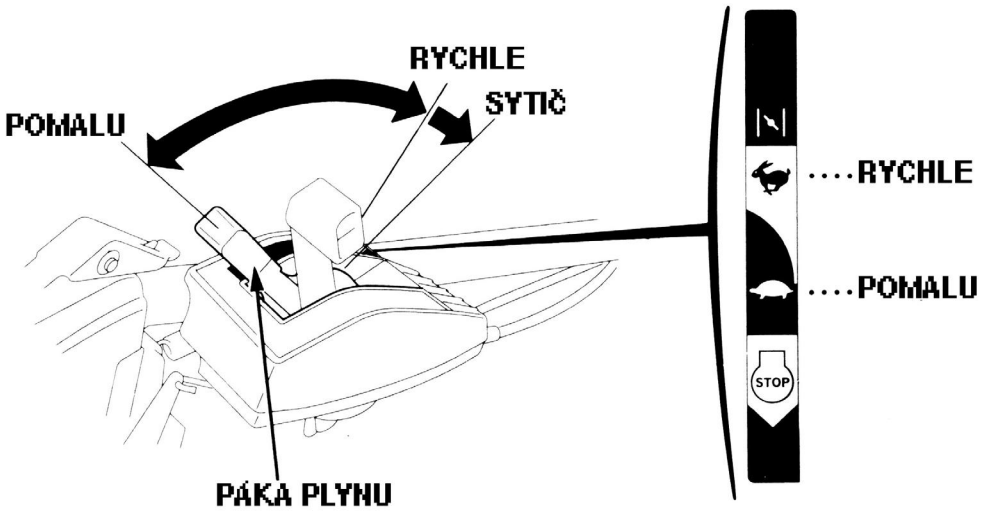

UM616

2. Ovládání spojky nože
Páka ovládání spojky nože pracuje ve dvou režimech:

- Nůž sekačky se začne točit, jestliže dojde k uvolnění zámku (žlutě označen) a zároveň ke stlačení ovládače spojky nože.
- Uvolněním páčky spojky nože se otáčení nože zastaví, zámek se automaticky vrátí do pozice ZAJIŠTĚNO

(Pro UM616) Pokud při stlačené pojezdové páce máte stlačenu i páku ovládání spojky. Zůstává při uvolnění páka spojky nože stlačena. Pokud používáte pouze páku spojky nože bez spouštění pojezdu, páka se při uvolnění vrátí automaticky do polohy STOP.

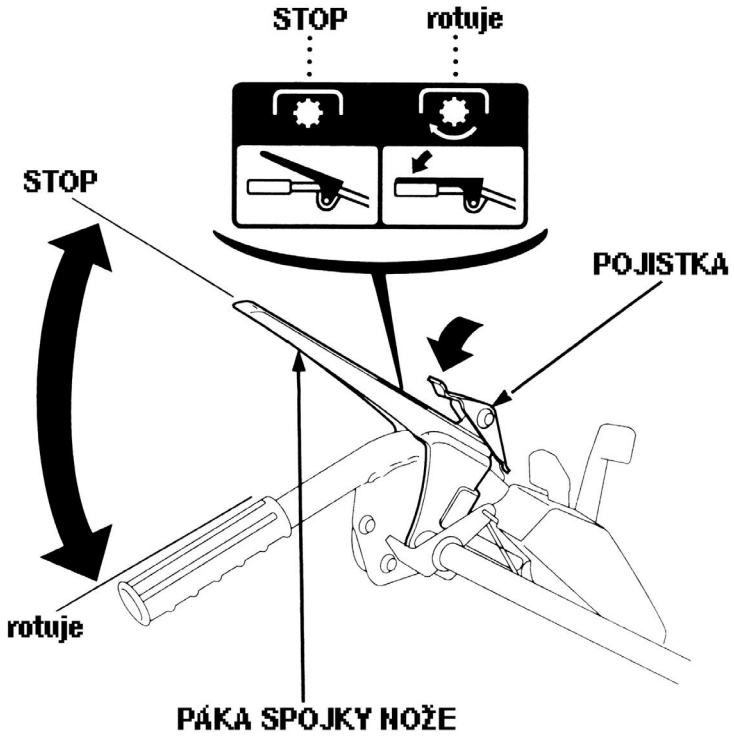

3. Páka ovládání pojezdu
Sekačku uvedete do pohybu stlačením páky ovládání pojezdu a zastavíte jejím uvolněním.

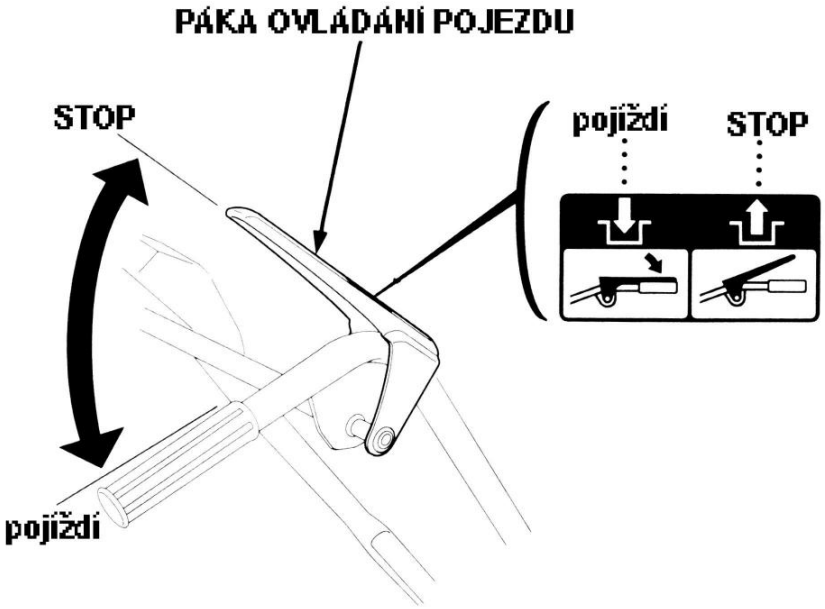

4. Palivový kohout
Palivový kohout se používá k otevírání a zavírání toku paliva z nádrže do karburátoru. Vždy uvádějte kohout buď do polohy UZAVŘEN nebo OTEVŘEN.

Upozornění!
Při přepravě nebo skladování sekačky vždy uveďte kohout do polohy UZAVŘEN, aby nedošlo k úniku paliva.

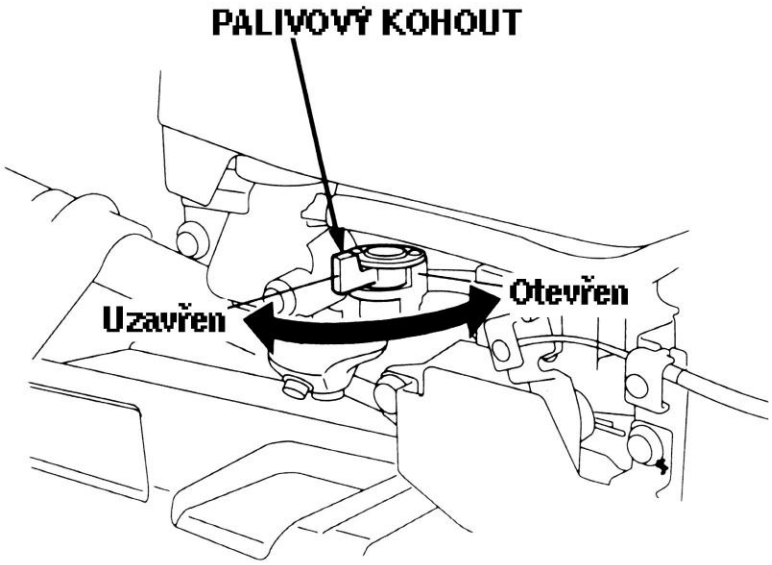

5. Nastavení výšky sečení
Výšku můžete nastavit do 4 poloh změnou výšky na předních a zadních kolech. Výšku sečení nastavte vždy před započetím sekání.

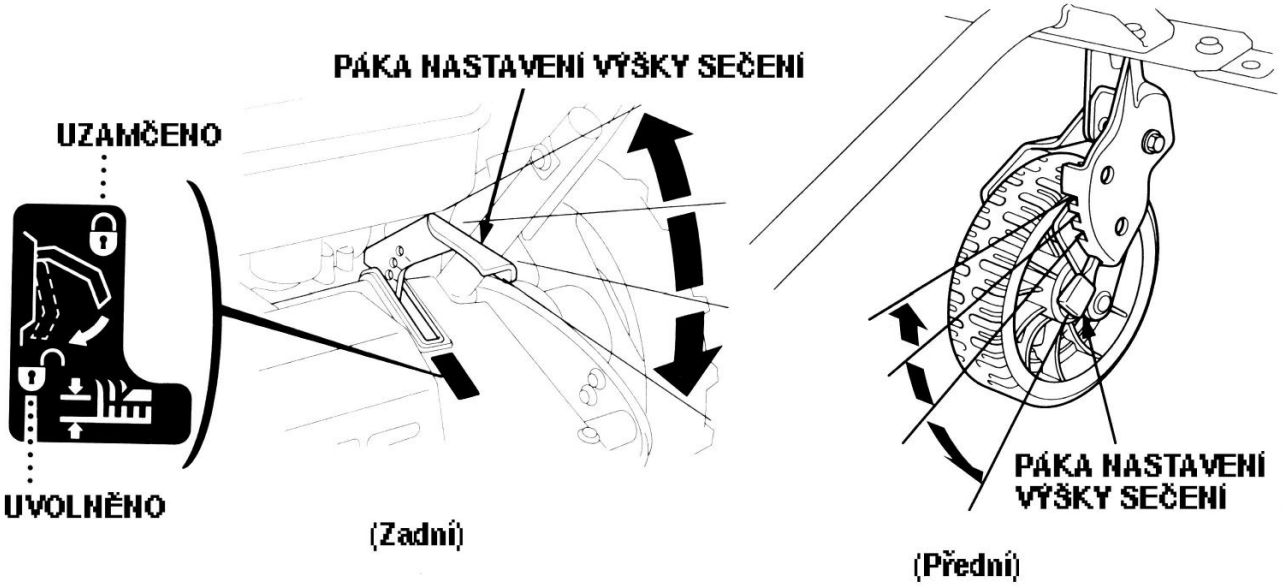

6. Zámek natáčení předního kolečka
Tato aretace je používána na předním kolečku, jestliže se seče ve svahu.

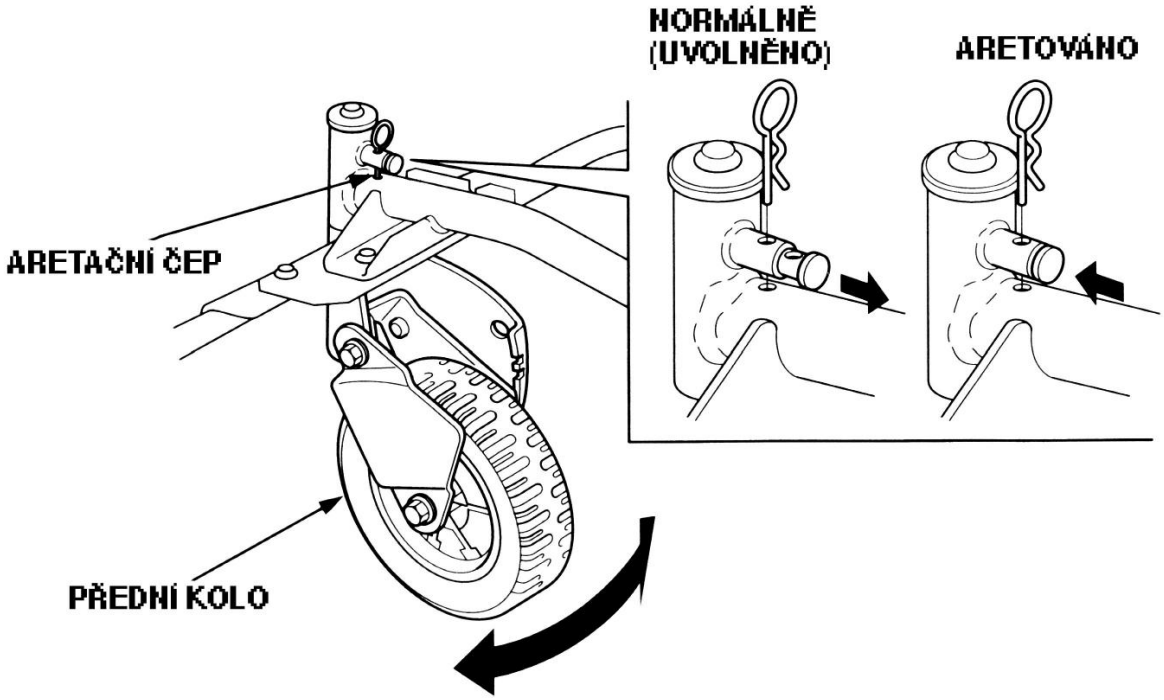

7. Páka rychlosti pojezdu (UM536)
Tato páka se používá ke změně rychlosti vpřed. Existují 2 polohy.
1.stupeň - 0,5 m/sec
2.stupeň - 0,8 m/sec

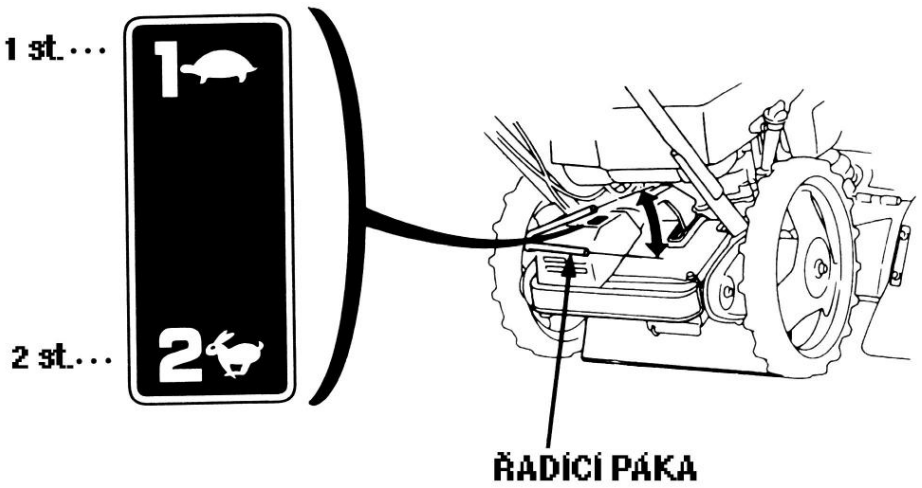

8. Páčka rychlosti pojezdu (UM616)
Tato páčka se používá k udržování max. rychlosti vpřed. Páčku ovládání rachlosti pojezdu uveďte do pro vás obvyklé polohy jako při sekání na volném prostranství. Sekačka poté bude udržovat vámi zvolenou rychlost. Pro momentální snížení rachlosti stačí částečně uvolnit páku ovládání pojezdu a tím zvolit vhodnou rychlost. Pro chvilkovou změnu rychlosti není nutné pohybovat páčkou rychlosti pojezdu.

POMALU - 0,4 m/sec
RYCHLE – 1,0 m/sec

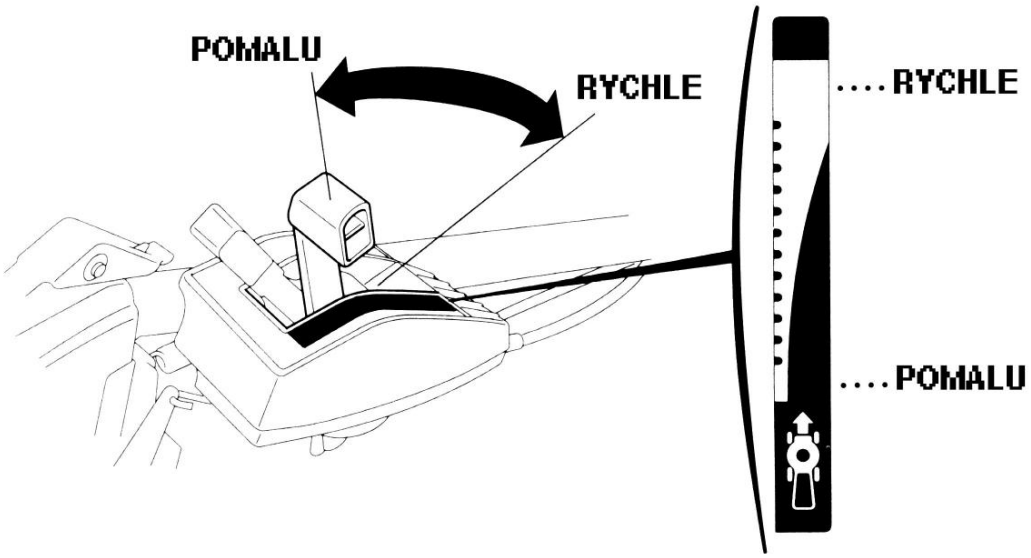

9. Brzdová páka (typ EB)
Brzda se používá při změně směru nebo nastavení rychlosti, při pohybu nahoru a dolů nebo při jízdě dolů ze svahu.

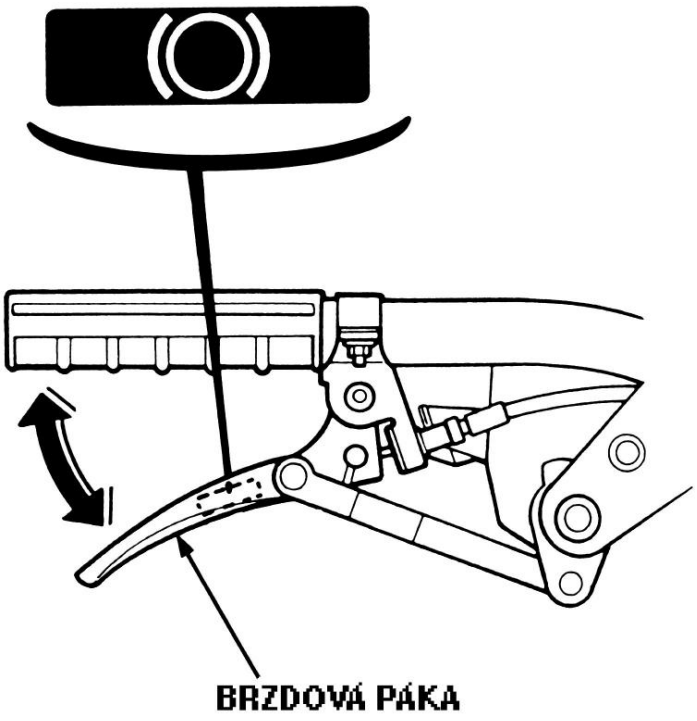

5. KONTROLA PŘED POUŽITÍM

VAROVÁNÍ !!!
Kontrolu provádějte zásadně za klidu motoru, odpojenou „fajfkou“ zapalovací svíčky a na vodorovné ploše.

Pro bezpečnou a účelnou práci před sečením vždy proveďte kontrolu:

1. Zkontrolujte množství oleje v motoru

UPOZORNĚNÍ !
Chod motoru bez oleje může zapříčinit vážné poškození motoru.

Upozornění !
Zákaz používání olejů bez aditivních přísad nebo olejů, určených pro používání do dvoutaktních motorů. Hrozí nebezpečí vážného poškození motoru.

Jako olejovou náplň používejte vysoce kvalitní motorový olej pro čtyřtaktní motory, který splňuje nebo převyšuje normy amerických výrobců automobilů – API klasifikace SG, SF.
Viskozitu oleje volte tak, aby odpovídala teplotním podmínkám místa použití. Všeobecně je doporučeno požití olejů víceoblatních, např. SAE 10W-30.
Honda doporučuje do podmínek běžných na našem území používat **originální motorový olej HONDA,** který je k dostání v prodejní síti Honda – motorové stroje, popř. oleje jiných výrobců, které odpovídají kvalitativním požadavkům např. SHELL HELIX SUPER 15W-40 (API SG/CD) atd.
V případě jakýchkoliv nejasností kontaktujte svého autorizovaného prodejce HONDA – motorové stroje.

Upozornění !
Motorový olej je nejdůležitějším faktorem přímo ovlivňujícím životnost vašeho motoru.
Chod motoru s nedostatečným množstvím oleje může způsobit vážné poškození motoru.
Obsluha je povinna kontrolovat hladinu oleje před každým spuštěním v souladu s tabulkou předepsané údržby.

1. Sekačku umístěte na vodorovnou plochu.
2. Vyšroubujte uzávěr hrdla plnění oleje a vytřete dosucha olejovou měrku.
3. Olejovou měrku vsuňte zpět do plnícího hrdla, ale nešroubujte.
4. Pohledem zkontrolujte úroveň smočení měrky. V případě, že je úroveň blíže spodní hranici, doplňte do motoru doporučený olej až po horní úroveň značky na měrce.
   Hrdlo plnění oleje řádně uzavřete.

Množství oleje: **0,65 l**

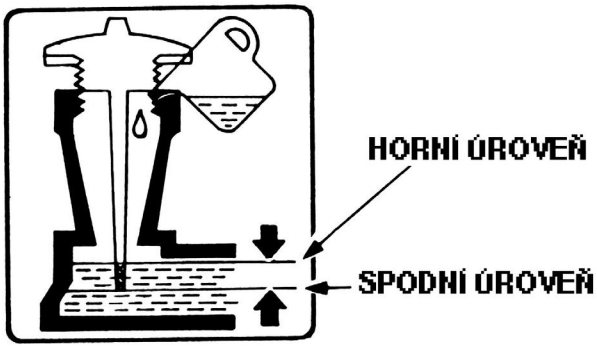

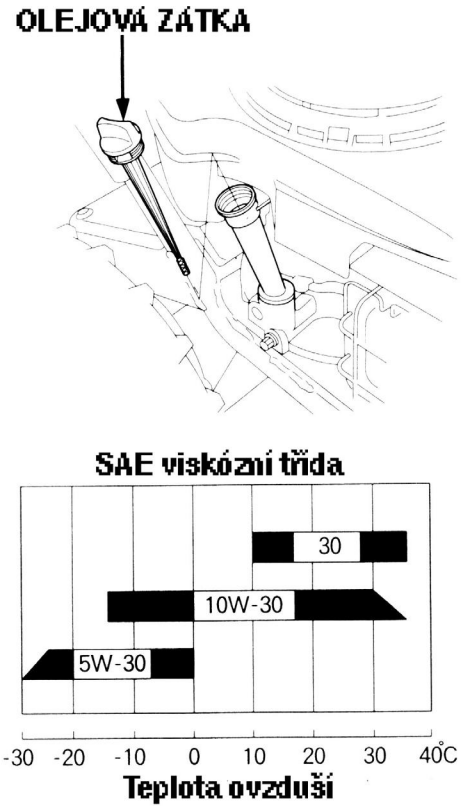

2. Kontrola množství paliva

Výstraha !!!
Používejte benzín běžně užívaný pro motorová vozidla – min. oktanové číslo 90. (doporučujeme používat benzín bezolovnatý ; Natural 95 z důvodu omezení usazenin ve spalovací komoře, nicméně používání bezolovnatého benzínu v motorech bez katalyzátoru je ze zdravotního hlediska horší, než-li používání benzínu olovnatého, tzn. Special, Super).
Při nízkém stavu paliva, palivo doplňte po spodní okraj hrdla nádrže. Nádrž nepřeplňujte.
Nikdy nepoužívejte směs oleje a benzínu nebo benzín znečištěný či kontaminovaný. Zabraňte vnikání nečistot, prachu či vody do palivové nádrže.
Před uskladněním na dobu delší než 3 týdny zbylé palivo z nádrže vypusťte a odkalte benzín z karburátoru.

Výstraha!!!

- Benzín je velice snadno vznětlivý a výbušný.
  Používání bezolovnatého benzínu bez katalyzátoru je ze zdravotního hlediska horší, než olovnatých (Special, Super)
- Tankujte v dobře větraném prostoru při vypnutém motoru. Během tankování a v místech, kde jsou umístěny pohonné hmoty nekuřte a zabraňte přístupu s otevřeným ohněm.
- Nádrž nepřeplňujte (nedolévat až po okraj nádrže) a po tankování uzavřete tak, aby byl uzávěr nádrže dobře zajištěn.

- Dbejte na to, aby nedošlo k rozlití žádného benzínu. Benzínové výpary nebo rozlitý benzín se mohou vznítit. Jestliže benzín vystříkne, je bezpodmínečně nutné okolí vysušit a nechat rozplynout benzínové výpary.
- Zabraňte opakovanému nebo delšímu styku s pokožkou, jakož i vdechování výparů. Uchovávejte benzín v dostatečné vzdálenosti od dětí.

1) Odšroubujte zátku palivové nádrže a pohledem zkontrolujte hladinu paliva v nádrži.
2) Palivo pomocí nálevky doplňte, jestliže je množství paliva nedostatečné. (nedosahuje hranice horní úrovně.
3) Po doplnění paliva zátku palivové nádrže našroubujte zpět a řádně dotáhněte.

POZNÁMKA :
Nedoporučuje se během používání záměna druhů benzínu. Může dojít k poškození motoru.

Množství paliva: **2,0 l**

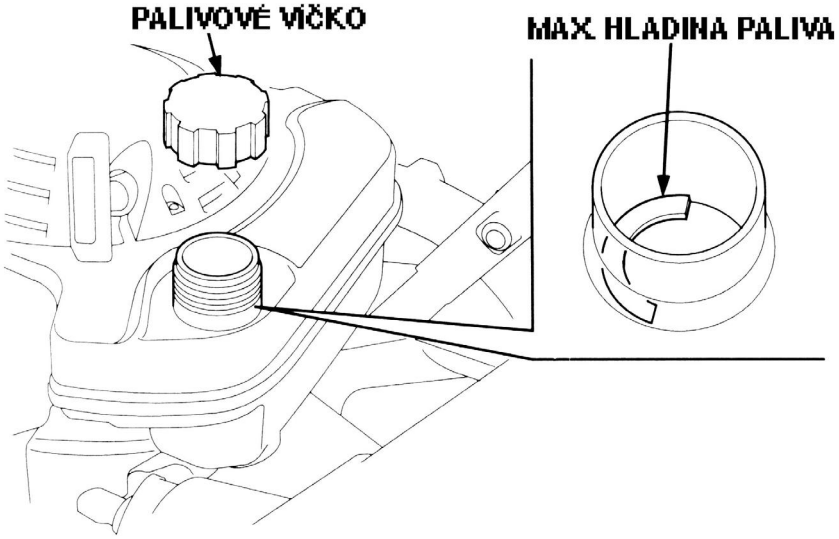

Používání benzínu s obsahem alkoholu
Jestliže se rozhodnete pro používání benzínu s obsahem alkoholu, ujistěte se, že jeho oktanové číslo je min. 90.
Existují 2 druhy alkoholových benzínů : První obsahuje etanol, druhý obsahuje metanol.
Nepoužívejte benzín, který obsahuje více než 10% etanolu a benzín s příměsí metanolu (metylalkoholu nebo benzín s podílem prostředku na ochranu proti korozi a rozpouštědlo metanolu).
V žádném případě nepoužívejte benzín s podílem metanolu vyšším než 5% i v případě, že benzín obsahuje rozpouštědlo a prostředek proti korozi.

UPOZORNĚNÍ !
- Závady na palivovém systému nebo provozní závady na motoru vzniklé používáním takovýchto pohonných látek nemohou být kryty zárukou. HONDA nemůže schválit používání pohonných látek s obsahem metanolu z důvodu neúplnosti posudku o vlastnostech takovýchto pohonných látek.

Dříve než zakoupíte benzín u neznámé pumpy, ujistěte se, zda neobsahuje alkohol a v případě, že ano, zjistěte jaký druh a jaké množství. Pokud zjistíte po použití jakéhokoliv alkoholového benzínu jakékoliv nežádoucí jevy, nebo máte nějaké pochybnosti, použijte běžný benzín, který alkohol neobsahuje.

3. Kontrola vzduchového filtru

UPOZORNĚNÍ !
Nikdy neprovozujte motor bez vzduchového filtru, došlo by tak k velice rychlému opotřebení motoru.

1. Demontujte šroubky a odstraňte kryt filtru.
2. Demontujte prvky vzduchového filtru. Jestliže jsou znečištěny, očistěte je dle následujících kapitol

UPOZORNĚNÍ !
Po seřízení prvků filtru namontujte kryt vzduchového filtru. Nedostatečné dotažení krytu filtru může zapříčinit, že filtr nebude ve správné pozici nebo zapříčiní poruchu motoru.

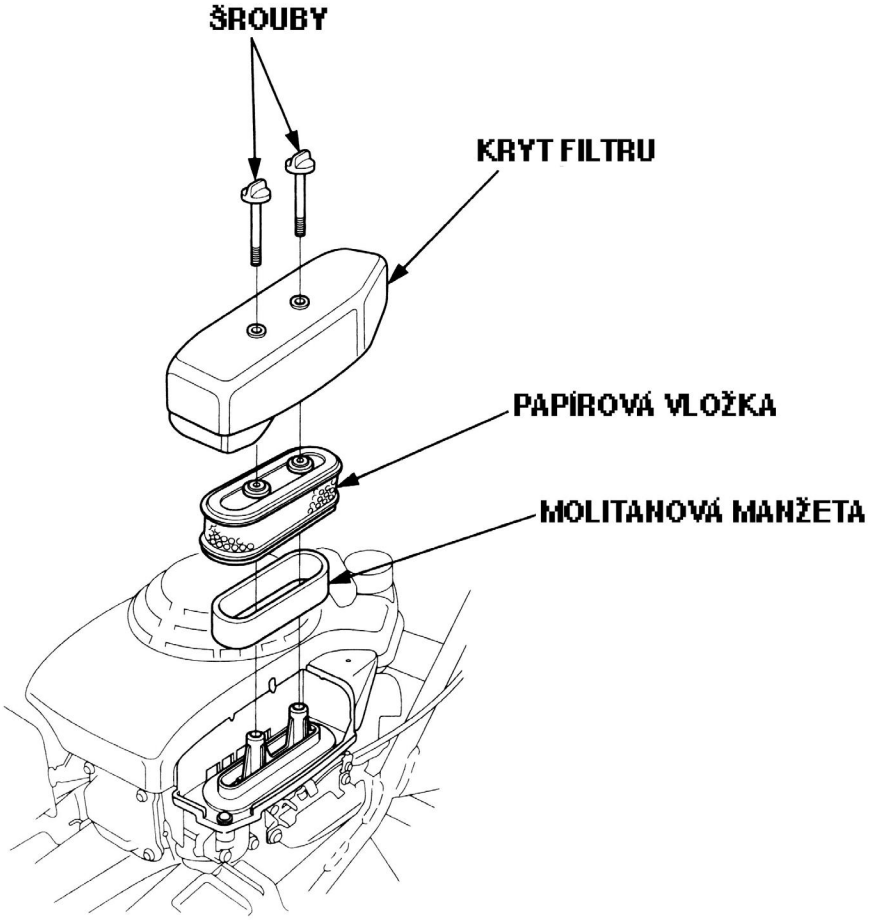

4. Kontrola nože sekačky

Před každým sečením zkontrolujte, zda nůž není poškozený či nadměrně opotřebovaný.

VAROVÁNÍ !!!
Abyste zabránili náhodnému spuštění sekačky a vážnému ohrožení obsluhy odpojte fajfku zapalovací svíčky, navlékněte si silné rukavice k ochraně rukou.

1. Zastavte motor a páčku paliva nastavte do pozice vypnuto OFF.
2. Odstraňte fajfku ze zapalovací svíčky.
3. Nastavte zadní výšku sečení do nejvyšší pozice, potom nakloňte sekačku nazpět.

UPOZORNĚNÍ !

- Tento úkon provádějte ve dvou, jedna osoba drží bezpečně rukojeť.
- Nenechávejte sekačku příliš často a dlouho nakloněnou, motor by nemusel snadno startovat.

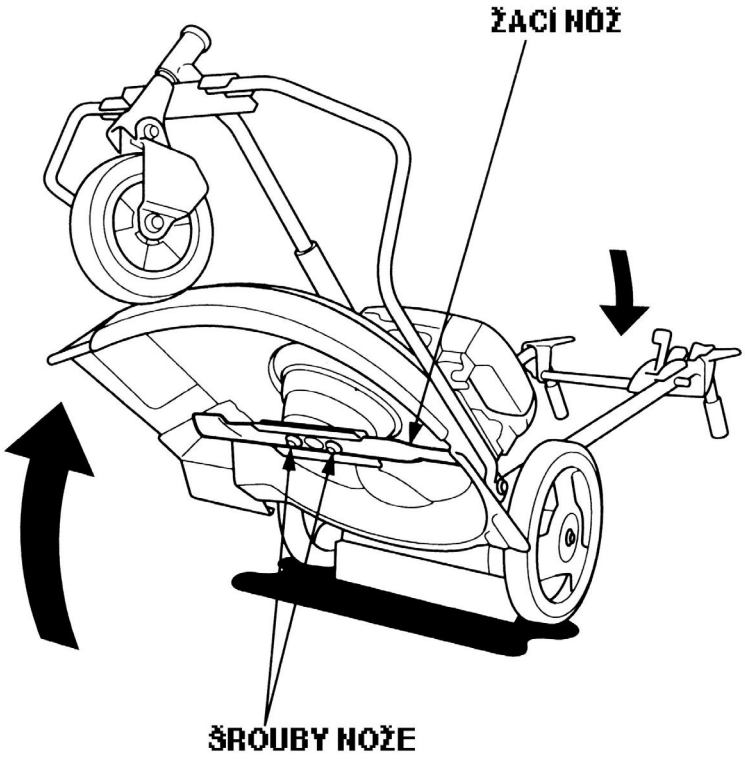

4. Zkontrolujte případné opotřebení či poškození nože.

Tupý nůž může být nabroušen, ale opotřebovaný nůž, ohnutý, zlomený či jinak poškozený musí být vyměněn. Jestliže nůž potřebuje nabrousit či vyměnit, kontaktujte autorizovaného dealera HONDA – motorové stroje. Nebo, jestliže máte potřebné schopnosti, znalosti a nářadí, můžete demontovat a namontovat nůž sami.

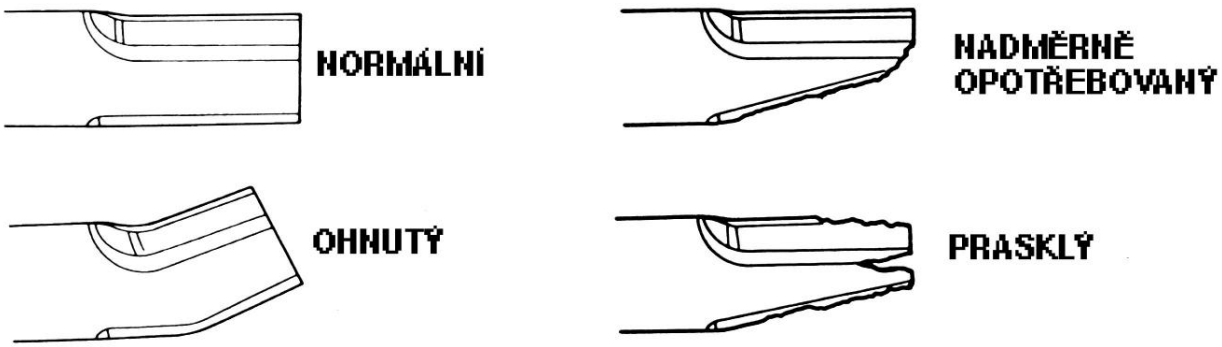

VAROVÁNÍ !!!

Může dojít k poranění osob, jestliže dojde k odlomení kousku nože a jeho vylétnutí.
Nikdy nepracujte s opotřebovaným či poškozeným nožem.
Nikdy nepracujte se zlomeným nožem či jestliže má na zadní hraně nože nějaké poškození.

UPOZORNĚNÍ !

Použijte originální nůž HONDA či jeho ekvivalent.
Abyste zabránili nevyváženému či slabému výkonu sekačky, broušení by měl provádět autorizovaný servis HONDA – motorové stroje.

POZNÁMKA :
Opotřebení nože se bude zvyšovat a zrychlovat, jestliže sekačka bude provozována na písčitém nebo měkkém podkladu. Proto je nutná častější kontrola stavu nože.

5. Zkontrolujte dotažení upevňovacích šroubů nože.

Moment dotažení: **53,9 Nm**.

5. Kontrola všech krytů a chráničů

1. Zkontrolujte, zda všechny chrániče a kryty jsou řádně upevněny na svých místech a zda nejsou poškozeny. Jestliže došlo k poškození krytu, kryt vyměňte.

VAROVÁNÍ !!!
Nikdy neprovozujte sekačku bez krytů, mohlo by dojít k poranění od odlétajících předmětů.

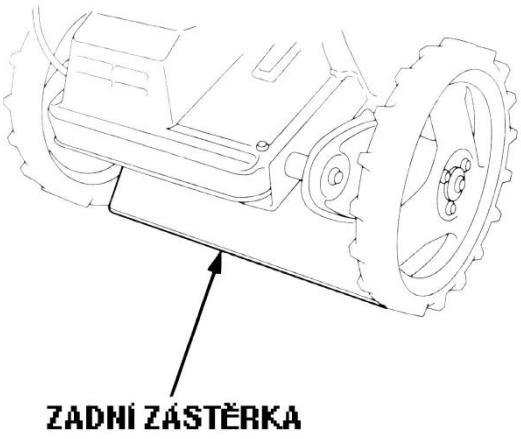

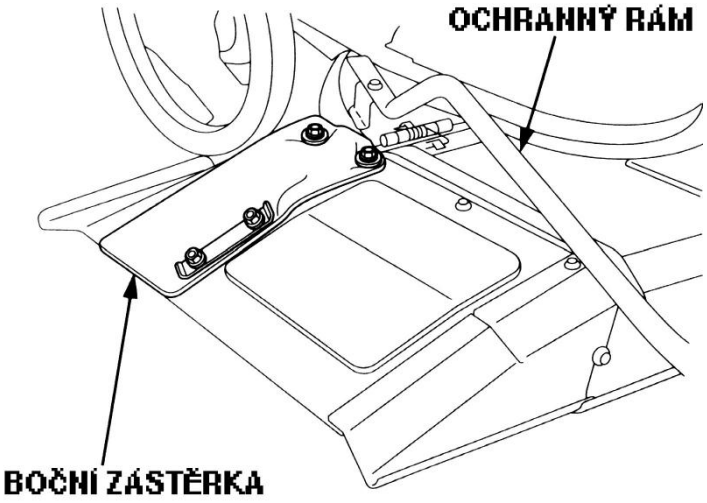

6. Nezbytná kontrola a čištění

Sekačku zkontrolujte v místech dle obr. V případě, že je sekačka znečištěna, řádně ji očistěte.

(1) Karburátor a ovládání sekačky
(2) Neporušenost tlumiče výfuku

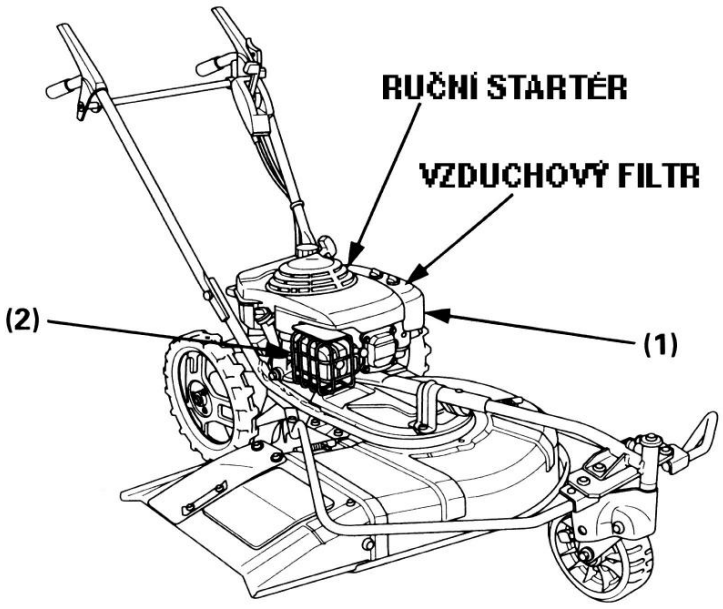

6. STARTOVÁNÍ MOTORU

VAROVÁNÍ !!!
Výfukové plyny obsahují jedovatý oxid uhlíku. Nikdy nepoužívejte sekačku v uzavřené místnosti. Ujistěte se vždy o řádném větrání.

1. Ujistěte se, že je uvolněna spojka pohonu nože.
2. Palivovým kohoutem otočte do polohy OTEVŘEN.

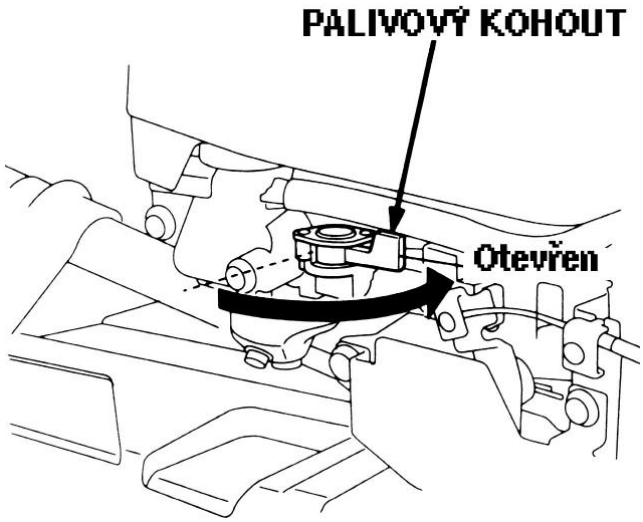

3. Ovládací páku plynu uveďte do polohy SYTIČ.

POZNÁMKA :
Po zahřátí motoru uveďte ovládací páku plynu do polohy POMALU.

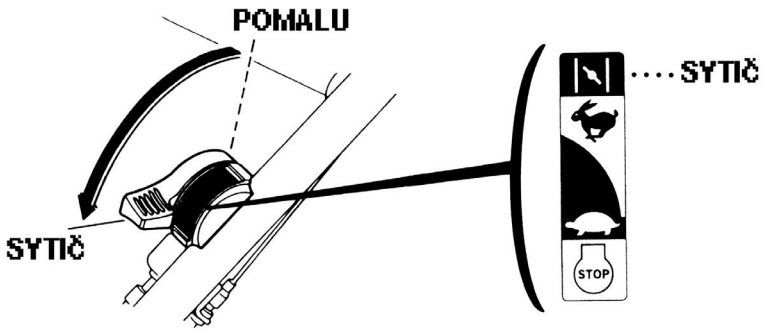

UM536

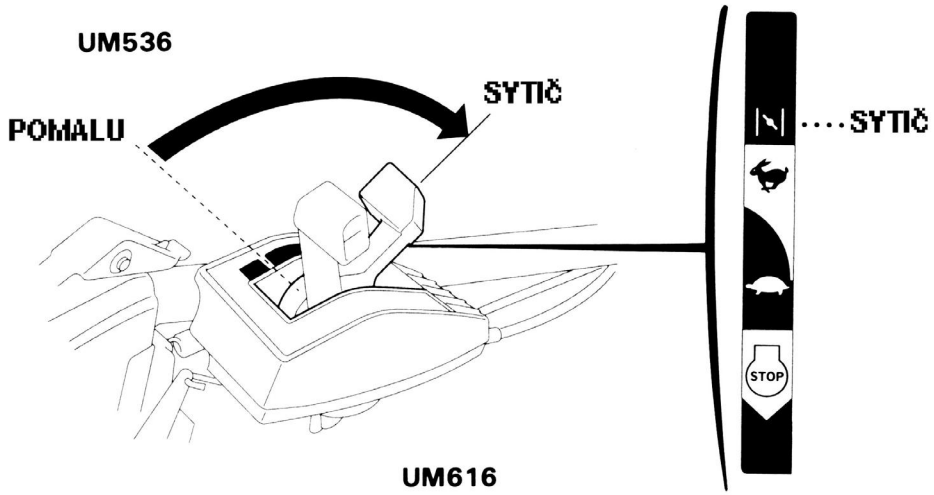

UM616

4. Pomalu povytahujte startovací šňůru dokud neucítíte odpor, poté zatáhněte silněji.

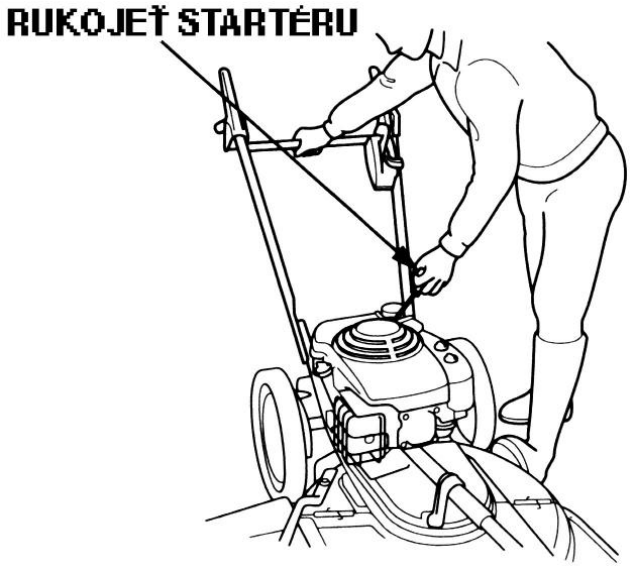

UPOZORNĚNÍ !
Startovací šňůru spouštějte zpět proti motoru jemně tak, aby nedošlo k poškození krytu motoru. Nikdy nevytahujte startovací šňůru za chodu motoru.

5. Po zahřátí motoru uveďte ovládací páku plynu do polohy POMALU.

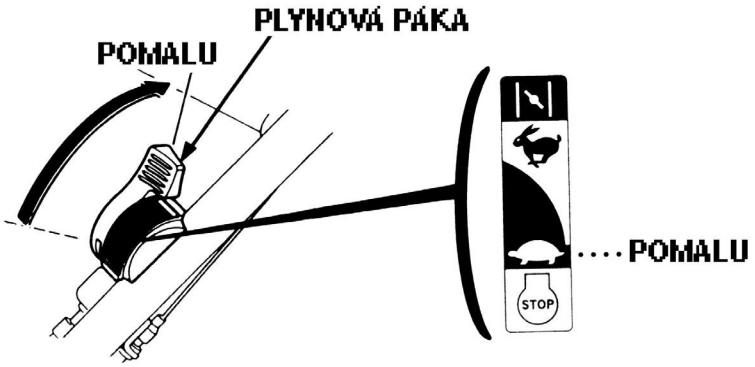

UM536

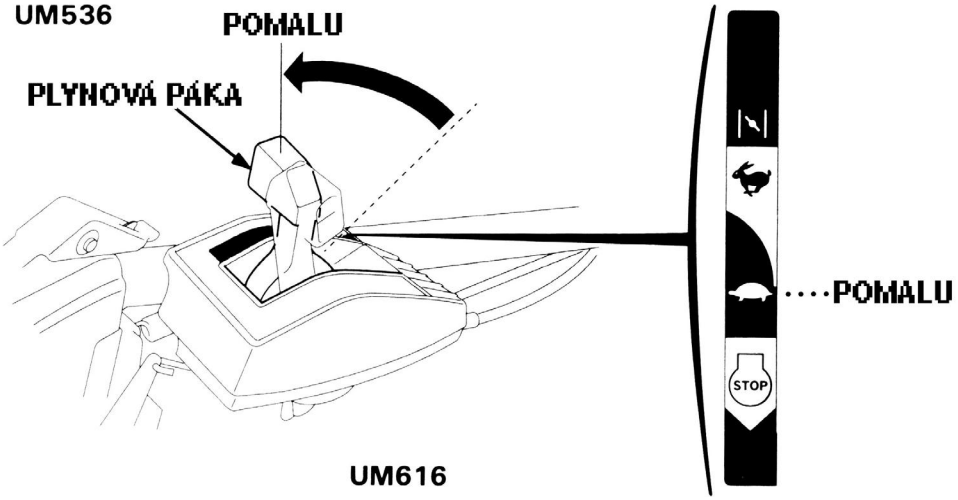

UM616

Použití sekačky ve vysokých nadmořských výškách
Ve vysokých nadmořských výškách je standardní směs vzduchu a benzínu v karburátoru příliš bohatá. Snižuje se tak výkon a zvyšuje spotřeba paliva.

Výkon ve vysoké nadmořské výšce je možné vylepšit namontováním trysky karburátoru s menším průměrem a nastavením vodícího šroubu. Pokud používáte Vaší sekačku ve výšce větší než 1 800 metrů nad mořem, doporučujeme, aby Vám tyto úpravy provedl Váš příslušný prodejce firmy HONDA – motorové stroje.

I po provedení vhodných úprav karburátoru, bude výkon motoru snížen o přibližně 3,5% na každých 300 metrů nadmořské výšky. Nadmořská výška však ovlivní výkon podstatně více, pokud k těmto úpravám nedojde.

UPOZORNĚNÍ !
Použití sekačky v nižších polohách, než na které je upraven karburátor, může způsobit přehřátí a závažné poškození motoru zapříčiněné příliš chudou směsí benzínu a vzduchu.

6. PROVOZ

1. Nastavení výšky sečení

UPOZORNĚNÍ !
Nejdříve se ujistěte, zda je motor vypnutý.
Před přepravou sekačky na jiné místo vypněte motor a nastavte výšku sečení do nejvyšší pozice.

Výšku sečení je možno nastavit do 4 poloh vpředu a vzadu (15,30,50,75 mm). Výška sečení se mění podle povrchu země.

POZNÁMKA :
Nastavte výšku sečení vpředu i vzadu do stejné polohy. Nastavení do různých poloh by mohlo mít za následek nerovnoměrné sečení.

Přední kolo:
Zvedněte přední kolo zatáhnutím za rameno předního kola, abyste odlehčili váhu sekačky před nastaveným výšky sečení do požadované polohy.

UPOZORNĚNÍ !
Přední část sekačky zapadne do nejnižší polohy vlastní hmotností sekačky, jestliže sekačka není odlehčena, může dojít ke zranění osoby.

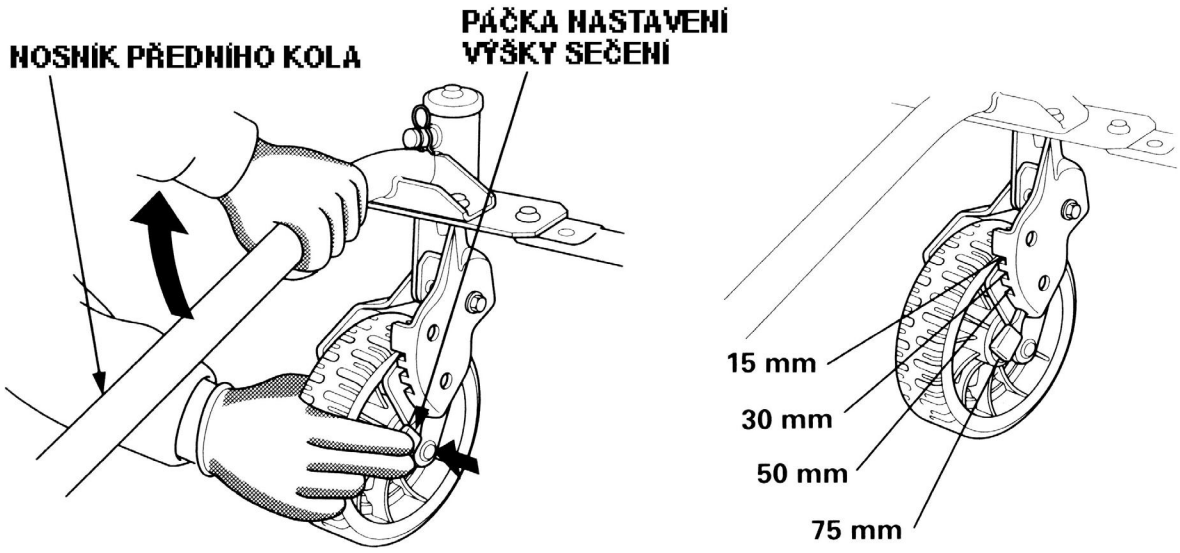

Zadní kola:
Zatlačte páčku nahoru či dolů až do správné polohy výšky sečení, zatímco plně stlačíte páčku nastavení výšky.

UPOZORNĚNÍ !

- Při manipulaci s nastavovací páčkou držte rukojeť řádně oběma rukama. Zadní část sekačky zapadne zpět do nejnižší polohy, jestliže rukojeť sekačky nepřidržíte.
- Neprovádějte tento úkon na nerovném či svažitém terénu.

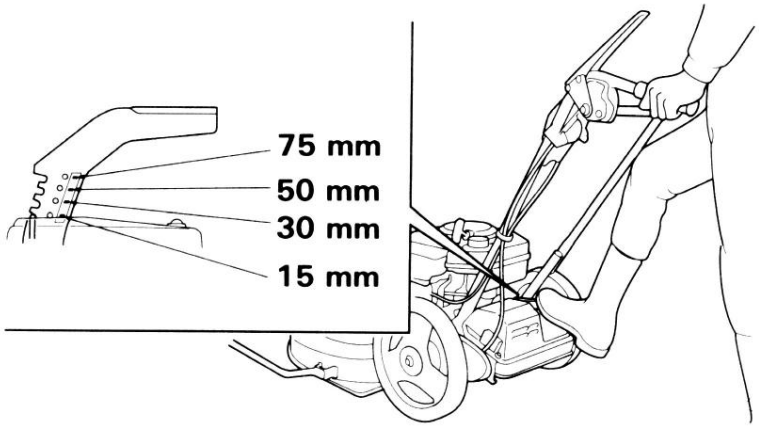

3. Páčku rychlosti nastavte do požadované polohy.

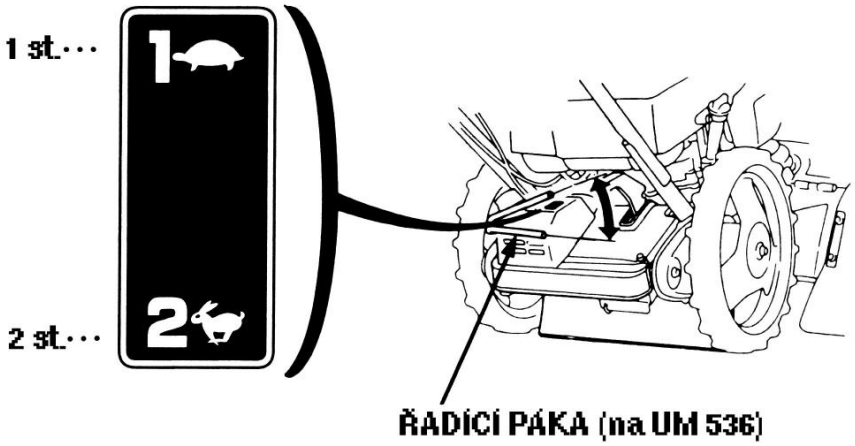

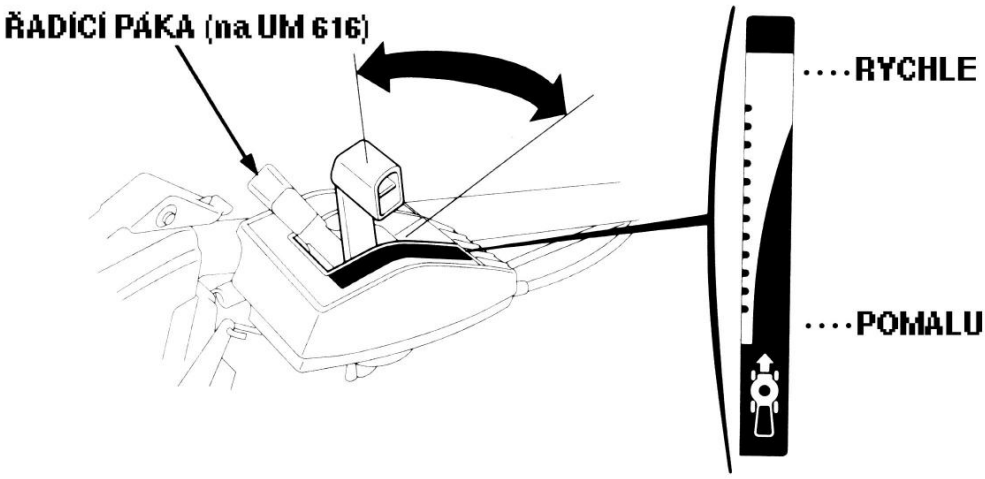

4. Páčku plynu nastavte po pozice RYCHLE.

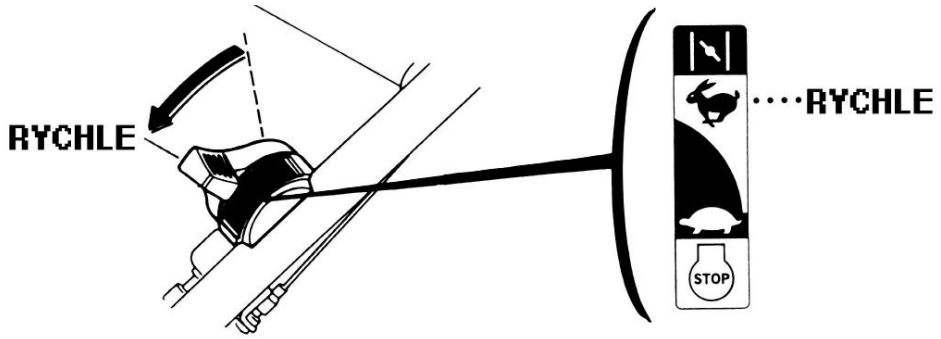

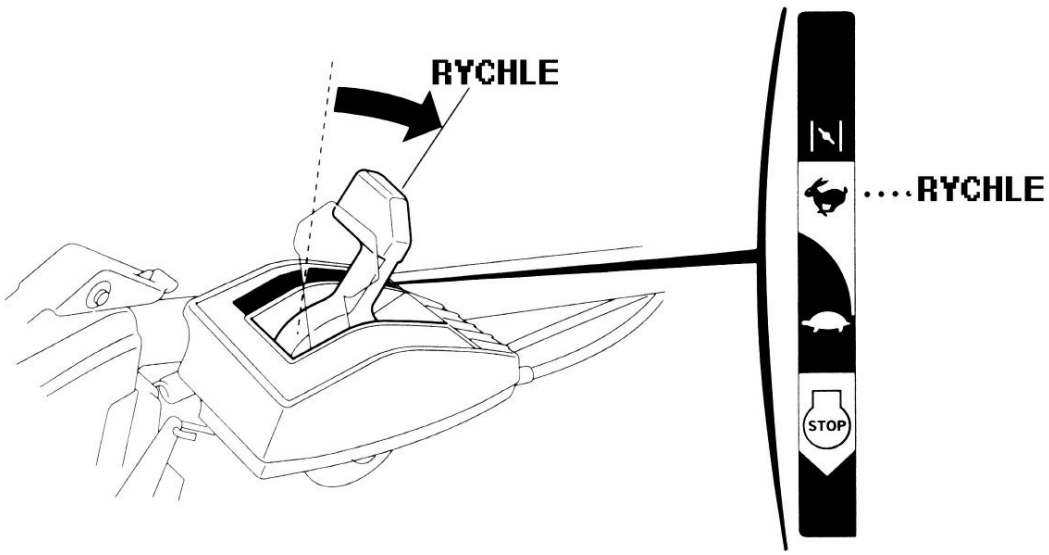

5. Zmáčkněte páčku rotace nože sekačky.

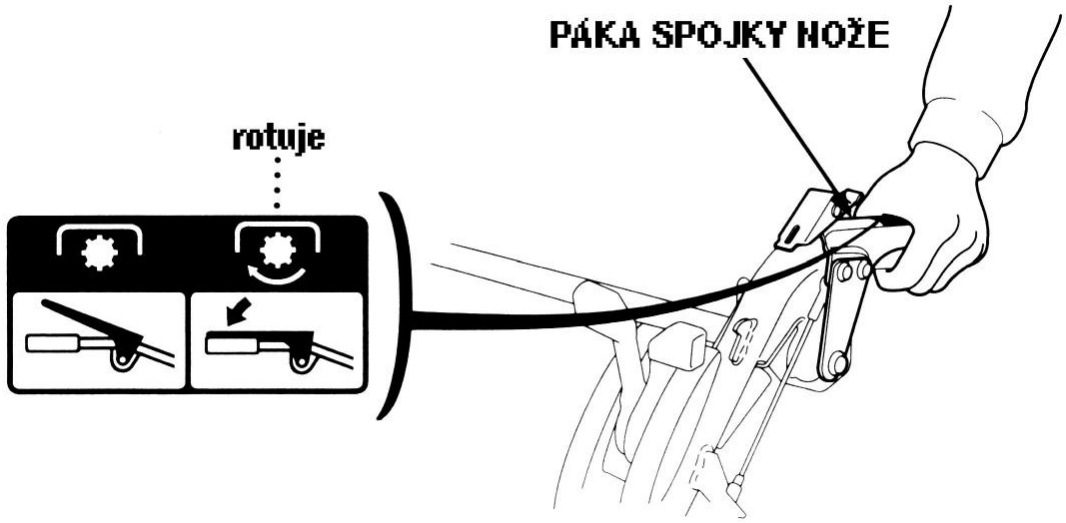

6. Zmáčkněte páčku pojezdu sekačky.



POZNÁMKA :

- Při zmáčknutí páčky pojezdu sekačky je rotace nože fixována a je možné sekat bez přidržování této páčky pravou rukou. Nůž a sekačka se zastaví, když uvolníte páčku pojezdu sekačky.
- K pohybu sekačky bez spuštění sekání, zmáčkněte pouze pojezd sekačky. Toto používejte k přepravě sekačky z a na místo sečení.
- K použití pouze sekání sekačky bez jejího pohybu, stiskněte pouze rotaci nože sekačky.
- K pohybu sekačky a sekání najednou, stiskněte rotaci nože sekačky, nechte nůž rozeběhnout a poté stiskněte páčku pojezdu sekačky.
- Za chodu sekačky se nepohybujte po pravé straně sekačky.

7. Nůž sekačky a její chod zastavíte uvolněním obou páček.
8. Sekačku na nakloněném terénu zastavíte uvolněním páčky pojezdu sekačky a stisknutím brzdové páčky.

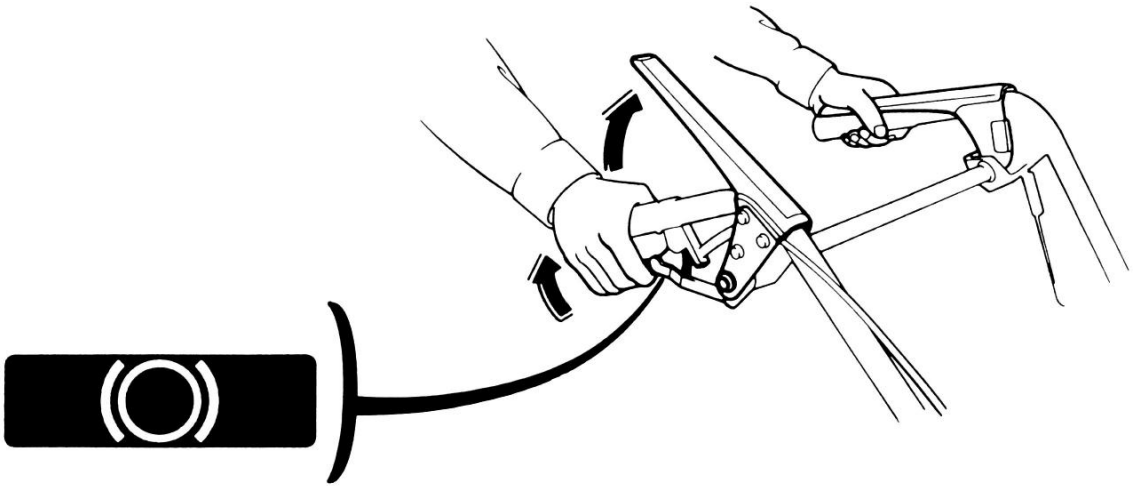

POZNÁMKA :
Před stisknutím brzdové páčky se ujistěte, že jste uvolnili páčku pojezdu. Stisknutím obou páček by mohlo dojít k poškození převodovky.
K poškození by mohlo dojít též při startování a současném stisknutí brzdové páčky.
Ujistěte se, že je uvolněna páčka pojezdu, jestliže budete sekat dolů ze svahu. Nastavte rychlost.

8. SEČENÍ

Ve svahu
Při sečení na svahu se přesvědčete**,** zda je přední kolo bezpečně zafixováno proti řízení pomocí čepu.K usnadnění sečení na svahu se doporučuje vybavit sekačku brzdou nebo použít sekačku, kde je brzda ve standardním vybavení.

Fixace řízení předního kola:
Srovnejte přední kolo do přímého směru. Odpojte závlačku a zasuňte fixační čep. Nejde-li čep zasunout, pohněte kolem doprava či doleva. Přesvědčete se, zda jste závlačku bezpečně zasunuli zpět.

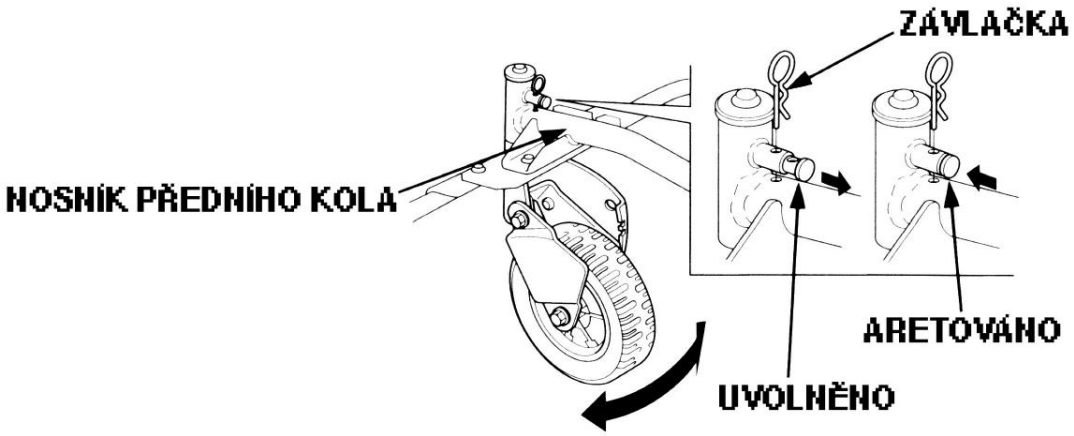

VAROVÁNÍ !!!

- Jestliže sekáte na svahu, sekejte raději podél svahu, než nahoru a dolů**.**
- Buďte velmi opatrní při otáčení sekačky na svahu.
- Z bezpečnostních důvodů nepoužívejte sekačku na svahu větším než 20 stupňů.
- Na svahu vždy snižte rychlost.
- Na stoupajícím svahu se může stát, že sekačka nepojede vzad z důvodu zablokování kol a to i v případě, kdy je uvolněna spojka pojezdu. V tomto případě uvolněte kola lehkým potlačením sekačky vpřed. Nedbalým provedením tohoto úkonu může dojít k poranění obsluhy či poškození sekačky.
- Jestliže sečete na nerovném povrchu, vždy snižte rychlost, držte rukojeti pevně.

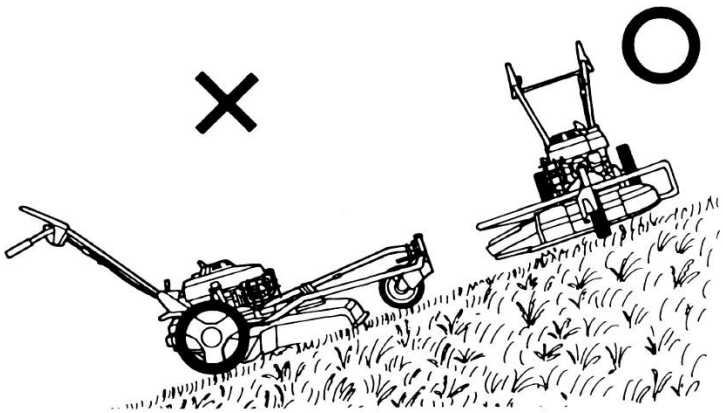

Vzor způsobu sečení

Aby sečení bylo co nejúčinnější, použijte jeden z doporučených vzorů.

(Po směru otáčení hodinových ručiček)
Při použití tohoto způsobu se účinnost sečení zvýší po vysekání středu sekané plochy.

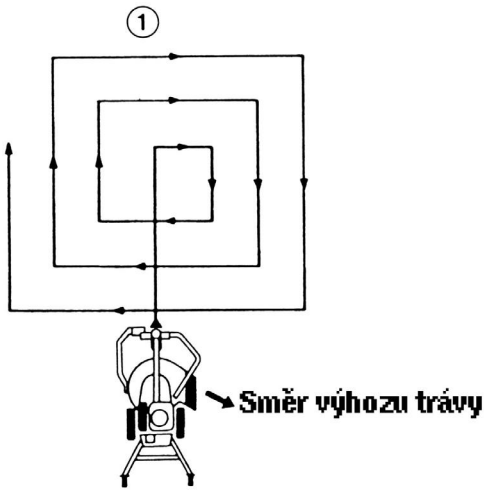

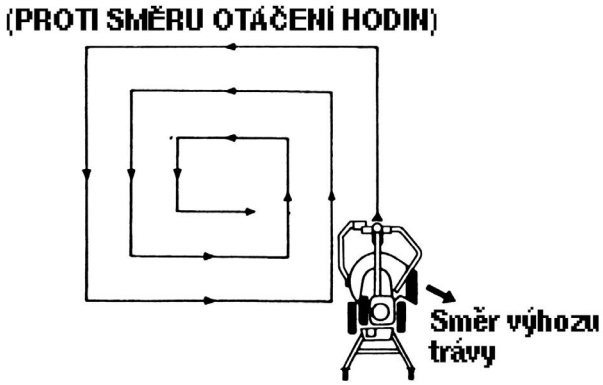

(Proti směru otáčení hodinových ručiček)
Jestliže sečete pod stromy, v blízkosti živého plotu nebo oplocení používejte z důvodu bezpečnosti pro pojezd vlastní sílu.

Šířka sečení

Správný okraj sečení koresponduje s žebrem na štítku výhozu. Trávu sekejte asi 50 mm od žebra štítku výhozu.

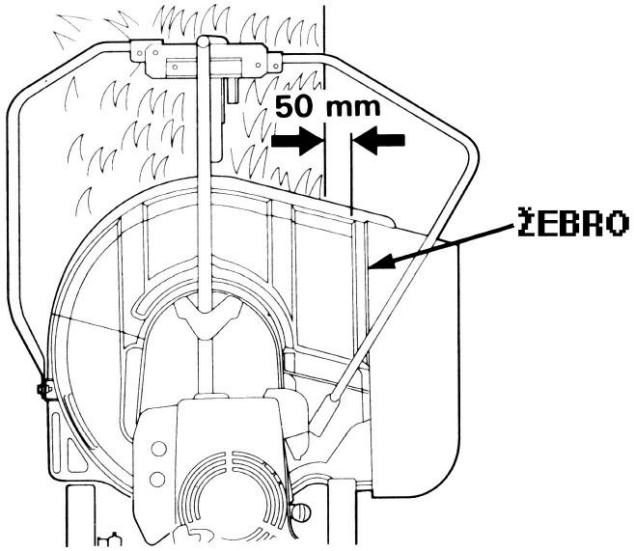

POZNÁMKA :
Jestliže sekáte, je důležité udržovat nůž v otáčkách. Při nastavení otáček motoru a nastavení převodu, berte v úvahu kvalitu trávy a okolní terén.

Jestliže během sekání dojde ke snížení otáček motoru, postupujte následujícím způsobem:

- Uvolněte páčku spojky nože a vyčkejte, dokud motor nezíská původní otáčky.

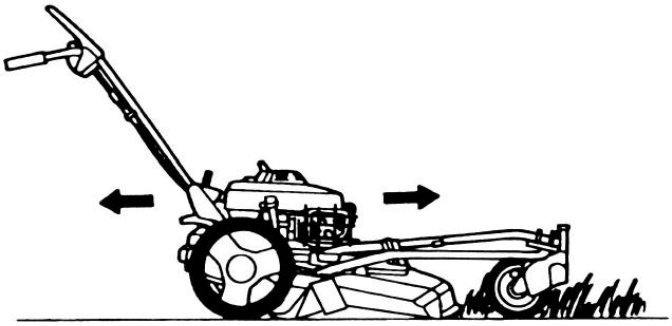

- Tlačte ručně sekačku tak rychle, aby nedocházelo ke snižování otáček motoru.
- Zredukujte šíři zabíraného pruhu trávy.

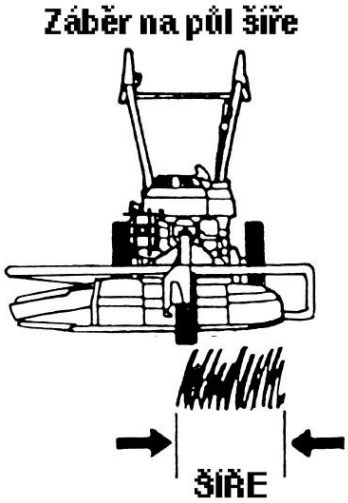

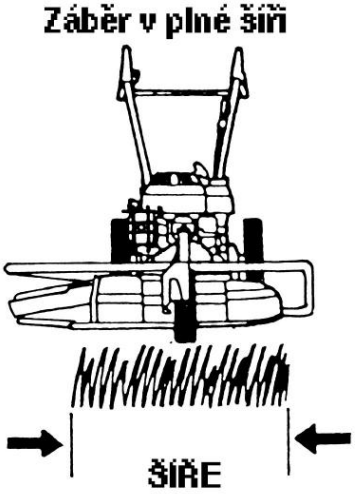

- Zvětšete výšku sečení. **(viz.str.30-31)**

9. VYPNUTÍ MOTORU

1. Uvolněte obě páky.
2. Páčku ovládání plynu nastavte na pozici STOP.

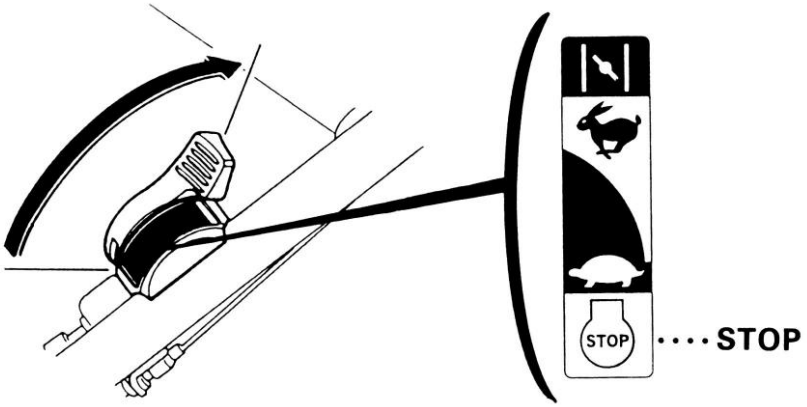

UM536

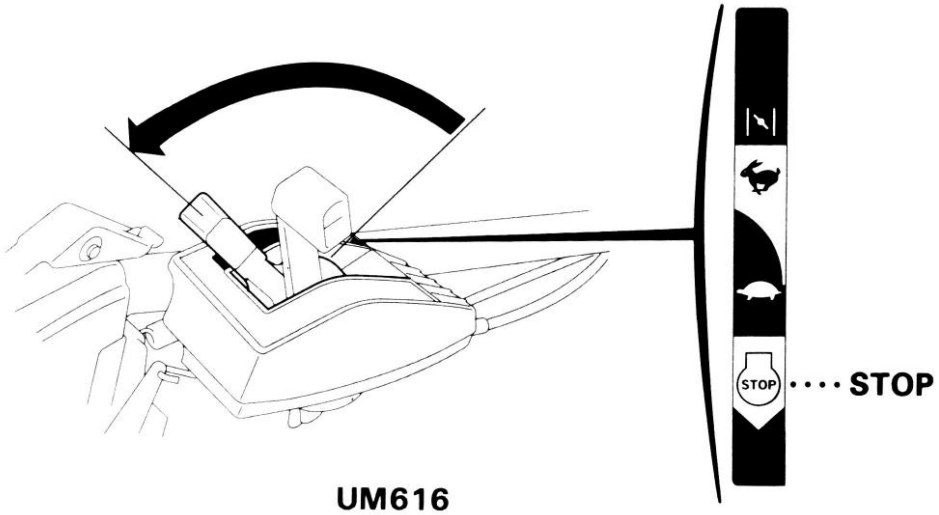

UM616

3. Palivový kohout nastavte na pozici OFF (UZAVŘEN).

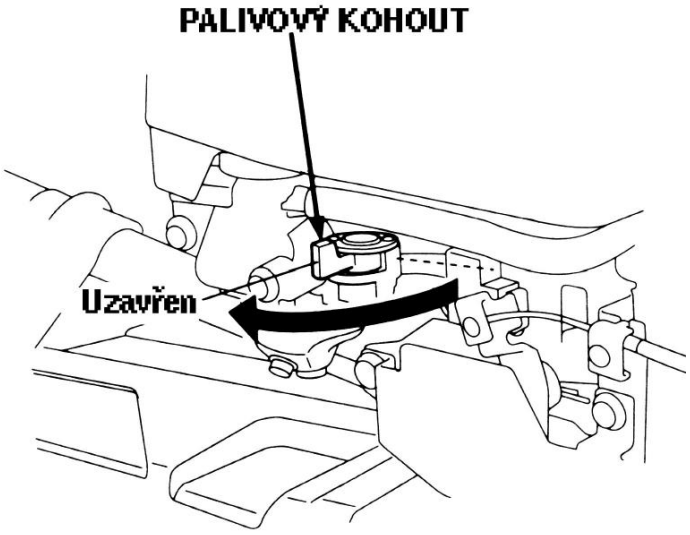

10. ÚDRŽBA

Před prováděním jakékoliv údržby vypněte motor a demontujte kabel zapalovací svíčky, aby nemohlo dojít k náhodnému spuštění motoru.

UPOZORNĚNÍ !

Pro opravu či údržbu používejte pouze originální díly HONDA. Neoriginální vyměněné díly, Vám mohou zapříčinit zranění, poškození sekačky a ztrácíte nárok na jakoukoliv záruku.

Pravidelná údržba a seřizování Hondy UM 536/UM 616 je nezbytná k zachování vysokého výkonu. Pravidelná údržba také prodlužuje životnost. Požadované intervaly oprav a údržby jsou v následující tabulce.

Součástí návodu je Záruční list, který musí být řádně vyplněn a potvrzen a Servisní kniha, ve které se potvrzují autorizovaným servisem Honda – motorové stroje pravidelné roční prohlídky, kterými se prodlužuje záruka o další rok až po dobu 5-ti let. (viz. Záruční podmínky).

Sekačku udržujte čistou a očistěte jí od zbytků posekané trávy po každém ukončení sečení.

Tabulka pravidelné údržby

NORMÁLNÍ INTERVALY ÚDRŽBY Provádějte v uvedených měsíčních intervalech nebo provozních hodinách v závislosti co nastane dříve / **PŘEDMĚT ÚDRŽBY**		Před každým použitím	První měsíc nebo 20 motohodin	Každé 3 měsíce nebo 50 motohodin	Každých 6 měsíců nebo 100 motohodin	Každý rok nebo 200 motohodin
Motorový olej	Kontrola hladiny	O				
	Výměna		O		O(2)	
Vzduchový filtr	Kontrola	O				
	Čištění			O(1)		
	Výměna					O
Převodový olej (pro UM 616)	Kontrola hladiny					O
	Výměna	Každých 1000 motohodin.				
Šrouby nože a unašeče, dotažení; Kontrola stavu nože	Kontrola	O				
Guma bočního krytu	Kontrola	O				
Štít výhozu	Kontrola	O				
Guma zadního krytu	Kontrola	O				
Vnitřní opláštění žací komory	Kontrola	O				
Řemen pohonu nože	Kontrola - Seřízení				O (3)	
Kabel spojky nože	Kontrola - Seřízení				O	
Kabel spojky pojezdu (pro UM 536)	Kontrola - Seřízení				O	
Kabel řazení (pro UM 616)	Kontrola - Seřízení		O		O	
Kabel ovládání plynu	Kontrola - Seřízení				O (3)	
Brzdový kabel (pouze pro modely s brzdou pojezdu)	Kontrola - Seřízení		O		O	
Řadící páka pojezdu (pro typ EB)	Kontrola - Seřízení				O (3)	
Opotřebení brzdových bubnů a čelistí (pouze pro modely s brzdou pojezdu)	Kontrola					O (3)
Svíčka zapalování	Kontrola - Seřízení				O	
	Výměna					O
Lapač jisker (pokud je namontován)	Čištění				O	
Otáčky volnoběhu	Kontrola - Seřízení					O (3)
Palivová nádrž a filtr	Čištění					O (3)
Vůle ventilů	Kontrola - Seřízení					O (3)
Spalovací komora	Čištění	Každých 250 motohodin (3)				
Palivové vedení - hadičky	Kontrola	Každé 2 roky (v případě nutnosti vyměňte) (3)				

POZNÁMKA : (1) Při provozu v extrémně prašném prostředí operaci provádějte častěji.

(2) Pokud je motor provozován v extrémně těžkých podmínkách či při vysoké okolní teplotě, vyměňte olej každých 25 provozních hodin.

(3) Tyto operace by měly být prováděny autorizovaným servisem HONDA – motorové stroje, který má k dispozici vhodné nářadí a dokumentaci a znalosti (viz. Honda Shop Manual).

Sada dodávaného nářadí

Jednoduchá sada nářadí slouží k provádění jednoduché periodické údržby, jednoduchých seřízení a oprav.

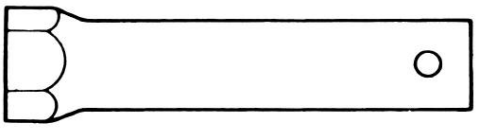

KLÍČ NA ZAPALOVACÍ SVÍČKU

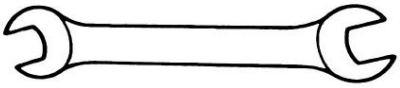

KLÍČ STRANOVÝ 10 x 12 mm

1. Výměna motorového oleje

POZNÁMKA :
Motorový olej nechte vytéci, dokud je motor teplý, aby olej úplně vytekl.
Před výměnou oleje nastavte výšku sečení do nejvyšší polohy. Nenechávejte olej vytéci na gumové části, v případě potřeby je zakryjte.

1. Odmontujte víčko olejové nádrže a odkalovací šroub, olej vypusťte do vhodné nádoby.
2. Dotáhněte vypouštěcí šroub.
3. Doplňte olej k nejvyšší úrovni doporučeným olejem. Dotáhněte víčko olejové nádrže.

Množství motorového oleje: **0,65 lt.**

Po manipulaci s olejem si řádně umyjte ruce vodou a mýdlem.

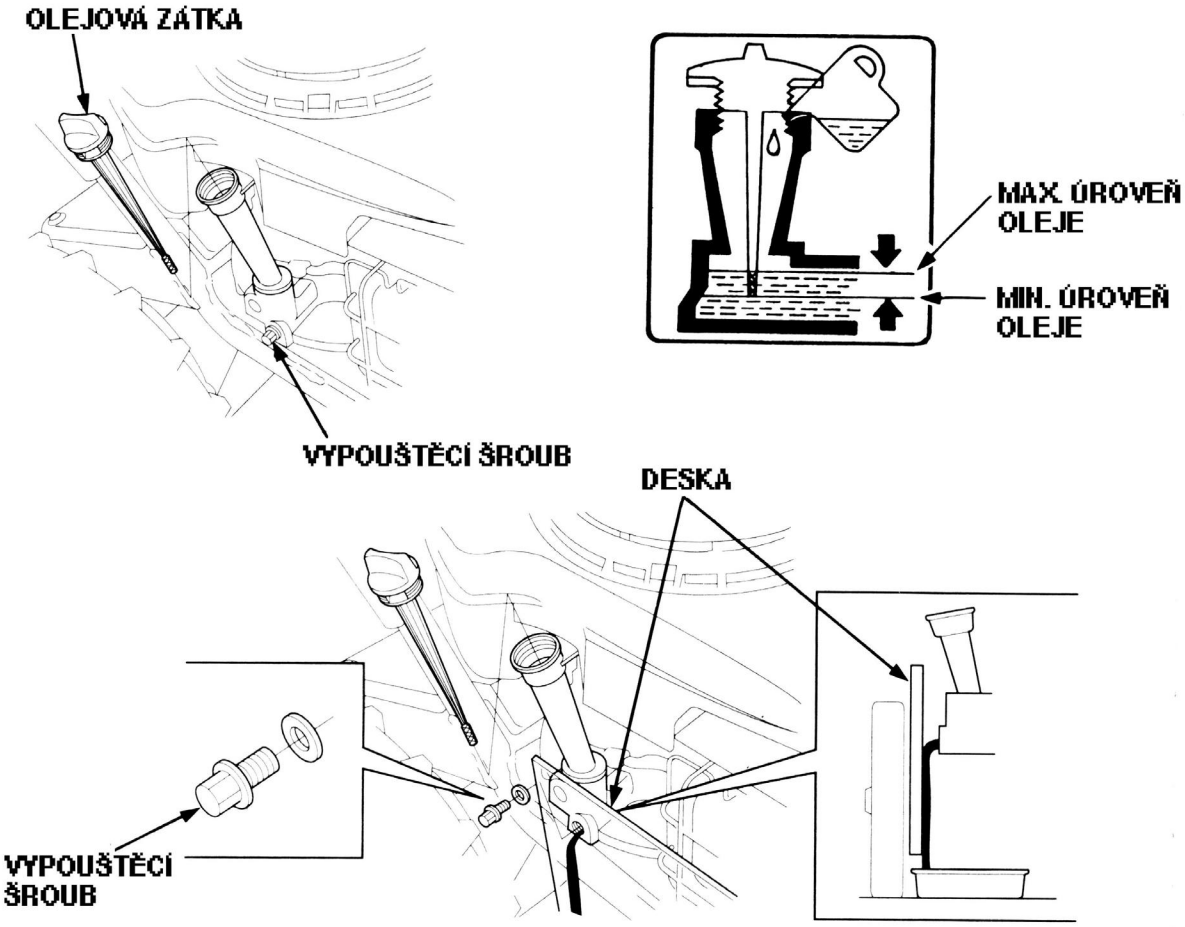

POZNÁMKA :
Použitý motorový olej likvidujte v souladu s odpovídajícími pravidly ochrany životního prostředí. Zakazuje se použitý olej vhazovat mezi odpadky, vylévat do kanalizace, odpadu nebo na zem. Doporučujeme proto dopravovat olej v uzavřených nádobách odevzdávat do sběrny použitých olejů.

2. Údržba vzduchového filtru

Znečištěný vzduchový filtr omezuje tok vzduchu do karburátoru. K ochraně karburátoru před poškozením, pravidelně udržujte vzduchový filtr. Filtr udržujte častěji, jestliže provozujete sekačku v extrémně znečištěném prostředí.

VÝSTRAHA !!!
Nikdy nepoužívejte benzín či jiné hořlavé čistící prostředky k čištění částí vzduchového filtru. Mohlo by dojít ke vznícení či výbuchu.
UPOZORNĚNÍ !
Nikdy nepoužívejte motor bez vzduchového filtru. Došlo by k enormnímu opotřebení motoru.

Kontrola:
Demontujte části filtru. Oddělte pěnové a papírové části. Zkontrolujte, stav a jestliže došlo k poškození částí, vyměňte je.

Čištění:
Molitanové části
Čistěte v teplé mýdlové vodě, vypláchněte a důkladně vysušte. Nebo čistěte nehořlavém rozpouštědle a vysušte. Části lehce smočte do čistého motorového oleje a zbytek řádně vymačkejte. Motor bude zpočátku kouřit jestliže v molitanu ponecháte příliš mnoho oleje.

Papírové části
Poklepejte několikrát na tvrdý povrch, abyste odstranili nečistoty nebo profoukněte stlačeným vzduchem skrz filtr směrem ven. Nikdy nekartáčujte, nečistoty by byly zatlačeny do filtrační vložky. Jestliže žádný způsob nebyl dostatečně účinný, vložku vyměňte.

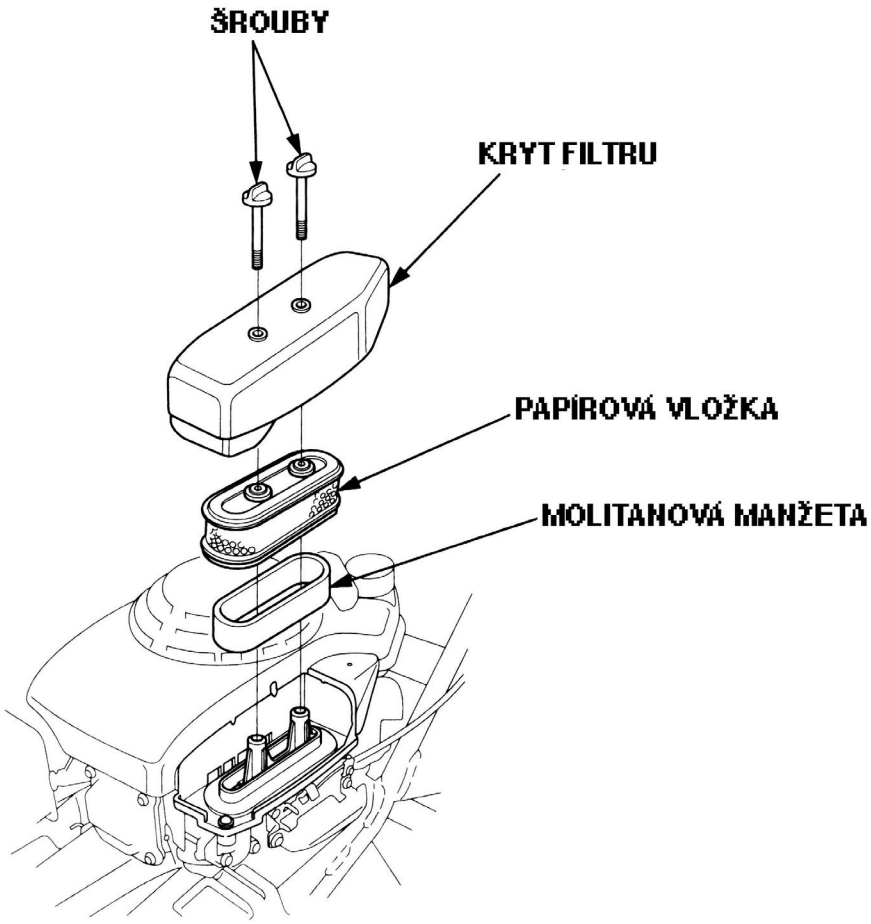

3. Výměna nože

VÝSTRAHA !!!
Abyste zabránili poranění osob, odpojte kabel zapalovací svíčky, aby nedošlo k náhodnému nastartování a navlékněte si ochranné rukavice.

Demontáž:
1. Nakloňte sekačku dozadu.
2. Přidržte pevně nůž a odšroubujte 2 šrouby nože.
3. Demontujte nůž.

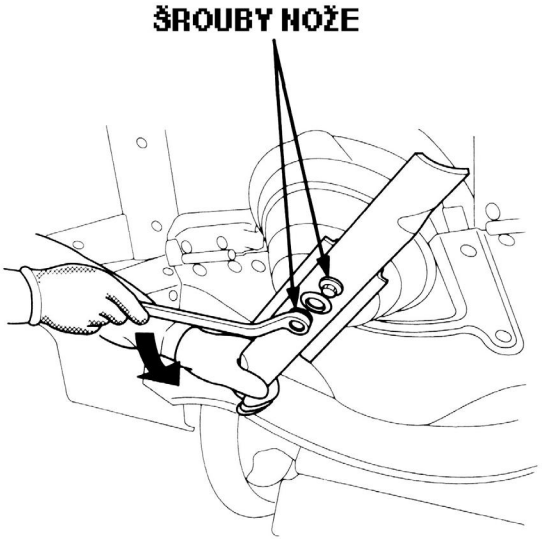

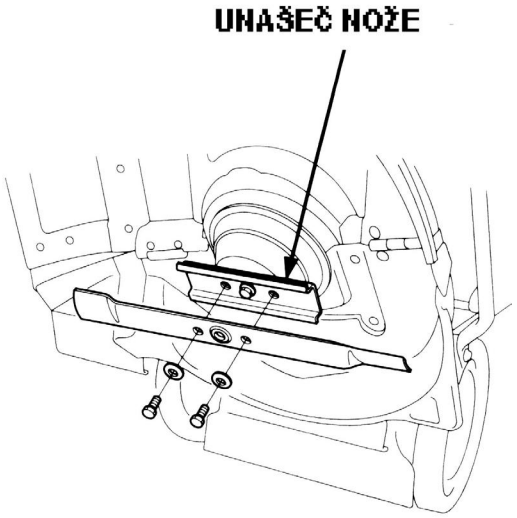

Montáž:
UPOZORNĚNÍ !
Použijte výhradně originální nůž HONDA.
1. Očistěte nečistoty a trávu z nože, unašeče nože a spodní části žací komory.
2. Namontujte nůž.

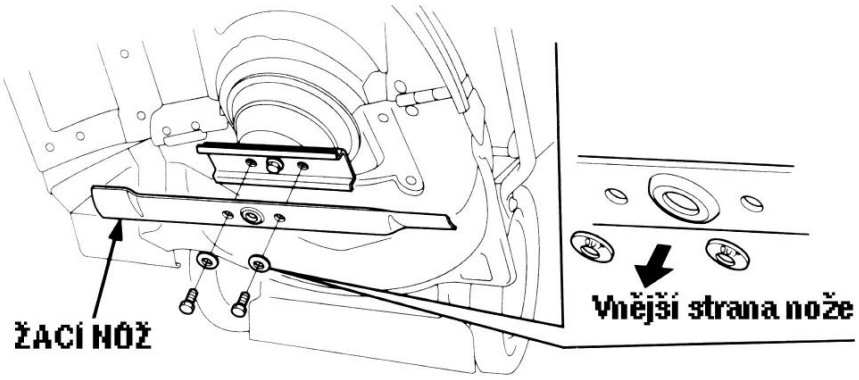

UPOZORNĚNÍ !
Šrouby nože jsou speciálně konstruovány k tomuto účelu a není možné je nahradit jinými.
3. Rukou přidržte konec nože a šrouby řádně dotáhněte na předepsaný moment dotažení.

Moment dotažení šroubů nože: 53,9 N.m

(Neměla by být mezera mezi nožem a unašečem nože v místech označených šipkou.)

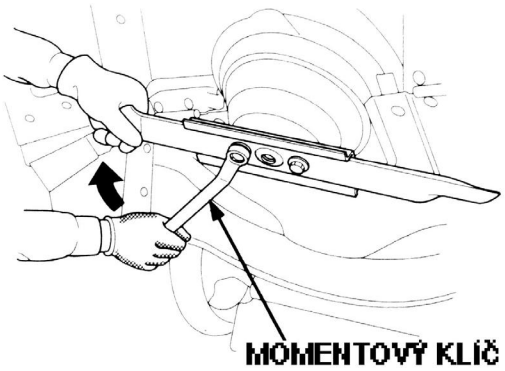

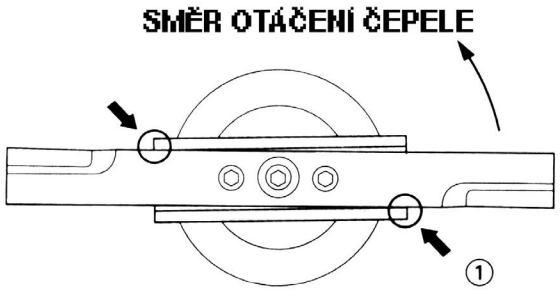

4. Po montáži nože se přesvědčete. že při otáčení nenaráží na kryt . Jestliže nůž naráží na kryt, kontaktujte autorizovaného dealera HONDA - motorové stroje.
   VÝSTRAHA !!!
   Ohnutý, či jinak poškozený nůž může způsobit vážné poranění osob. Neprodleně jej vyměňte.

4. Údržba zapalovacích svíček

Doporučené svíčky: **BPR5ES** (NGK)
W16EPR-U (NIPPONDENSO)

UPOZORNĚNÍ !
Nepoužívejte nikdy svíčky s nesprávným teplotním rozsahem.

Z důvodu dosažení dokonalého chodu motoru, musí být svíčka správně nastavena a očištěna od usazenin.

1) Sejměte kabel svíčky (fajfku) a svíčku demontujte pomocí správného klíče na svíčky.
   VÝSTRAHA !!!
   Pokud byl motor krátce předtím v provozu, je výfuk a zapalovací svíčka velmi horký. Dejte proto velký pozor aby nedošlo k popálení.

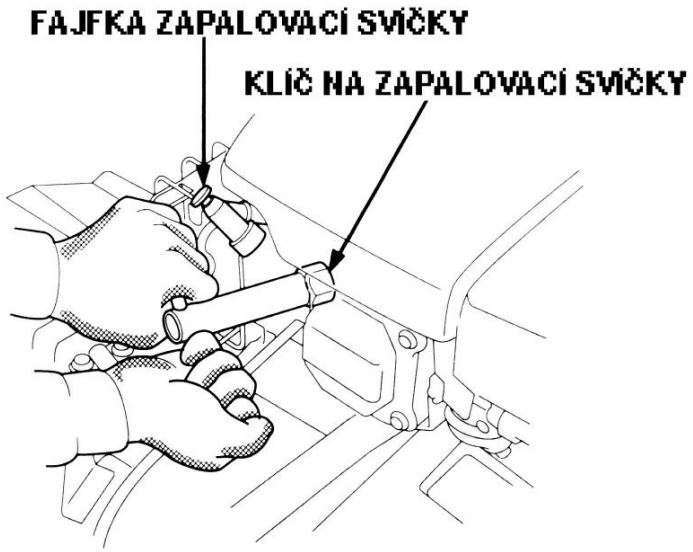

2) Pohledem překontrolujte vnější vzhled svíčky. Jestliže je svíčka viditelně značně opotřebována nebo má prasklý izolátor nebo dochází k jeho odlupování, svíčku vyměňte. Pokud musíte znovu použít již použitou svíčku, je třeba ji opatrně očistit drátěným kartáčem.
3) Pomocí měrky nastavte vzdálenost elektrod. Vzdálenost upravte podle doporučení odpovídajícím přihnutím elektrod.

Vzdálenost elektrod: **0,70-0,80 mm**

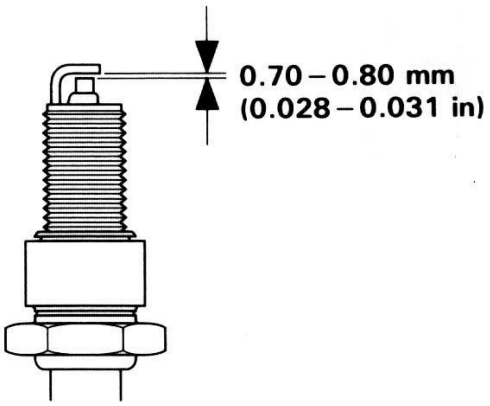

4) Ujistěte se, zda je v pořádku těsnící kroužek, potom svíčku zašroubujte rukou, abyste předešli stržení závitu.
5) Jakmile svíčka dosedne, dotáhněte pomocí klíče na svíčky tak, aby svíčka stlačila těsnící kroužek.

POZNÁMKA :
Novou svíčku je nutno po dosednutí dotáhnout o 1/2 otáčky, aby došlo ke stlačení těsnícího kroužku.
Jestliže je znovu použita stará svíčka je nutno ji dotáhnout pouze o 1/8 - 1/4 otáčky.

UPOZORNĚNÍ !
Dbejte, aby byla svíčka dobře dotažena. Neúplně dotažená svíčka se silně zahřívá a může dojít k vážnému poškození motoru.

5. Kontrola a nastavení spojky nože

V případě, že není správně seřízen ovládací kabel spojky nože, může dojít k prokluzování řemenu na řemenicích nebo naopak nedojde k vypnutí pohonu nože. (Nůž se nezastaví, ani když se uvolní spojka).

UPOZORNĚNÍ !
Nastavování lanka provádějte pouze při úplném uvolnění pojistky ovládací páky spojky nože.
Běžná životnost řemenu závisí na stupni prokluzu na řemenicích.

Kontrola a nastavení
Zkontrolujte lanko ovládání spojky nože a v případě nutnosti nastavte a seřiďte každých 100 provozních hodin.

Kontrola
Zkontrolujte mrtvý chod ovládací páky spojky nože. Správný mrtvný chod by měl být v mezích 5-10 mm od uvolněné polohy páky.

Nastavení
1.Uvolněte pojistnou matičku šroubení bovdenu a otáčením šroubení bovdenu nastavte spávnou velikost mrtvého chodu páky.
2. Dotáhněte pojistnou matičku šroubení bovdenu.

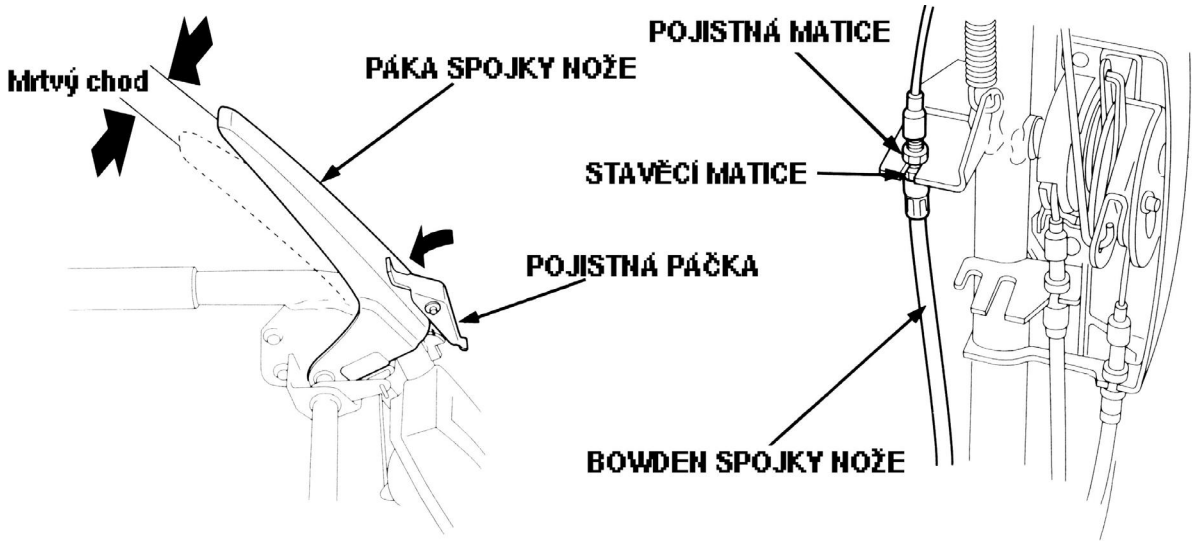

6. Nastavení délky ovládacího lanka spojky pojezdu (UM 536)

V případě nesprávného nastavení délky ovládacího lanka bude spojka pojezdu prokluzovat nebo naopak nebude vystavovat.

Kontrola a nastavení
Zkontrolujte lanko ovládání spojky nože a v případě nutnosti nastavte a seřiďte každých 100 provozních hodin.

Kontrola
Zkontrolujte mrtvý chod ovládací páky spojky nože. Správný mrtvný chod by měl být v mezích 5-10 mm od uvolněné polohy páky.

Nastavení
1. Uvolněte pojistnou matičku šroubení bovdenu a otáčením šroubení bovdenu nastavte správnou velikost mrtvého chodu páky.
2. Dotáhněte pojistnou matičku šroubení bovdenu.

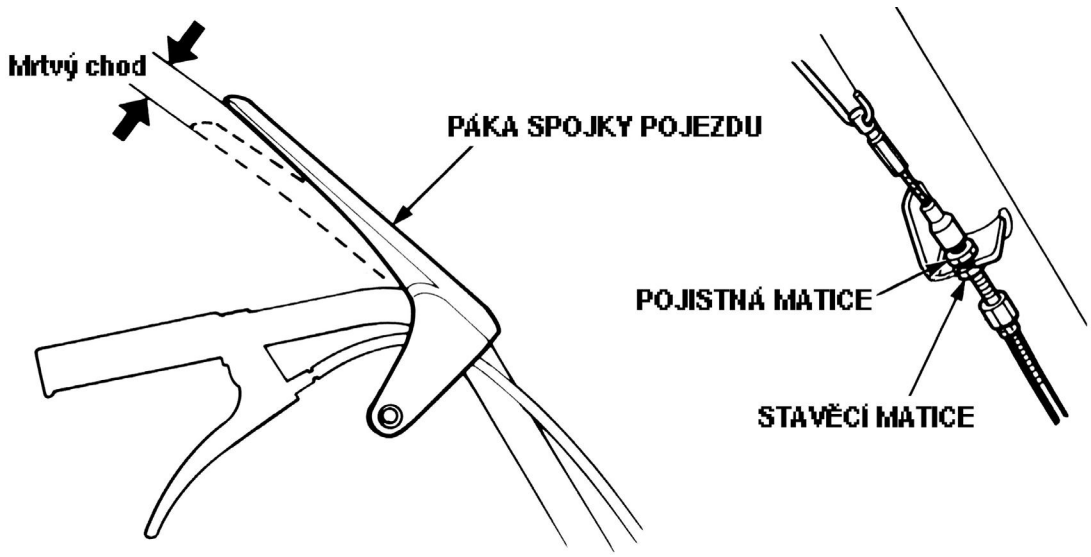

7. Kontrola a nastavení délky ovládacího lanka brzdy pojezdu (typ EB)

Brzdy musí neustále správně seřízeny.

Kontrola a seřízení
Zkontrolujte lanko ovládání brzdy a v případě nutnosti nastavte po prvních 20 ti provozních hodinách a následujících každých 100 provozních hodin.

Kontrola
Tuto kontrolu provádějte na suchém povrchu. Levou rukou uchopte rukojeť a přitahujte směrem k sobě tak, aby nedošlo ke zdvižení předního kolečka. Současně postupně stlačujte brzdovou páku až do okamžiku, kdy dojde k zablokování kol. Změřte vzdálenost, která vznikne mezi špičkou brzdové páčky a rukojeti v okamžiku zablokování kol. Pokud je vzdálenost menší než 35 mm, je nutné seřízení.

Seřízení
1. Uvolněte pojistnou matičku šroubení bovdenu a otáčením šroubení bovdenu nastavte.
2. Dotáhněte pojistnou matičku šroubení bovdenu.

Předepsaná vzdálenost: 50 – 60 mm

Několikrát po sobě zabrzděte a ujistěte se, že se po uvolnění brzdy kola volně otáčejí.

POZNÁMKA :
V případě potíží stroj svěřte autorizovanému servisu Honda – motorové stroje.

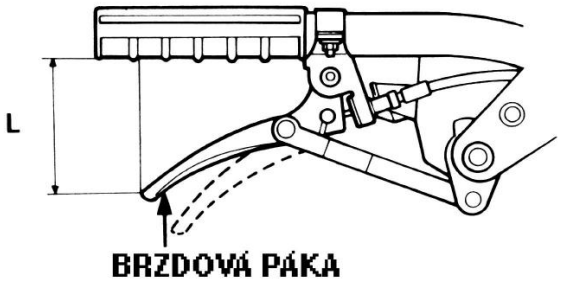

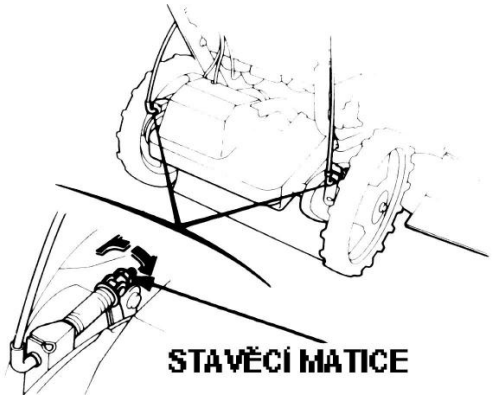

8. Kontrola a nastavení délky ovládacího lanka řazení pojezdu (UM 616)

1. Pomocí nástrčkového klíče 10 mm uvolněte šrouby a demontujte kryt převodovky.



2. Přidržujte páku spojky pojezdu a zkontrolujte polohu ovládacího ramena převodovky. Zářez na ovládacím rameni musí být v zákrytu se značkou na bloku převodovky.

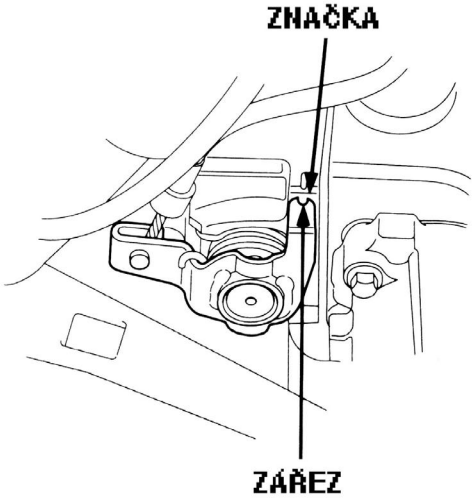

3. V případě nutnosti seřízení, uvolněte pojistnou matici na šroubení bovdenu a kabel seřiďte do požadované polohy. Pojistnou matici opět řádně dotáhněte.

4. Po řádném nastavení kabelu motor nastartujte a ujistěte se o správnosti funkce pojezdu. V případě, že i po seřízení pojez nefunguje jak má, svěřte stroj do autorizovaného servisu HONDA – motorové stroje.

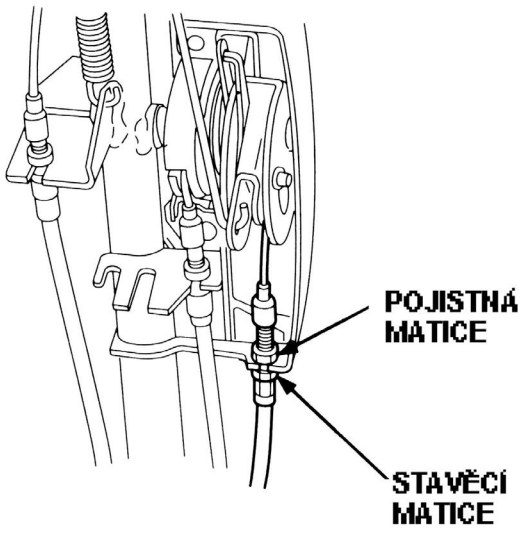

9. Údržba lapače jisker (příslušenství za příplatek)

VÝSTRAHA !!!
V některých oblastech je zakázáno provozování motoru bez lapače jisker. Prostudujte proto místní zákony před tím, než začnete motor provozovat. Lapač jisker lze objednat jako doplněk od jakéhokoliv autorizovaného prodejce Honda - motorové stroje.
Během provozu sekačky dochází k zahřádí tlumiče výfuku. Před jakoukoliv manipulací nechte řádně vychladnout.

UPOZORNĚNÍ !
Lapač jisker musí být kontrolován a udržován každých 100 provozních hodin.

1. Demontujte dvě 6mm matice a sejměte tlumič výfuku.
2. Vyjměte lapač jisker z tlumiče výfuku.

UPOZORNĚNÍ !
Buďte obezřetní, aby nedošlo k poškození sítka lapače jisker.

3. Zkontrolujte, zda nedošlo k nadměrné karbonizaci v prostoru lapače jisker a v samotném lapači jisker. V případě nutnosti opatrně vyčistěte.
4. Vložte lapač jisker zpět do tlumiče výfuku.
5. Namontujte zpět tlumič výfuku a dotáhněte dvě 6mm matice.

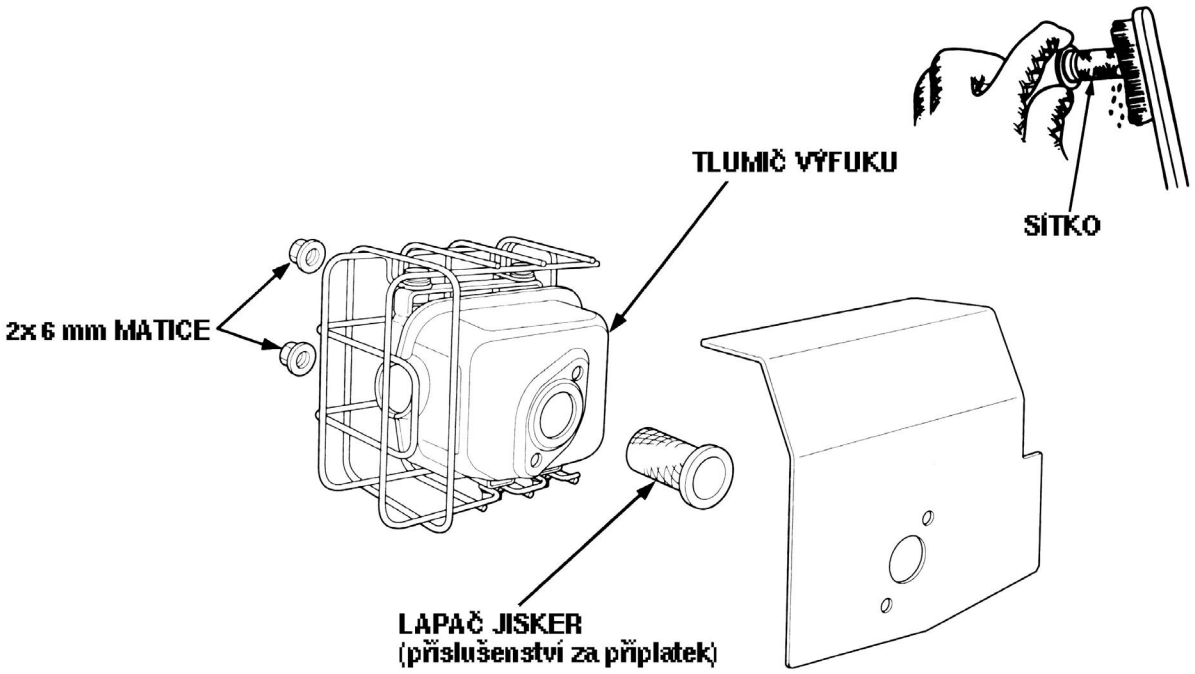

11. PŘEPRAVA A SKLADOVÁNÍ

Přeprava
Z hlediska zabránění nežádoucímu požáru, uveďte palivový kohout do polohy OFF (UZAVŘEN) a vypusťte přebytečný benzín dříve, než začnete sekačku nakládat.

Čištění částí pod krytem řemenu.
Dříve než začnete sekačku nakládat k přepravě nebo uskladňovat na delší dobu, demontujte kryt řemenu a vyčistěte celý prostor následovně:

1. Demontujte dva šrouby 8x14 mm, dva 8x16 mm společně s dvěma 8mm maticemi zajišťujícími rameno předního kola. Demontujte rameno předního kola a kryt řemenu.
2. Celý prostor řemene, řemenic a napínáku dokonale vyčistěte od jakýchkoliv nečistot.

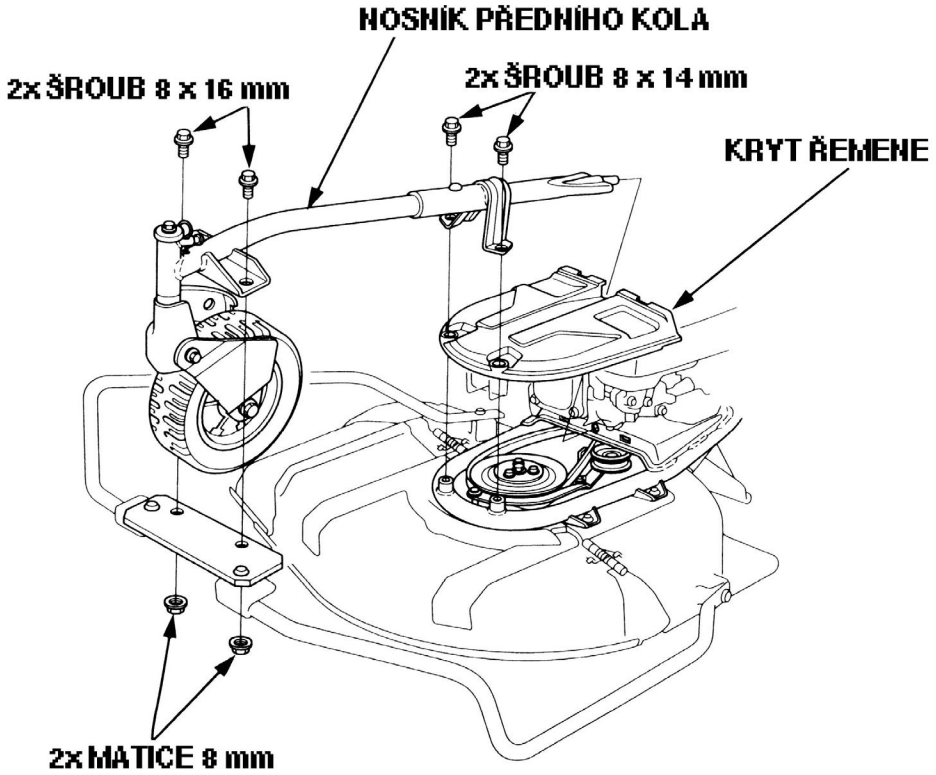

POZNÁMKA :
V případě přepravování neupevňujte sekačku upevňovacími lany za ochranný rám sekačky!

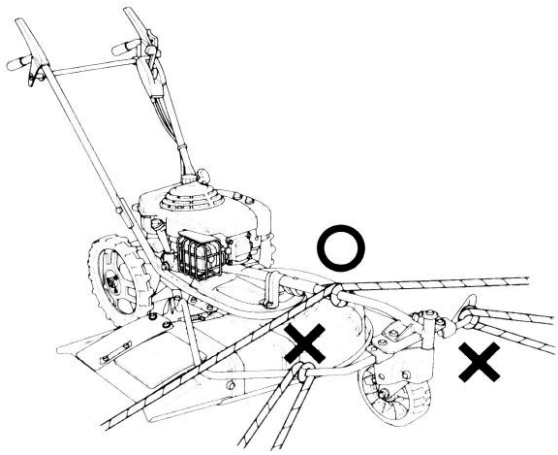

Příprava k uskladnění

UPOZORNĚNÍ !
Z hlediska zabránění nežádoucímu požáru nechte sekačku řádně vychladnout, uveďte palivový kohout do polohy OFF (UZAVŘEN) a vypusťte přebytečný benzín dříve, než začnete sekačku nakládat.

Následující kroky by měly být na sekačce provedeny, bude-li sekačka odstavena na dobu delší než 30 dní.

1. Vypusťte veškeré palivo z nádrže do předem připravené vhodné nádoby.

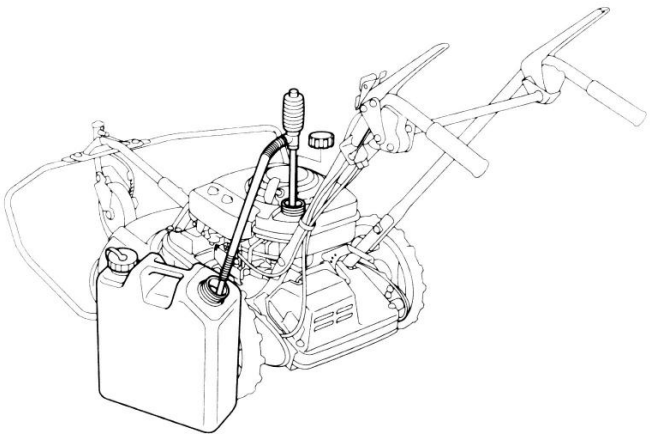

Palivový kohout uveďte do polohy ON (OTEVŘEN), uvolněte vypouštěcí šroub na karburátoru a vypusťte veškeré palivo z karburátoru do předem připravené vhodné nádoby. Po vypuštění opět namontujte a dotáhněte vypouštěcí šroub. Palivový kohout uveďte do polohy OFF (UZAVŘEN).

VÝSTRAHA !!!
Při práci nekuřte a nemanipulujte s otevřeným ohněm. Benzín je vysoce zápalná a za určitých podmínek výbušná látka.

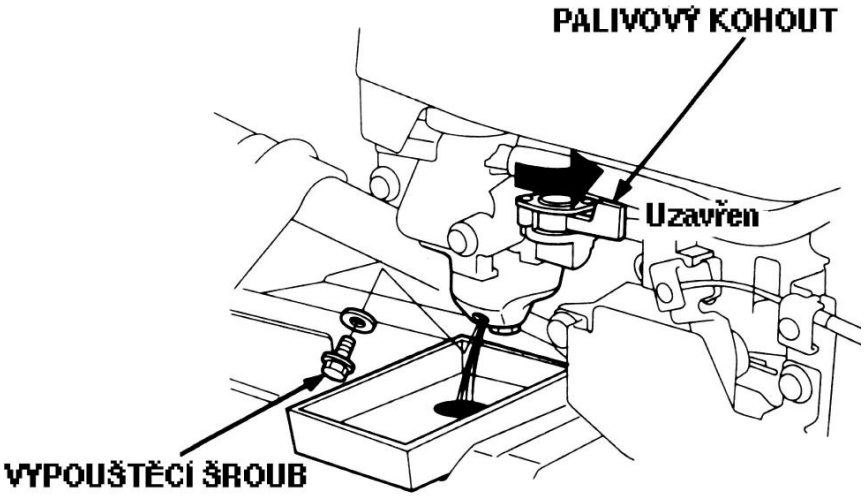

2. Výměňte motorový olej

POZNÁMKA :
V případě, že bude sekačka skladována na dobu delší než 3 měsíce, demontujte zapalovací svíčku a aplikujte přímo do spalovacího prostoru polévkovou lžíci čistého motorového oleje. Poté opatrně zatáhněte za startovací šňůru tak, aby došlo k rovnoměrnému rozprostření oleje po všech třecích plochách válce.
3. Vyčistěte vzduchový filtr (viz výše)
4. Vyčistěte čepele nože a jeho související součásti a dotáhněte upevňovací šrouby nože**.**
   Čepele nože potřete olejem.

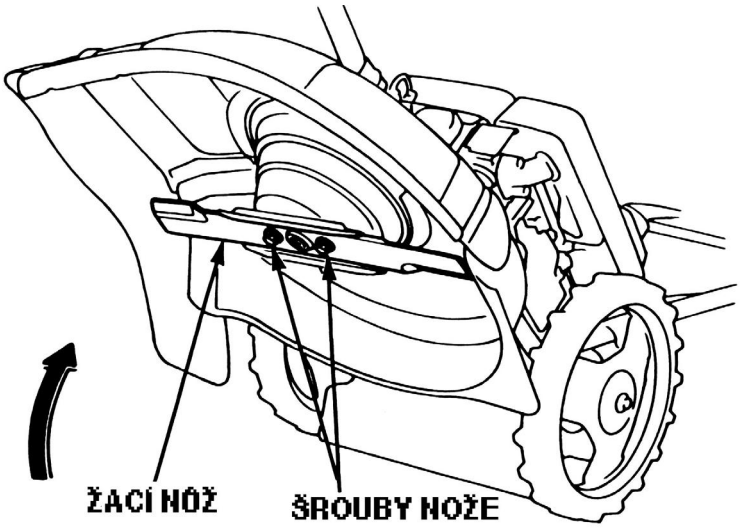

5. Jestliže došlo k porušení nátěru na vnitřní straně tělesa sekačky, odstraňte případnou korozi, naneste ochranný nátěr.
6. Zatáhněte pozvolna za rukojeť startování tak, aby píst zůstal v horní úvrati.

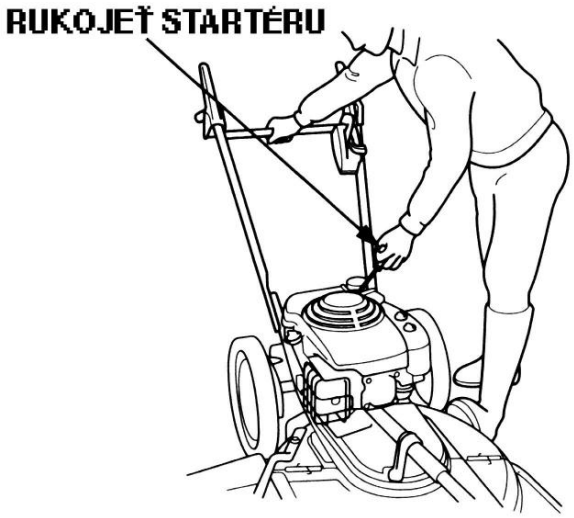

7.Sekačku umístěte v suchém a dobře větraném prostoru pod střechou a zakrytou plachtou.

12. DIAGNOSTIKA

Motor nelze nastartovat:
1. Není palivo - doplňte palivo;
2. Zapalovací svíčka je poškozena nebo vzdálenost elektrod neodpovídá - zkontrolujte stav zapal. svíčky nebo vyměňte;
3. Přerušen kabel zapal. svíčky - zkontrolujte stav kabelu;
4. V karburátoru není palivo - zkontrolujte palivový kohout, jestliže palivový kohout je otevřen, kontaktujte aurotizovaný servis HONDA – motorové stroje;

Motor nemá potřebný výkon:
1. Zapalovací svíčka je poškozena nebo vzdálenost elektrod neodpovídá - zkontrolujte stav zapal. svíčky nebo vyměňte;
2. Motor je nadměrně přetěžován - zařaďte nižší rychlost;

Motor se přehřívá:
1. Nízká hladina motorového oleje - doplňte na potřebou úroveň odpovídající olej;
2. Zapalovací svíčka je poškozena nebo vzdálenost elektrod neodpovídá - zkontrolujte stav zapal. svíčky nebo vyměňte;

Nepravidelný chod motoru:
1. Znečištěné palivo - kontaktujte autorizovaný servis HONDA – motorové stroje;
2. Zanešený vzduchový filtr - vložku vzduchového filtru vyčistěte;
3. Zapalovací svíčka je poškozena nebo vzdálenost elektrod neodpovídá - zkontrolujte stav zapal. svíčky nebo vyměňte;

Nadměrné vibrace:
1. Uvolněný nůž nebo uvolněný motor - dotáhněte šrouby nože nebo upínací šrouby motoru;
2. Poškozený nůž – vyměňte;

Nerovnoměrné sekání:
1. Tupý nůž - kontaktujte autorizovaný servis HONDA – motorové stroje;

Nůž se neotáčí:
1. Řemen pohonu nože je uvolněn nebo přetržen - kontaktujte autorizovaný servis HONDA – motorové stroje;

13. SPECIFIKACE

Model	**UM 536**		**UM 616**	
	EE	EBE	EE	EBE
Kód modelu	KZAG		KZAH	
ROZMĚRY A VÁHY				
Délka	1770 mm		1780 mm	
Šířka	860 mm		970 mm	
Výška	1080 mm		1080 mm	
Suchá hmotnost	62 kg	66 kg	71 kg	75 kg
Šíře záběru	530 mm		610 mm	
Výška sečení	15 – 75 mm (4 plohy)		15 – 75 mm (4 plohy)	
Řadící páka pojezdu	Přímé řazení		Dálkové	
Řemen nože	SB-41		SB-40	
Rychlost pojezdu	1 st. (0,5 m/sec) 2 st. (0,8 m/sec)		Pomalu ~ (0,4 m/sec) Rychle (1,0 m/sec)	
Garantovaná hlučnost dle EU (Lwa), 2000/14/EC (NV č.9/2000)	100 dB		100 dB	
Vibrace Dle EN 836	3,8 m/s^2		4,0 m/s^2	
MOTOR				
Model	GXV160K1			
Typ	čtyřtaktní jednoválec s rozvodem OHV			
Zdvihový objem (Vrtání x Zdvih)	163 ccm (68 x 45 mm)			
Max. výkon	4,0kW (5,5 PS)/3600 min^{-1}			
Max. kroutící moment	11,0 N.m/2500 min^{-1}			
Chlazení	vzduchové			
Zapalování	tranzistorové bezdotykové			
Úhel předstihu	20° před horní úvratí, fixní			
Množství motorového oleje	0,65 lt.			
Doporučený olej	SAE 10W-30, API SG, SF (olej HONDA nebo ekvivalent)			
Doporučené palivo	Bezolovnatý, min. oktanové číslo 90; (NATURAL 95)			
Objem palivové nádrže	2,0 lt.			
Zapalovací svíčka	BPR5ES (NGK), W16EPR-U (DENSO)			

14. PROHLÁŠENÍ O SHODĚ dle NV č. 24/2003 Sb.

EC Declaration of Conformity

1. The undersigned, Piet Renneboog, on behalf of the authorized representative, herewith declares that the machinery described below fulfils all the relevant provisions of:
   - Directive 2006/42/EC on machinery
   - Directive 2004/108/EC on electromagnetic compatibility
   - Directive 2000/14/EC – 2005/88/EC on outdoor noise

2. Description of the machinery
   a) Generic denomination: Lawnmower
   b) Function: cutting of grass

c) Commercial name	d) Type	e) Serial number
UM536K3	KZAG	2405737-9999999
UM616K3	KZAH	2404828-9999999

3. Manufacturer
   Honda Motor Co., Ltd.
   2-1-1 Minamiaoyama
   Minato-ku, Tokyo, JAPAN

4. Authorized representative
   Honda Motor Europe Ltd. Aalst Office
   Wijngaardveld 1 (Noord V),
   9300 Aalst – BELGIUM

5. References to harmonized standards	6. Other standards or specifications
-	EN836:1997 / AC:2006

7. Outdoor noise Directive
   a) Measured sound power dB(A): 97
   b) Guaranteed sound power dB(A): 98
   c) Noise parameter (cm): 50<L≦70
   d) Conformity assessment procedure: ANNEX VI
   e) Notified body: VINCOTTE Environment
   Jan Olieslagerslaan 35
   B-1800 Vilvoorde BELGIUM

8. Done at: Aalst , BELGIUM
9. Date: 09 September 2010



Piet Renneboog
Homologation Manager
Honda Motor Europe, Ltd., Aalst Office

Čeština (Czech)

ES – Prohlášení o shodě

1. Podepsaný Piet Rennebaog, jako autorizované osoba zde potvrzuje, že stroj popsaný níže splňuje požadavky příslušných opatření:

* Směrnice 2006/42/ES pro strojní zařízení

* Směrnice 2004/108/ES stanovující technické požadavky na výrobky z hlediska elektromagnetické kompatibility

* Směrnice 2000/14/ES - 2005/88/ES stanovující technické požadavky na výrobky z hlediska emisí hluku zařízení pro venkovní použití

2. Popis zařízení

a) Všeobecné označení : Sekačka na trávu

b) Funkce : Sekání trávy

c) Obchodní název d) Typ

e) Výrobní číslo

3. Výrobce

4. Autorizovaná osoba

5. Odkazy na harmonizované normy

6. Ostatní použité normy a specifikace

7. Směrnice pro hluk pro venkovní použití

a) Naměřený akustický výkon

b) Garantovaný akustický výkon

c) Parametr hluku

d) Způsob posouzení shody

e) Notifikovaná osoba

8. Podepsáno v 9. Datum

15. PŘEHLED HLAVNÍCH EVROPSKÝCH ZASTOUPENÍ

AUSTRIA
Honda Motor Europe (North)
Hondastraße 1
2351 Wiener Neudorf
Tel. : +43 (0)2236 690 0
Fax : +43 (0)2236 690 480
http://www.honda.at

BALTIC STATES
(Estonia / Latvia / Lithuania)
Honda Motor Europe Ltd.
Estonian Branch
Tulika 15/17
10613 Tallinn
Tel. : 372 6801 300
Fax : 372 6801 301
✉ honda.baltic@honda-eu.com

BELGIUM
Honda Motor Europe (North)
Doornveld 180-184
1731 Zellik
Tel. : 32 2620 10 00
Fax : 32 2620 10 01
http://www.honda.be
✉ bh_pe@honda-eu.com

BULGARIA
Kirov Ltd.
49 Tsaritsa Yoana blvd
1324 Sofia
Tel. : +359 2 93 30 892
Fax : +359 2 93 30 814
http://www.kirov.net
✉ honda@kirov.net

CROATIA
Hongoldonia d.o.o.
Jelkovecka Cesta 5
10360 Sesvete – Zagreb
Tel. : +385 1 2002053
Fax : +385 1 2020754
http://www.hongoldonia.hr
✉ jure@hongoldonia.hr

CYPRUS
Alexander Dimitriou & Sons Ltd.
162 Yiannos Kranidiotis Avenue
2235 Latsia, Nicosia
Tel. : + 357 22 715 300
Fax : + 357 22 715 400

CZECH REPUBLIC
BG Technik cs, a.s.
U Zavodiste 251/8
15900 Prague 5 - Velka Chuchle
Tel. : +420 2 838 70 850
Fax : +420 2 667 111 45
http://www.honda-stroje.cz

DENMARK
Tima Products A/S
Tårnfalkevej 16
2650 Hvidovre
Tel. : +45 36 34 25 50
Fax : +45 36 77 16 30
http://www.tima.dk

FINLAND
OY Brandt AB.
Tuupakantie 7B
01740 Vantaa
Tel. : +358 207757200
Fax : +358 9 878 5276
http://www.brandt.fi

FRANCE
Honda Relations Clients
TSA 80627
45146 St Jean de la Ruelle Cedex
Tel. 02 38 81 33 90
Fax. 02 38 81 33 91
http://www.honda-fr.com
✉ espaceclient@honda-eu.com

GERMANY
Honda Motor Europe (North) GmbH
Sprendlinger Landstraße 166
63069 Offenbach am Main
Tel. : +49 69 8309-0
Fax : +49 69 8320 20
http://www.honda.de
✉ info@post.honda.de

GREECE
General Automotive Co S.A.
71 Leoforos Athinon
10173 Athens
Tel. : +30 210 3497809
Fax : +30 210 3467329
http://www.honda.gr
✉ info@saracakis.gr

HUNGARY
Motor.Pedo Co., Ltd.
Kamaraerdei út 3.
2040 Budaors
Tel. : +36 23 444 971
Fax : +36 23 444 972
http://www.hondakisgepek.hu
✉ info@hondakisgepek.hu

ICELAND
Bernhard ehf.
Vatnagardar 24-26
104 Reykdjavik
Tel. : +354 520 1100
Fax : +354 520 1101
http://www.honda.is

IRELAND
Two Wheels Ltd.
M50 Business Park, Ballymount
Dublin 12
Tel. : +353 1 4381900
Fax : +353 1 4607851
http://www.hondaireland.ie
✉ service@hondaireland.ie

ITALY
Honda Italia Industriale S.p.A.
Via della Cecchignola, 5/7
00143 Roma
Tel. : +848 846 632
Fax : +39 065 4928 400
http://www.hondaitalia.com
✉ info.power@honda-eu.com

MALTA
The Associated Motors Company Ltd.
New Street in San Gwakkin Road
Mriehel Bypass, Mriehel QRM17
Tel. : +356 21 498 561
Fax : +356 21 480 150

NETHERLANDS
Honda Motor Europe (North)
Afd. Power Equipment-Capronilaan
1119 NN Schiphol-Rijk
Tel. : +31 20 7070000
Fax : +31 20 7070001
http://www.honda.nl

NORWAY
Berema AS
P.O. Box 454
1401 Ski
Tel. : +47 64 86 05 00
Fax : +47 64 86 05 49
http://www.berema.no
✉ berema@berema.no

POLAND
Aries Power Equipment Sp. z o.o.
ul. Wroclawska 25
01-493 Warszawa
Tel. : +48 (22) 861 43 01
Fax : +48 (22) 861 43 02
http://www.ariespower.pl,
www.mojahonda.pl
✉ info@ariespower.pl

PORTUGAL
Honda Portugal, S.A.
Rua Fontes Pereira de Melo 16
Abrunheira, 2714-506 Sintra
Tel. : +351 21 915 53 33
Fax : +351 21 915 23 54
http://www.honda.pt
✉ honda.produtos@honda-eu.com

REPUBLIC OF BELARUS
Scanlink Ltd.
Kozlova Drive, 9
220037 Minsk
Tel. : +375 172 999090
Fax : +375 172 999900
http://www.hondapower.by

ROMANIA
Hit Power Motor Srl
Calea Giulesti N° 6-8 - Sector 6
060274 Bucuresti
Tel. : +40 21 637 04 58
Fax : +40 21 637 04 78
http://www.honda.ro
✉ hit_power@honda.ro

RUSSIA
Honda Motor RUS LLC
21, MKAD 47 km., Leninsky district.
Moscow region, 142784 Russia
Tel. : +7 (495) 745 20 80
Fax : +7 (495) 745 20 81
http://www.honda.co.ru
✉ postoffice@honda.co.ru

SERBIA & MONTENEGRO
Bazis Grupa d.o.o.
Grcica Milenka 39
11000 Belgrade
Tel. : +381 11 3820 295
Fax : +381 11 3820 296
http://www.hondasrbija.co.rs

SLOVAK REPUBLIC
Honda Slovakia, spol. s r.o.
Prievozská 6 - 821 09 Bratislava
Tel. : +421 2 32131112
Fax : +421 2 32131111
http://www.honda.sk

SLOVENIA
AS Domzale Moto Center D.O.O.
Blatnica 3A
1236 Trzin
Tel. : +386 1 562 22 42
Fax : +386 1 562 37 05
http://www.as-domzale-motoc.si

SPAIN & LAS PALMAS PROVINCE
(Canary Islands)
Greens Power Products, S.L.
Avda. Ramon Ciurans, 2
08530 La Garriga - Barcelona
Tel. : +34 3 860 50 25
Fax : +34 3 871 81 80
http://www.hondaencasa.com

SWEDEN
Honda Nordic AB
Box 50583 - Västkustvägen 17
20215 Malmö
Tel. : +46 (0)40 600 23 00
Fax : +46 (0)40 600 23 19
http://www.honda.se
✉ hepsinfo@honda-eu.com

SWITZERLAND
Honda Suisse S.A.
10, Route des Moulières
1214 Vernier - Genève
Tel. : +41 (0)22 939 09 09
Fax : +41 (0)22 939 09 97
http://www.honda.ch

TENERIFE PROVINCE
(Canary Islands)
Automocion Canarias S.A
Carretera General del Sur, KM 8.8
38107 Santa Cruz de Tenerife
Tel. : 34 (922) 620 617
Fax : 34 (922) 618 042
http://www.aucasa.com
✉ ventas@aucasa.com
✉ taller@aucasa.com

TURKEY
Anadolu Motor Uretim ve Pazarlama AS
Esentepe mah. Anadolu
Cad. No: 5
Kartal 34870 Istanbul
Tel. : +90 216 389 59 60
Fax : +90 216 353 31 98
http://anadolumotor.com.tr
✉ antor@antor.com.tr

UKRAINE
Honda Ukraine LLC
101 Volodymyrska Str. Build. 2
Kyiv 01033
Tel. : +380 44 390 14 14
Fax. : +380 44 390 14 10
htpp://www.honda.ua
✉ cr@honda.ua

UNITED KINGDOM
Honda (UK) Power Equipment
470 London Road
Slough - Berkshire, SL3 8QY
Tel. : +44 (0)845 200 8000
http://www.honda.co.uk

SERVISNÍ KNÍŽKA

ÚVOD

Vážený zákazníku,

tuto Servisní knížku předává autorizovaný prodejce motorových strojů HONDA každému zákazníkovi, který si koupí nový motorový stroj HONDA.

Oddíl s podrobnostmi o stroji a jeho vlastníku vyplňuje Váš autorizovaný prodejce motorových strojů HONDA a slouží Vám také jako záruční doklad.

Chcete-li uplatnit naši pětiletou záruku, kterou zákazníkům nad rámec zákonné záruky nabízíme, a to jak spotřebitelům tak i podnikatelům, Váš stroj musí být pravidelně kontrolován a udržován autorizovaným servisem HONDA v předepsaných servisních intervalech. U každého motorového stroje HONDA jsou tyto intervaly uvedeny v příslušném návodu k používání stroje. Dovolujeme si upozornit, že první prohlídka Vašeho nového stroje musí být v takovém případě provedena již po prvním roce provozu stroje. Abychom mohli garantovat po dobu pěti let bezporuchový provoz stroje, pro případnou opravu stroje v rámci běhu pětileté záruky musí být používány výhradně originální náhradní díly, spotřební materiál a provozní kapaliny HONDA.

Tato servisní knížka Vám rovněž přehledným způsobem umožňuje dokladovat záznamy o servisních úkonech. Řádně vyplněné záznamy slouží k případnému prodloužení záruky a mohou zvýšit hodnotu Vašeho stroje při jeho případném dalším prodeji a předání dalšímu vlastníku.

Návod na používání a Servisní knížka jsou považovány za nedílnou součást dokumentace ke stroji a měly by tak být v případě dalšího prodeje stroje novému vlastníku předány spolu se strojem.

V případě jakýchkoliv dotazů či problémů se strojem je Váš autorizovaný prodejce motorových strojů HONDA připraven Vám kdykoliv pomoci, prosíme, neváhejte jej kontaktovat. Seznam autorizovaných prodejců je k dispozici na našich webových stránkách uvedených níže.

Další informace o novinkách v naší nabídce, ale i podrobnosti o Vašich právech a povinnostech najdete na našich webových stránkách, a to včetně Všeobecných obchodních a servisních podmínek.

Pevně věříme, že zakoupený stroj Vám usnadní a zpříjemní Vaši činnost a budete se Těšit z mnoha odpracovaných hodin s Vaším novým výkonným strojem HONDA.

Výhradní dovozce Honda Power Equipment pro Českou republiku:

BG Technik cs, a.s.
Honda Power Equipment
U Závodiště 251/8
159 00 Praha 5 – Velká Chuchle
tel.: 283 87 08 48 - 51
fax.: 266 71 11 45
e.mail: honda@bgtechnik.cz
www.hondastroje.cz

ZÁRUČNÍ DOBA

Firma BG Technik cs, a.s. jako výhradní zástupce HONDA POWER EQUIPMENT pro ČR s nabytím účinnosti zák.č. 89/2012 Sb., občanský zákoník, v platném znění (tzv. NOZ) & zákon o ochraně spotřebitele zák.č. 634/1992 Sb., o ochraně spotřebitele, v platném znění (tzv. ZOS) poskytuje pro spotřebitele na vady zakoupeného stroje záruku 2 roky od data převzetí stroje uvedeného v dokladu o koupi stroje. Během této doby autorizovaný servis Honda bezplatně opraví nebo odstraní jakékoliv závady zjištěné na stroji v souladu se zákonem a Všeobecnými obchodními a servisními podmínkami.

● **Standardní záruka 2 roky**
Zákonem č. 89/2012 Sb., občanský zákoník, v platném znění (tzv. NOZ) & zákon o ochraně spotřebitele zák.č. 634/1992 Sb., o ochraně spotřebitele, v platném znění (tzv. ZOS) stanovená záruční lhůta pro spotřebitele činí 24 měsíců od data převzetí zboží spotřebitelem. Firma BG Technik cs, a.s. si vyhrazuje právo úpravy záruční lhůty pro podnikatele, a to způsobem uvedeným ve smlouvě a není-li uvedeno ve smlouvě zvláštní ujednání, pak dle Všeobecných obchodních a servisních podmínek.

● **Prodloužená záruka**
Na všechny typy strojů HONDA importovaných do ČR prostřednictvím oficiálního importéra, a prokazatelně prodaných jako nové v síti registrovaných prodejců Honda, poskytuje importér možnost prodloužení **záruční doby** až na dobu **5 let**, při splnění určených podmínek, především však **registrací zakoupeného stroje do 30 dnů od data nákupu na webových stránkách importéra www.hondastroje.cz**

Upozornění !
Možnost prodloužení záruční doby neplatí pro spotřební materiál, na nějž se záruka nevztahuje a zejména ji nelze sjednat pro akumulátory (akumulátorové baterie).
BG Technik cs, a.s. si vyhrazuje právo na případné zamítnutí uplatnění nároku na opravu vad v rámci prodloužené záruční lhůty nebo její ukončení, pokud nebudou splněny podmínky prodloužené záruční doby nebo jsou porušovány podmínky provozu stroje dle návodu k používání stroje. Podmínkami pro prodlouženou záruku nejsou nijak dotčeny podmínky poskytování zákonné záruční doby spotřebitelům anebo záruky sjednané smluvně. Kupujícímu je poskytována prodloužená záruka až na dobu 5 let. Rozhodující pro zjištění existence a délky trvání záruky je uvedení data nákupu v dokladu o koupi (spotřebitel nebo podnikatel). Prodloužení záruční lhůty nad rámec zákonné je rovněž podmíněno technickou prohlídkou stroje po uplynutí každých 12 měsíců od data prodeje a potvrzení v Servisní knížce autorizovaným servisem HONDA.
K zachování běhu pětileté záruky je i po uplynutí základní záruční doby nutné předávat stroj k pravidelným ročním kontrolám do autorizovaného servisu HONDA. Provedení kontroly bude potvrzeno zákazníkovi v Servisní knížce. Tím je splněna podmínka pravidelné roční kontroly a tím je umožněno prodloužení záruky o další rok, a to až do celkové doby trvání 5 let ode dne převzetí stroje zákazníkem.
Prodloužená záruka je podmíněna používáním výhradně originálních náhradních dílů, spotřebního materiálu a provozních kapalin HONDA.
Tyto roční prohlídky jsou hrazeny zákazníkem dle platného ceníku prací autorizovaného servisu HONDA POWER EQUIPMENT, který prohlídku provádí.

ZÁRUČNÍ PODMÍNKY

1. Záruka se vztahuje výhradně na výrobky vyráběné firmou Honda Motor Co. Ltd. a jejími výrobními pobočkami, jakož i dalších výrobců, jejichž výrobky distribuuje společnost BG Technik cs, a.s.
2. Kupujícímu je poskytována záruka v souladu se zákonem a nad rámec zákona má možnost si zvolit při splnění podmínek pětiletou prodlouženou záruku.
3. Záruka se vztahuje výhradně na vady materiálu a na poruchy vzniklé vlivem chyb ve
výrobě a na tím způsobené vady funkčnosti a provozuschopnosti stroje. Tato záruka nijak nenarušuje práva spotřebitelů, ale ani podnikatelů stanovená zákonem, ale je jejich doplněním nad rámec zákonem stanovených práv.
4. Záruční opravu je oprávněn vykonávat výhradně autorizovaný servis HONDA, který je
držitelem příslušného certifikátu.
5. Nárok na záruční opravu lze uplatnit jen v případě, že nedošlo ze strany zákazníka či
jiné osoby k jakémukoliv neodbornému zásahu do konstrukce stroje nebo jeho opravě. Záruka je poskytována jen na originální díly stroje.
6. Výrobce odpovídá za to, že výrobek bude mít po celou záruční dobu vlastnosti a parametry obvyklé pro dotyčný druh výrobku a zároveň si vyhrazuje právo na konstrukční změny stroje bez předchozího upozornění.
7. K uplatnění záruky je zapotřebí předložit doklad o koupi stroje a případně též záruční list.
8. Nárok na záruku zaniká, jestliže:
a) výrobek nebyl používán a udržován podle návodu k používání nebo byl poškozen jakýmkoliv neodborným zásahem ze strany zákazníka či jiné třetí osoby, zejména neautorizovaného servisu.
b) výrobek byl používán v jiných podmínkách nebo k jiným účelům, než ke kterým je určen.
c) nelze předložit doklad o koupi stroje.
d) byla některá část výrobku nahrazena neoriginální součástí.
e) nebylo během záruční doby používáno originálních náhradních dílů, spotřebních materiálů a provozních náplní HONDA, zejména tak jako používání neoriginálních zapalovacích svíček a vzduchových a olejových filtrů.
f) bylo použito staré, zvětralé či jinak kontaminované nebo znehodnocené palivo.
g) k poškození výrobku nebo k nadměrnému opotřebení došlo vinou nedostatečné údržby.
h) k opravám v záruční době nebylo použito originálních náhradních dílů.
i) výrobek havaroval nebo byl poškozen vyšší mocí.
j) byl proveden zásah do konstrukce výrobku bez souhlasu výrobce, popř. dovozce.
k) vady byly způsobeny neodborným skladováním, či manipulací s výrobkem.
l) došlo k zamlčení skutečného počtu provozních hodin, podmínek provozu a skutečného technického stavu stroje.
9. Výrobce neodpovídá za vady výrobku způsobené běžným opotřebením nebo použitím výrobku k jiným účelům, než ke kterým je určen.
10. Záruka se nevztahuje na položky, u kterých lze očekávat opotřebení v důsledku jejich normální funkce (např. lakování, šňůra ručního startéru atd.)

11. Záruka nepokrývá náklady na jakékoliv seřizovací a nastavovací práce spojené s běžnou dílenskou údržbou strojů, ani na servisní položky, jako:
a) běžný spotřební materiál nutný k bezporuchovému provozu jako např. olejová náplň, vzduchový filtr, zapalovací svíčka, spojovací materiál atd.
b) netěsnosti karburátoru, zanesení karburátoru, zanesení palivového systému způsobené použitím znečištěného, kontaminovaného nebo zvětralého paliva.
c) závady způsobené nedbalostí, špatným zacházením nebo používáním jinak, než je uvedeno v Návodu na používání stroje.
d) závady způsobené používáním stroje v nedostatečně větraném, prašném, vlhkém či jinak agresivním, prostředí.
12. Prodloužená ani jiná záruční doba se nevztahuje na akumulátory, které jsou spotřebním zbožím.
13. Záruka se dále nevztahuje na stroje využívané k závodním účelům.
14. Tato záruka rovněž nepokrývá výdaje vznikající v souvislosti se záruční opravou, jako:
a) výdaje vzniklé dopravou stroje do autorizovaného servisu, nestanoví-li zákon nebo smlouva jinak.
b) jakékoliv výdaje ve spojitosti s poraněním osob nebo náhodným poškozením majetku.
c) kompenzace za časové ztráty, obchodní ztráty nebo poplatky za nájem náhradního zařízení po dobu záruční opravy.
15. HONDA si vyhrazuje právo rozhodnout o rozsahu a způsobu záruční opravy.
16. Na všechny originální součásti vyměněné podle této záruky se vztahuje tato záruka po zbývající dobu její platnosti.

POTVRZENÍ AUTORIZOVANÉHO PRODEJCE HONDA – MOTOROVÉ STROJE O PROVEDENÍ PŘEDPRODEJNÍ KONTROLY A SERVISU STROJE:

Vybalení stroje z originálního obalu	☐
Kontrola a záznam výrobního čísla stroje Servisní knížky	☐
Kontrola a záznam výrobního čísla motoru do Servisní knížky	☐
Kontrola kompletnosti dodávky	☐
Celková kontrola stavu povrchu stroje	☐
Celková kontrola základních funkcí stroje	☐
Doplnění olejové náplně motoru na požadovanou úroveň	☐
Kontrola palivového systému	☐
Krátká provozní zkouška	☐

Pozn.: provedení příslušného úkonu zaškrtněte

Práce provedl – Jméno, příjmení technika:…….

Datum:……. Podpis:……..

Razítko a podpis prodejce

Při převzetí stroje jsem byl řádně seznámen a informován o jeho použití, způsobu ovládání a vlastnostech výrobku, záruce a servisních úkonech. Stroj mi byl řádně předveden, provedl jsem vizuální kontrolu stroje a nezjistil jsem žádné závady.

Datum:……. Podpis kupujícího:……..

ZÁZNAMY O SERVISNÍCH PROHLÍDKÁCH MOTOROVÉ SEKAČKY

Musí být během záruky potvrzeny autorizovaným prodejcem motorových strojů HONDA po každé servisní prohlídce.

PERIODICKÁ PROHLÍDKA **12 MĚSÍCŮ**
(prohlídka umožňující prodloužení záruky nad rámec zákonné lhůty)
(kontrolu hradí zákazník)

Výměna motorového oleje, popř. olejového filtru	☐
Výměna vložky vzduchového filtru	☐
Čištění lapače jisker (pokud je namontován)	☐
Zapalovací svíčka – kontrola, čištění	☐
Karburátor – čištění , seřízení	☐
Palivové vedení – kontrola	☐
Kontrola vůle ventilů	☐
Kontrola celkového stavu podvozku sekačky	☐
Kontrola, seřízení otáček motoru	☐
Kontrola stavu žacího nože	☐
Kontrola stavu rotostopu popř. brzdy setrvačníku	☐
Kontrola stavu a funkčnosti bezpečnostních prvků	☐

12 měsíců
Prohlídka s prodloužením záruky

Datum: ……..…….

Razítko autorizovaného servisu

HONDA POWER EQUIPMENT

.....
Podpis vedoucího technika

Uveďte počet odpracovaných motohodin : ……

PERIODICKÁ PROHLÍDKA **2 ROKY** (prohlídka prodlužující záruku o 1 rok)
(kontrolu hradí zákazník)

Výměna motorového oleje, popř. olejového filtru	☐
Výměna vložky vzduchového filtru	☐
Čištění lapače jisker (pokud je namontován)	☐
Zapalovací svíčka – výměna	☐
Karburátor – čištění , seřízení	☐
Palivové vedení – kontrola	☐
Kontrola vůle ventilů	☐
Kontrola celkového stavu podvozku sekačky	☐
Kontrola, seřízení otáček motoru	☐
Kontrola stavu žacího nože	☐
Kontrola stavu rotostopu popř. brzdy setrvačníku	☐
Kontrola stavu a funkčnosti bezpečnostních prvků	☐

2 roky
Prohlídka s prodloužením záruky

Datum: ……..…….

Razítko autorizovaného servisu

HONDA POWER EQUIPMENT

.....
Podpis vedoucího technika

Uveďte počet odpracovaných motohodin : ……

PERIODICKÁ PROHLÍDKA **3 ROKY** (prohlídka prodlužující záruku o 1 rok)
(kontrolu hradí zákazník)

Výměna motorového oleje, popř. olejového filtru ☐
Výměna vložky vzduchového filtru ☐
Čištění lapače jisker (pokud je namontován) ☐
Zapalovací svíčka – výměna ☐
Karburátor – čištění , seřízení ☐
Palivové vedení – kontrola ☐
Kontrola vůle ventilů ☐
Kontrola celkového stavu podvozku sekačky ☐
Kontrola, seřízení otáček motoru ☐
Kontrola stavu žacího nože ☐
Kontrola stavu rotostopu popř. brzdy setrvačníku ☐
Kontrola stavu a funkčnosti bezpečnostních prvků ☐

3 roky
Prohlídka s prodloužením záruky

Datum: ……..……

Razítko autorizovaného servisu

HONDA
POWER EQUIPMENT

……
Podpis vedoucího technika

Uveďte počet odpracovaných motohodin : ……

PERIODICKÁ PROHLÍDKA **4 ROKY** (prohlídka prodlužující záruku o 1 rok)
(kontrolu hradí zákazník)

Výměna motorového oleje, popř. olejového filtru ☐
Výměna vložky vzduchového filtru ☐
Čištění lapače jisker (pokud je namontován) ☐
Zapalovací svíčka – výměna ☐
Karburátor – čištění , seřízení ☐
Palivové vedení – kontrola ☐
Kontrola vůle ventilů ☐
Kontrola celkového stavu podvozku sekačky ☐
Kontrola, seřízení otáček motoru ☐
Kontrola stavu žacího nože ☐
Kontrola stavu rotostopu popř. brzdy setrvačníku ☐
Kontrola stavu a funkčnosti bezpečnostních prvků ☐

4 roky
Prohlídka s prodloužením záruky

Datum: ……..……

Razítko autorizovaného servisu

HONDA
POWER EQUIPMENT

……
Podpis vedoucího technika

Uveďte počet odpracovaných motohodin : ……

PERIODICKÁ PROHLÍDKA 5 LET (pozáruční)
(kontrolu hradí zákazník)

Výměna motorového oleje, popř. olejového filtru	☐
Výměna vložky vzduchového filtru	☐
Čištění lapače jisker (pokud je namontován)	☐
Zapalovací svíčka – výměna	☐
Karburátor – čištění , seřízení	☐
Palivové vedení – kontrola	☐
Kontrola vůle ventilů	☐
Kontrola celkového stavu podvozku sekačky	☐
Kontrola, seřízení otáček motoru	☐
Kontrola stavu žacího nože	☐
Kontrola stavu rotostopu popř. brzdy setrvačníku	☐
Kontrola stavu a funkčnosti bezpečnostních prvků	☐

5 let
Prohlídka stavu

Datum: ……..…….

Razítko autorizovaného servisu

HONDA
POWER EQUIPMENT

.....
Podpis vedoucího technika

Uveďte počet odpracovaných motohodin : ……

PERIODICKÁ PROHLÍDKA 6 LET (pozáruční)
(kontrolu hradí zákazník)

Výměna motorového oleje, popř. olejového filtru	☐
Výměna vložky vzduchového filtru	☐
Čištění lapače jisker (pokud je namontován)	☐
Zapalovací svíčka – výměna	☐
Karburátor – čištění , seřízení	☐
Palivové vedení – kontrola	☐
Kontrola vůle ventilů	☐
Kontrola celkového stavu podvozku sekačky	☐
Kontrola, seřízení otáček motoru	☐
Kontrola stavu žacího nože	☐
Kontrola stavu rotostopu popř. brzdy setrvačníku	☐
Kontrola stavu a funkčnosti bezpečnostních prvků	☐

6 let
Prohlídka stavu

Datum: ……..…….

Razítko autorizovaného servisu

HONDA
POWER EQUIPMENT

.....
Podpis vedoucího technika

Uveďte počet odpracovaných motohodin : ……

PERIODICKÁ PROHLÍDKA 7 LET (pozáruční)
(kontrolu hradí zákazník)

Výměna motorového oleje, popř. olejového filtru	☐
Výměna vložky vzduchového filtru	☐
Čištění lapače jisker (pokud je namontován)	☐
Zapalovací svíčka – výměna	☐
Karburátor – čištění , seřízení	☐
Palivové vedení – kontrola	☐
Kontrola vůle ventilů	☐
Kontrola celkového stavu podvozku sekačky	☐
Kontrola, seřízení otáček motoru	☐
Kontrola stavu žacího nože	☐
Kontrola stavu rotostopu popř. brzdy setrvačníku	☐
Kontrola stavu a funkčnosti bezpečnostních prvků	☐

7 let
Prohlídka stavu

Datum: ……..……

Razítko autorizovaného servisu

HONDA
POWER EQUIPMENT

.....
Podpis vedoucího technika

Uveďte počet odpracovaných motohodin : ……

PERIODICKÁ PROHLÍDKA 8 LET (pozáruční)
(kontrolu hradí zákazník)

Výměna motorového oleje, popř. olejového filtru	☐
Výměna vložky vzduchového filtru	☐
Čištění lapače jisker (pokud je namontován)	☐
Zapalovací svíčka – výměna	☐
Karburátor – čištění , seřízení	☐
Palivové vedení – kontrola	☐
Kontrola vůle ventilů	☐
Kontrola celkového stavu podvozku sekačky	☐
Kontrola, seřízení otáček motoru	☐
Kontrola stavu žacího nože	☐
Kontrola stavu rotostopu popř. brzdy setrvačníku	☐
Kontrola stavu a funkčnosti bezpečnostních prvků	☐

8 let
Prohlídka stavu

Datum: ……..……

Razítko autorizovaného servisu

HONDA
POWER EQUIPMENT

.....
Podpis vedoucího technika

Uveďte počet odpracovaných motohodin : ……

ZÁZNAMY O PROVEDENÍ ZÁRUČNÍCH A POZÁRUČNÍCH OPRAV
(Záruční opravy musí být provedeny pouze v autorizovaném servisu HONDA – motorové stroje)

Datum opravy	Popis provedených prací	Vyměněné díly	Podpis technika a razítko servisu