HONDA

NÁVOD K OBSLUZE

(Překlad originálu)

Akumulátorová sekačka

HRG416XB • HRG466XB

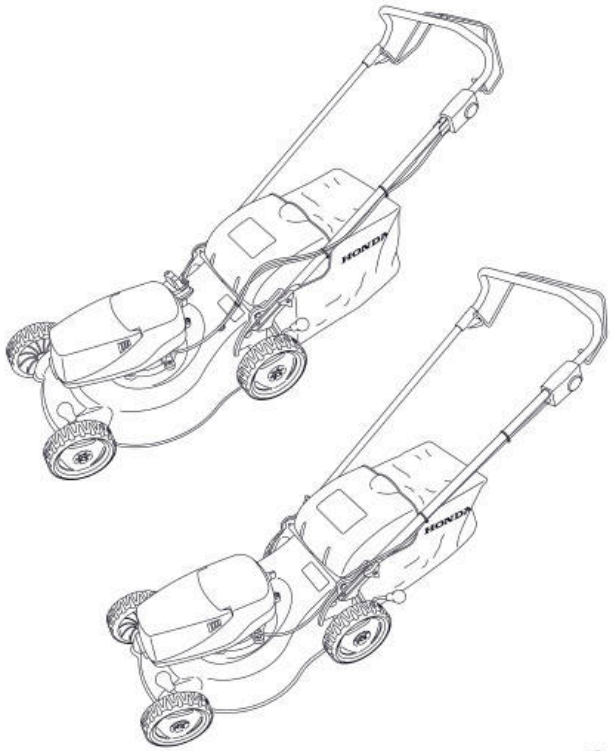

CE

Ke zprovoznění těchto strojů jsou zapotřebí speciální baterie a nabíječka. Nejsou součástí stroje a prodávají se samostatně.

Obsah

ÚVOD 1
BEZPEČNOSTNÍ POKYNY 1
BEZPEČNOSTNÍ INSTRUKCE 2
VAROVNÉ ŠTÍTKY A NÁLEPKY 6
VÝROBNÍ ŠTÍTEK 7
POPIS SOUČÁSTÍ STROJE 8
PŘÍPRAVA A KONTROLA PŘED POUŽITÍM 10
VOLIČ REŽIMU SEKÁNÍ (POUZE PRO HRG466XB) 17
SEKÁNÍ 18
TIPY A RADY PRO POUŽITÍ 20
ÚDRŽBA 24
DIAGNOSTIKA ZÁVAD 31
SKLADOVÁNÍ 32
TRANSPORT 33
DALŠÍ UŽITEČNÉ INFORMACE 34
TECHNICKÉ SPECIFIKACE 36

ÚVOD

Děkujeme Vám za nákup akumulátorové sekačky značky HONDA. Tento návod k obsluze obsahuje informace o provozu a údržbě akumulátorové sekačky HRG416XB/HRG466XB. Je naším přáním, abyste pomocí své nové sekačky dosáhli nejlepších výsledků při zachování bezpečnosti provozu. Tento návod obsahuje informace jak toho dosáhnout; prosím, čtěte pozorně.
Obrázky použité v tomto návodu k obsluze znázorňují nejvhodnější model, který je nejblíže dané tématice. Ostatní obrázky jsou použity z modelu HRG466XB.
Na tento návod je třeba nazírat jako na součást sekačky, která nesmí být v případě dalšího prodeje oddělena.
V případě jakýchkoliv nejasností, otázek či připomínek týkajících se sekačky Honda kontaktujte svého autorizovaného prodejce Honda Power Equipment.
Doporučujeme řádně prostudovat reklamační řád a seznámit se s právy a odpovědností. Reklamační řád je součástí servisní knížky, která je součástí tohoto návodu.
Firma Honda si vyhrazuje právo kdykoliv bez předchozího upozornění provádět změny, aniž by tím byl rozšířen okruh jejích povinností.
Žádná z částí tohoto vydání nesmí být reprodukována bez písemného souhlasu firmy HONDA nebo jejího výhradního zastoupení.

BEZPEČNOSTNÍ POKYNY

Pro Vaši bezpečnost a komfortní provoz důrazně doporučujeme prostudovat celý návod k obsluze. Zvláštní pozornost věnujte takto zdůrazněným pokynům:

⚠ POZOR

V případě nedodržení uvedených pokynů varujeme před případným nebezpečím vážného poranění či ohrožení života.

UPOZORNĚNÍ:

- *V případě nedodržení uvedených pokynů upozorňujeme na nebezpečí poranění či poškození vybavení.*

POZNÁMKA: Podává užitečné informace.

LEGENDA K OZNAČENÍ STROJE

	MODEL	OZNAČENÍ	TYP	URČENÍ
Příklad	HRG	416XB	PE	EA
Popis	HRG = Sekačka		P = Bez pojezdu	EA = Určený pro Evropu
			S = S pojezdem	UA= Určený pro Austrálii

Modelové označení vaší akumulátorové sekačky je uvedeno na „výrobním štítku“ (viz str. 7).

Zde poznamenejte výrobní číslo stroje

BEZPEČNOSTNÍ INSTRUKCE

DŮSLEDNĚ DODRŽUJTE

Před zahájením prací s akumulátorovou sekačkou Honda si přečtěte a pečlivě prostudujte tyto bezpečnostní instrukce!

⚠ POZOR

V případě nedodržení uvedených pokynů varujeme před případným nebezpečím vážného poranění či ohrožení života.

UPOZORNĚNÍ:

- *V případě nedodržení uvedených pokynů upozorňujeme na nebezpečí poranění či poškození vybavení.*

POZNÁMKA: Podává užitečné informace.

A) ZÁSADY BEZPEČNÉHO PROVOZU

1) Všechny pokyny si pečlivě pročtěte a prostudujte. Dobře se seznamte s ovládacími prvky a se zásadami jejich správného použití. Naučte se správný způsob jak rychle sekačku zastavit a vypnout.

2) Práci či jakoukoliv manipulaci se sekačkou nikdy nedovolte dětem či osobám neznalým těchto předpisů. Místní zákonná opatření mohou omezit dolní věkovou hranici pro obsluhující osobu.

3) Sekačku nepoužívejte pokud
- jsou v těsné blízkosti lidé (zvláštní pozornost věnujte především dětem) nebo domácí zvířata
- je obsluhující osoba pod vlivem alkoholu, léků nebo požila látky, o nichž je známo, že ovlivňují úsudek nebo schopnost rychlé reakce.

4) Mějte na paměti, že vlastník nebo uživatel sekačky je zodpovědný za nehody nebo ohrožení, jimž vystaví jiné lidi či jejich majetek.

5) Na sekačce neprovádějte žádné úpravy a modifikace. Úpravy stroje vedou k porušení EU homologace a ztrátě nároku na záruku.

B) PŘÍPRAVA PŘED POUŽITÍM

1) Při sekání používejte vždy pevnou obuv a vhodný pracovní oděv (dlouhé kalhoty). Sekačku nikdy neprovozujte naboso nebo v sandálech!

2) Pečlivě prozkoumejte travnatou plochu, na níž má být sekačka použita, a odstraňte všechny předměty, které by případně mohly být sekačkou vymrštěny (kameny, větve, dráty, plechovky, atd.)

3) Před použitím sekačky vždy pečlivě sekačku prohlédněte a zejména pak čepel žacího nože; zkontrolujte, zda šrouby žacího nože nejsou opotřebené či poškozené. Opotřebené nebo poškozené čepele a šrouby vyměňte vždy všechny z důvodu zachování vyváženosti.

4) Před použitím zkontrolujte stav baterie, zda nejeví známky poškození či opotřebování. V opačném případě baterii nepoužívejte.

5) Sekačku nepoužívejte pokud není správně a bezpečně nainstalovaný sběrný travní koš nebo není řádně přiklopen ochranný deflektor výhozu trávy.

C) PROVOZ SEKAČKY

1) Sekejte pouze za denního světla nebo za dobrého umělého osvětlení.
2) Pokud možno, vyvarujte se sekání mokré trávy nebo sekání za deště.
3) Při sečení trávy ve svahu mějte vždy bezpečný a stabilní postoj.
4) Při práci se sekačkou pouze choďte, nikdy neběhejte. Nenechávejte se sekačkou táhnout.
5) Při práci ve svahu sekejte vždy napříč svahem, podél vrstevnice, nikdy ne nahoru a dolů.
6) Při pohybu sekačky ve svahu buďte obzvláště pozorní při změně směru pohybu.
7) Z bezpečnostních důvodů byste neměli sekačku nikdy provozovat ve svahu s náklonem větším než 20° (36 %).
8) Obzvláště pozor na rotující žací nůž při přitahování sekačky směrem k sobě.
9) Zastavte rotaci čepele žacího nože vždy, když sekačku musíte naklonit při přecházení jiných povrchů než trávy a při přesunu sekačky na místo sekání a zpět.
10) Nikdy nepoužívejte sekačku s poškozenými ochrannými kryty nebo bez namontovaných ochranných zařízení, jako je např. deflektor či travní koš.
11) Sekačku a čepel s pojezdem zapínejte opatrně a v souladu s návodem pro obsluhu. Dbejte na to, aby vaše nohy byly mimo rotující čepele žacího nože.
12) Během zapínání sekačku nenaklánějte. Zapínání sekačky provádějte na rovném povrchu na kterém není vysoká tráva nebo překážky. Pokud je nutné sekačku při zapínání naklonit, učiňte tak směrem, kde neohrozíte své okolí.
13) Pokud není zakryt otvor výhozu trávy, sekačku nezapínejte.
14) Končetiny udržujte v bezpečné vzdálenosti od rotujících částí. Za žádných okolností se ničím nepřibližujte do prostoru otvoru pro výhoz trávy.
15) Za chodu za žádných okolností sekačku nezvedejte ani nepřenášejte.
16) Odpojte baterii nebo vypněte stroj uvedením odpojovacího klíče do polohy VYPNUTO (O) vždy:
- když necháváte sekačku bez dozoru.
- před prováděním jakékoliv činnosti pod krytem sečení nebo před čištěním otvoru pro výhoz trávy nebo před čištěním a údržbou stroje.
- po zasažení cizího předmětu. Prohlédněte, zda není sekačka poškozena, v případě nutnosti opravte a až po uvedení do normálního stavu můžete pokračovat v práci.

V případě abnormálních vibrací sekačky:
- okamžitě zjistěte a odstraňte příčinu vibrace.
- zkontrolujte a případně dotáhněte všechny uvolněné součásti stroje.

17) Sekačku vypněte v následujících případech:
- Před každým vyjmutím či nasazení travního koše
- Před každým nastavováním výšky sečení

18) Odpojovací klíč žádným způsobem nepřipoutávejte ke stroji.
19) Při práci se sekačkou si udržujte vždy bezpečný odstup od rotující čepele sekacího nože, danou délkou ovládací rukojeti sekačky.
20) ***POZOR*** – V případě poruchy nebo nehody stroj neprodleně vypněte a z místa poruchy odkliďte tak, aby nedošlo k dalším škodám; pokud dojde k nehodě se zraněním nebo byla zraněna třetí osoba, neprodleně poskytněte první pomoc a zavolejte lékařskou pomoc. Opatrně odstraňte veškeré nečistoty, které by mohli způsobit další škody nebo ohrozit další osoby či zvířata.

21) Indikované hodnoty hluku a vibrací v tomto návodě jsou hodnoty maximální pro použití této sekačky. Nevyvážený sekací nůž, popř. nedostatečná údržba mohou vést k znatelnému navýšení hlučnosti a vibrací. Je proto důležité pravidelně nechat sekačku zkontrolovat autorizovaným servisem Honda tak, aby všechny provozní hodnoty odpovídaly předepsaným. Při práci používejte pracovní brýle a ochranu sluchu. Během práce dodržujte pravidelné přestávky.

D) ÚDRŽBA A SKLADOVÁNÍ

1) Všechny matky, svorníky a šrouby musí být řádně dotaženy tak, aby zařízení bylo v bezpečném a provozuschopném stavu. Pravidelná údržba je základním předpokladem pro zajištění bezpečnosti uživatele a zachování provozuschopnosti a vysokého výkonu sekačky.
2) Kontrolujte pravidelně a často koš pro sběr trávy a deflektor zda není opotřebovaný nebo poškozený.
3) Při seřizování stroje dbejte, aby nedošlo k poranění prstů skřípnutím prstů mezi rotující nůž a pevný podvozek sekačky.
4) Před uskladněním v jakémkoliv uzavřeném prostoru nechte sekačku vychladnout.
5) Při práci na sekacím noži mějte na paměti, že i když je sekačka vypnuta a baterie odpojena, žací nůž se může volně otáčet.
6) V zájmu bezpečnosti nepoužívejte stroj s opotřebovanými nebo poškozenými díly. Díly musí být vyměněny a nikoliv opraveny. Pro jejich výměnu používejte originální náhradní díly Honda. Případné neoriginální náhradní díly nebo díly nedostatečné kvality mohou poškodit zařízení a mohou ohrozit Vaši bezpečnost. Při použití neoriginálních náhradních dílů zaniká nárok na záruku.
7) Z důvodu snížení rizika požáru zajistěte, aby sekačka, baterie a také místo uložení byly zbaveny zbytků trávy, listí anebo koše se zbytky suché trávy.
8) Na čištění sběrného travního koše používejte vodu ze zahradní hadice. Nepoužívejte k čištění vysokotlaké myčky.
9) V zájmu zachování co nejdelší životnosti sekačky, při uskladnění povrch sekačky ošetřete vhodnými ochrannými prostředky známými např. z údržby automobilů a sekačku uskladněte na suché, neprašné místo.
10) Při uskladnění sekačky na konci sezóny, baterii vyjměte a sekačku a baterii uložte na bezpečném a suchém místě za podmínek jak je uvedeno výše. Na stroj nepokládejte žádné další předměty.
11) Před uskladněním zajistěte řádné očištění a ošetření povrchu stroje.

E) VŠEOBECNÁ BEZPEČNOSTNÍ OPATŘENÍ

1) Jakékoliv opravy by měl provádět autorizovaný servis Honda. V případě zjištění abnormálních vibrací stroje za chodu, stroj neprodleně vypněte, ospojte odpojovací klíč a vyjměte a kontaktujte nejbližšího autorizovaného prodejce Honda.
2) Při zapínání sekačky mějte obě ruce na ovládací rukojeti sekačky.
3) Spotřební díly, podléhající opotřebení by měly být včas vyměněny autorizovaným servisem Honda.
4) Stroj nikdy nepoužívejte s poškozenou či jinak opotřebovanou baterií.
5) Sekacího nože se nedotýkejte dokud není ze stroje vyjmut odpojovací klíč a nůž není bezpečně v klidu.

6) Před transportem, či uskladněním stroj řádně očistěte od zbytků trávy a prachu. Pro čištění použijte suchý, měkký kartáč tak, aby nedošlo k poškození povrchu sekačky.
7) Pro čištění sekačky nepoužívejte tlakovou myčku. Vyvarujte se průniku vody do prostoru elektromotoru a jiných elektrických součástí sekačky. Nepoužívejte žádných agresivních mycích prostředků.
8) Udržováním žací komory v čistotě zvýšíte účinnost a výkon sekačky.
9) Odpojovací klíč si při uskladnění pečlivě uschovejte a zabraňte přístupu dětí.

F) DALŠÍ UPOZORNĚNÍ

1) ***POZOR*** – NEBEZPEČÍ! Vlhkost a elektřina nejdou dohromady:
- manipulaci a připojení baterie provádějte výhradně za sucha.
- nikdy nepusťte, aby se baterie dostala do přímého kontaktu s vodou (pádem do louže, manipulace na přímém dešti či extrémně mokrá tráva)

2) Při snímání či instalaci žacího nože používejte silné pracovní rukavice.
3) Po každém nabroušení čepele žacího nože je nutné překontrolovat jeho vyvážení. Veškeré práce na sekacím noži (demontáž, broušení, vyvažování, instalace nebo výměna) vyžadují jistou úroveň zkušeností a speciální nářadí. Doporučujeme proto z bezpečnostních důvodů tyto práce přenechat autorizovanému servisu Honda.
4) Doporučujeme důsledně dodržovat pravidla manipulace s baterií a nabíječkou.
POZOR – Nepokoušejte se nabít poškozenou baterii.
- z bezpečnostních důvodů se před vložením baterie do sekačky ujistěte, že je odpojovací klíč a veškeré ovládácí prvky v poloze VYPNUTO. V opačném případě hrozí vážné nebezpečí úrazu.
- baterie je v sekačce bezpečně nainstalována až po zacvaknutí uzamykacího mechanizmu. Pro vyjmutí baterie je nutné uzamykací mechanizmus prstem odjistit.

G) TRANSPORT A MANIPULACE

1) Při jakékoliv manipulaci se strojem, zvedání, nakládání transport atd. musíte:
- používat vhodné, pevné pracovní rukavice.
- uchytit stroj v místech, kde bude zaručeno bezpečné držení s ohledem na rozložení hmotnosti.
- vzhledem ke hmotnosti, povaze vozidla či místa uložení zvolit vhodný počet pomocníků.

2) Během transportu stroj řádně ukotvit a zajistit proti nežádoucímu pohybu.
3) Při přípravě stroje k transportu a transportu samotném se ujistěte, že je vyjmut odpojovací klíč.

VAROVNÉ ŠTÍTKY A NÁLEPKY

Vaše akumulátorová sekačka musí být provozována s nejvyšší opatrností. Z těchto důvodů je sekačka opatřena různými nálepkami tak, aby upozornily obsluhu na druh nebezpečí. Jejich význam je vysvětlen níže.
Nálepky jsou součástí stroje a nesmějí být za žádných okolností snímány. V případě poškození kontaktujte svůj autorizovaný servis Honda Power Equipment.
Důrazně upozorňujeme na nutnost pečlivého prostudování tohoto návodu pro obsluhu a zvláště bezpečnostních instrukcí (viz str. 2).

Určeno pro Evropu (PEEA, SEEA)	Určeno pro Austrálii (PEUA, SEUA)
	

[1] POZOR: Před použitím sekačky si pozorně prostudujte návod k obsluze.
[2] Nebezpečí vymrštěných předmětů. V pracovním prostoru sekačky či v její nebezpečné blízkosti by se neměly vyskytovat žádné postranní osoby.
[3] Nebezpečí sečných ran. Rotující čepel. Nepřibližujte se žádnými končetinami k prostoru rotujícího nože nebo pod jeho kryt. Před jakoukoliv manipulací v prostoru sečení odpojte (O) a vyjměte odpojovací klíč a baterii. Sekací nože se i po vypnutí samovolně mohou otáčet.
[4] Sekačku neprovozujte při odklopeném deflektoru nebo když není sběrný koš na svém místě.

VÝROBNÍ ŠTÍTEK

Určeno pro Evropu (PEEA, SEEA)

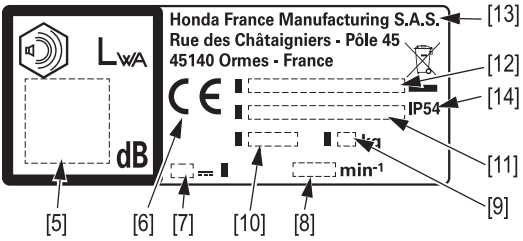

Určeno pro Austrálii (PEUA, SEUA)

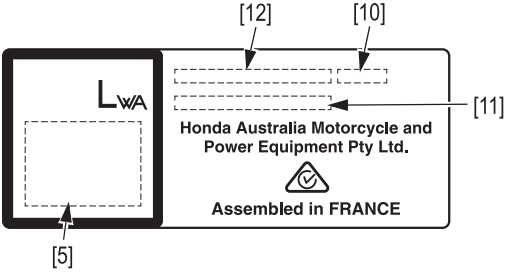

[5] Hladina hluku
[6] Označení CE
[7] Jmenovité napětí
[8] Doporučené otáčky motoru (ot./min.)
[9] Hmotnost sekačky (kg)
[10] Rok výroby
[11] Výrobní číslo
[12] Model – Typ
[13] Jméno a adresa výrobce
[14] IP úroveň krytí (odolnost vůči vlhkosti a prachu (zaručeno pouze při vložené baterii))

POPIS SOUČÁSTÍ STROJE

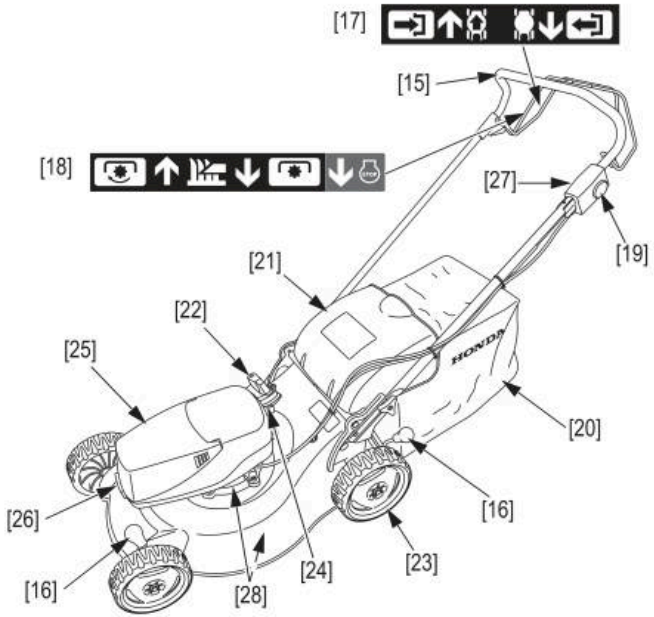

Baterie a nabíječka
***Ke zprovoznění těchto strojů jsou zapotřebí speciální baterie a nabíječka. Nejsou součástí stroje a prodávají se samostatně.**

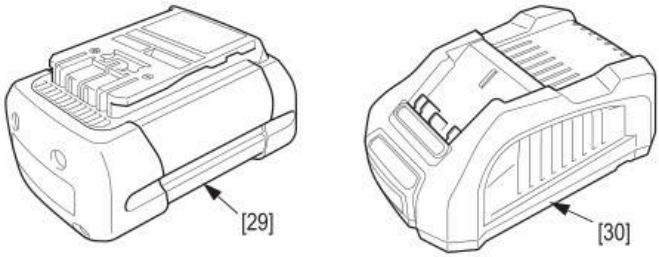

POPIS ZAŘÍZENÍ

SOUČÁST STROJE	FUNKCE
[15] Rukojeť sekačky	
[16] Páka nastavení výšky střihu	*umožňuje nastavit požadovanou výšku posekaného trávníku*
[17] Hrazda zapínání pojezdu (pouze pro HRG466XB)	*spouští či vypíná převodovku pohonu zadních pojezdových kol*
[18] Hrazda zapínání nože sekačky	*slouží k zapnutí / vypnutí rotace nože*
[19] Žluté bezpečnostní tlačítko.....	*vypínač zapnutí motoru sekačky*
[20] Sběrný travní koš	*slouží ke sběru usečené trávy*
[21] Deflektor	*slouží jako ochranný kryt při sekání bez travního koše*
[22] Volič režimu mulčování (pouze pro HRG466XB)	*přepínač režimu mulčování / sekání se sběrem*

[23] Zadní kola
[24] Odpojovací klíč
[25] Kryt baterie
[26] Páčka otvírání krytu baterie
[27] Indikátor nabití baterie
[28] Chladící žebrování elektromotoru
[29] Baterie
[30] Nabíječka



Tento symbol na stroji říká, že tento výrobek nesmí být zpracován jako směsný domácí odpad. V souladu s evropskou směrnicí 2002/96/EC o nakládání s elektroodpadem a jejího uvedení v platnost v jednotlivých členských státech EU (v ČR zákon č.205/2001 Sb. o odpadech v platném znění) musí být veškerý elektroodpad předán na sběrný dvůr, kde bude odborně a ekologicky recyklován. Pro získání podrobných informací o možné likvidaci stroje kontaktujte místní úřad, sběrné suroviny, sběrný dvůr nebo prodejce Honda Power Equipment, kde jste stroj zakoupil/a.

PŘÍPRAVA A KONTROLA PŘED POUŽITÍM

⚠ POZOR

Kontrolu provádějte zásadně na vodorovné ploše a odpojenou a vyjmutou baterií a odpojeným odpojovacím klíčem [1].

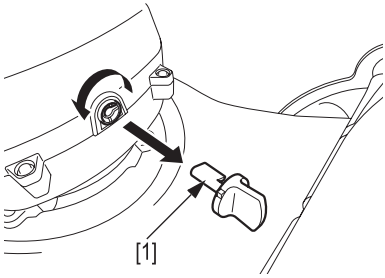

KOMPLETACE OVLÁDACÍ RUKOJETI

1. Kompletaci rukojeti provádějte bez nasazeného travního koše.
2. Ovládací rukojeť [2] přiložte k rámu podvozku tak, aby kabeláž byla na levé straně.
3. Dva šrouby [3] zasuňte do otvorů upevnění rukojeti [4] z vnitřní strany a rukojeť řádně dotáhněte pomocí křídlových matic [5].

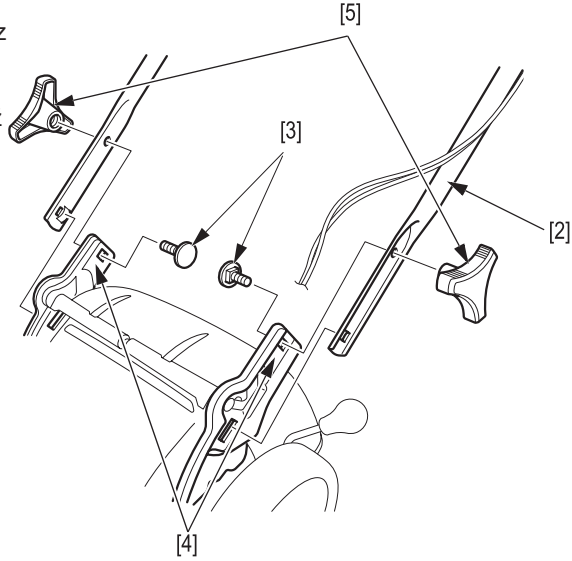

KOMPLETACE SBĚRNÉHO KOŠE

Rám [2] navlečte do textilního vaku [3] sběrného koše a zajistěte na rám převlečením plastových okrajů [1] přes rám.

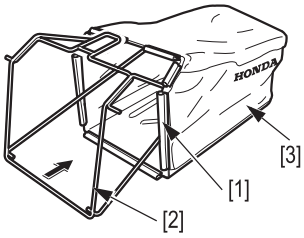

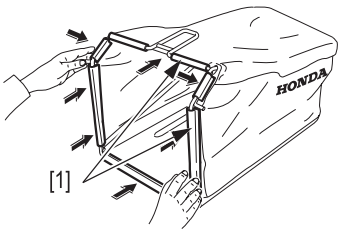

4. Zkontrolujte, či kabeláž prochází podél levé strany rukojeti a či jsou řádně připevněny k rukojeti pomocí řemínků [6] jak je znázorněno na obr.

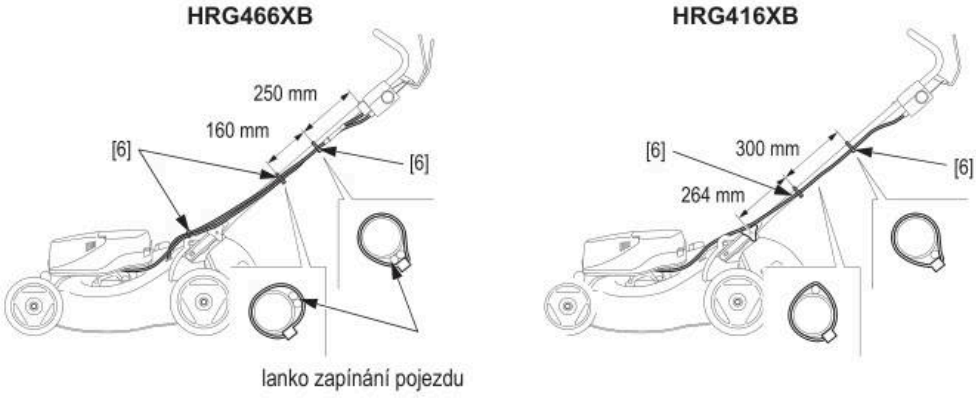

KONTROLA TRAVNÍHO KOŠE

⚠ POZOR

Před každým použitím sekačky se ujistěte, zda sběrný travní koš je řádně nasazen a zajištěn. (nebo musí být výhoz trávy uzavřen deflektorem.). Travní koš je vystavován opotřebení, proto se ujistěte, že není jakýmkoliv způsobem poškozen. V opačném případě musí být koš vyměněn za nový. (Zásadně používejte originální sběrný koš Honda).

Demontáž koše:

1. Odklopte deflektor [7], a za rukojeť [8] vyvlečte koš [9] ze závěsů v podvozku sekačky. Udržujte koš ve vodorovné poloze.

Montáž koše:

1. Odklopte deflektor [7] a závěsnými body na rámu koše, koš zavěste do držáků [10] na podvozku sekačky.

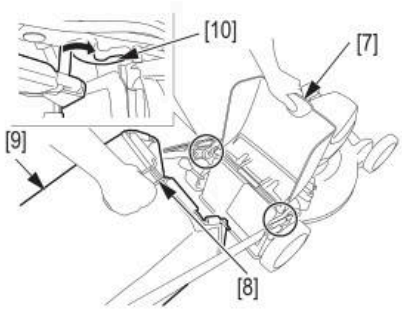

POZNÁMKA:

- Sekačka funguje na principu vysavače; vysávaný vzduch sbírá useknutá stébla trávy do travního koše. V zájmu minimalizace ztrát při sběru je nutné travní koš včas vyprázdnit. Při 90% zaplnění travního koše dochází k rychlému snižování efektivity sběru.
- Mulčování je jistý způsob přírodního hnojení trávníku. Drobné useknuté částečky travní hmoty rychle vysychají, propadají se ke kořenovému systému trávy a jako humus působí jako přírodní hnojivo.
- Kromě toho při mulčování dochází k větší ochraně trávníku v teplém počasí a chrání trávník před přímým sluncem a zabraňuje do jisté míry odpařování vláhy a vysušování trávníku.

PŘÍPRAVA BATERIE

Pro použití je nutné do sekačky nainstalovat řádně nabitou baterii. Informace o manipulaci s baterií naleznete na str. 12.

VLOŽENÍ A VYJMUTÍ BATERIE

⚠ POZOR

S baterií nemanipulujte s mokrými rukami nebo za deště!

UPOZORNĚNÍ:

- *Při zavírání krytu dbejte, abyste si neporanili prsty.*
- *Při provádění jakéhokoliv úkonu dbejte, aby nedošlo k poranění.*
- *Vždy používejte baterii Honda.*

Vložení baterie:

1. Odpojovacím klíčem [1] otočte do polohy VYPNUTO (O) [2] a klíč z vypínače vyjměte.

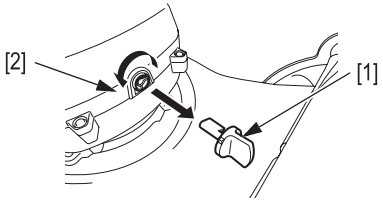

2. Stiskněte páčku [3] zajištění krytu baterie a kryt baterie [4] vyklopte směrem vzhůru.

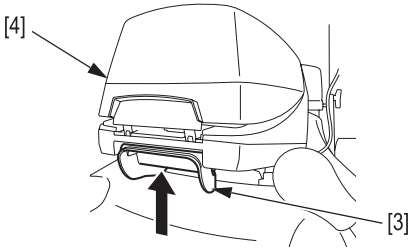

3. Zajistěte, aby místo pro vložení baterie a kontakty byly vždy čisté. Baterii [5] zasuňte do lože a ke konektorům [6]. **Na baterii mírně zatlačte až dokud neuslyšíte cvaknutí zámku.**

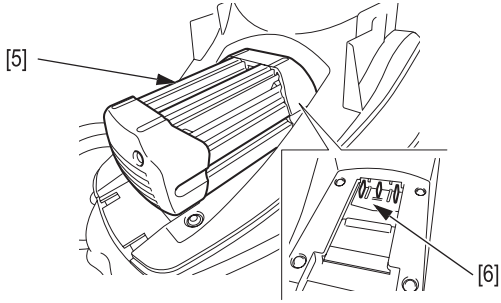

4. Kryt baterie [4] opět přiklopte a řádně zajistěte.

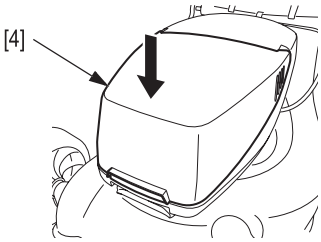

POZNÁMKA:
Vždy při uzavírání krytu baterie se ujistěte, že je baterie řádně připojená a zajištěná.

Vyjmutí baterie:
1. Odpojovacím klíčem [1] otočte do polohy VYPNUTO (O) [2] a klíč z vypínače vyjměte.
2. Stiskněte páčku [3] zajištění krytu baterie a kryt baterie [4] vyklopte směrem vzhůru. Po vyklopení krytu **se baterie odpojí od kontaktů**.
3. Baterii vysuňte z lože směrem vpřed.
4. Kryt baterie [4] opět přiklopte a řádně zajistěte.

KONTROLA STAVU NABITÍ BATERIE

Stav nabití baterie snadno zjistíme pohledem na indikátor [7] na levé straně ovládací rukojeti.
1. Baterii vložte do sekačky.
2. Odpojovací klíč zasuňte do vypínače a uveďte do polohy ZAPNUTO (I) [8].
3. Stlačte žluté bezpečnostní tlačítko [9] a indikátor stavu baterie se rozsvítí.

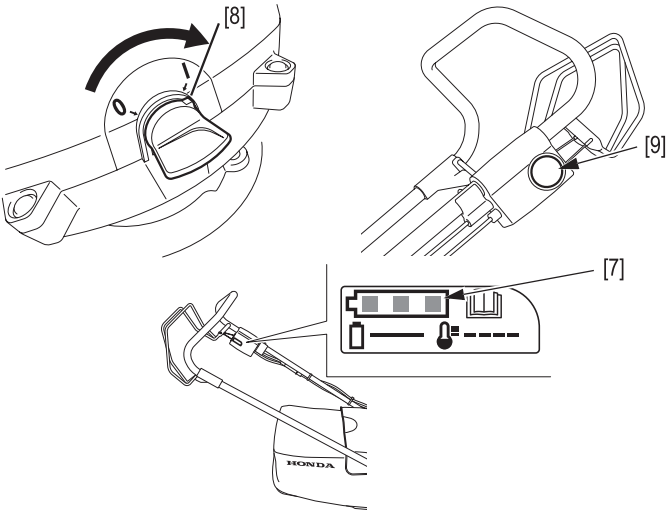

4. Zbývající kapacita baterie se zobrazuje ve třech úrovních.

LED kontrolky indikátoru baterie

- LED kontrolky zobrazují stav baterie a stroje.
- Pokud je baterie vložena a odpojovací klíč je zapnutý, LED kontrolky se aktivují pomocí stlačení žlutého bezpečnostního tlačítka nebo přitažením spouštěcí hrazdy sekačky.
- LED kontrolky se zapnou na dobu cca 48 sekund.
- Za chodu sekačky LED kontrolky nesvítí.

LED kontrolky zobrazují stav stroje a baterie následovně.

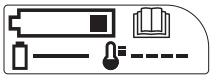

1 LED kontrolka svítí
0 % < stav nabití ≤ 30 %

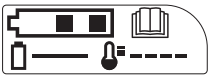

2 LED kontrolky svítí
30 % < stav nabití ≤ 60 %

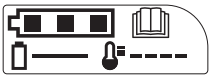

3 LED kontrolky svítí
60 % < stav nabití ≤ 100 %

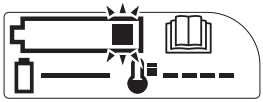

1 LED kontrolka bliká
Stav nabití 0 %
= Baterie zcela vybitá

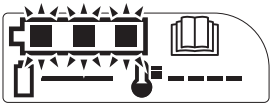

3 LED kontrolky blikají
Motor se vypnul z důvodu přehřátí nebo z důvodu přehřátí baterie. Otočte odpojovacím klíčem do polohy VYPNUTO (O) a nechte stroj po dobu 30 - 60 minut řádně vychladnout.

Pokud je úroveň nabití baterie nízká, baterii nabijte.
Prostudujte si pečlivě instrukce pro nabíjení baterie a zacházení s nabíječkou.

NABÍJENÍ BATERIE

Prostudujte si pečlivě instrukce pro nabíjení baterie a zacházení s nabíječkou.

KONTROLA STAVU SEKACÍHO NOŽE

Pro kontrolu stavu sekacího nože:

1. Ujistěte se, že jste ze sekačky vyjmuli baterii a odpojovací klíč.
2. Sekačku nakloňte doprava tak, aby bezpečnostní žluté tlačítko bylo nahoře.

• Pohledem zkontrolujte stav žacího nože. V případě vážného poškození, prasklin, ohnutí a pod. žací nůž vyměňte.

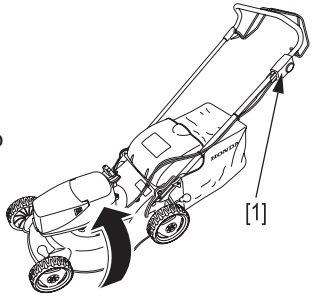

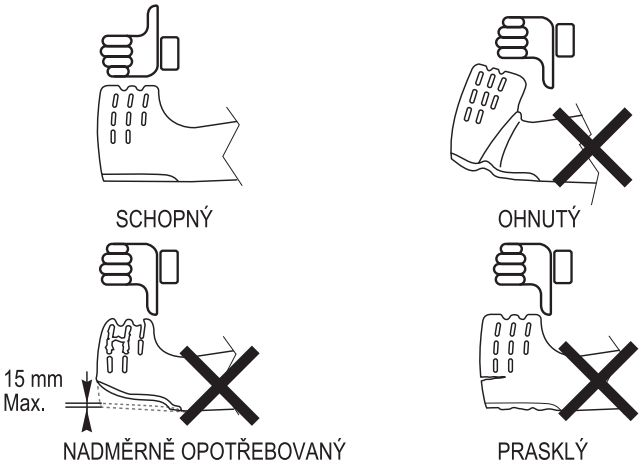

- Zkontrolujte správnost dotažení upevňovacích šroubů nože. (viz. kap. Údržba, str. 26).
- Pro výměnu sekacího nože postupujte dle pokynů v kap. Údržba, str. 27.

⚠ POZOR

Nikdy neprovozujte sekačku s prasklým, opotřebovaným, vyštípaným či jinak vážně poškozeným sekacím nožem! Úlomek odštípnutý od poškozeného rotujícího nože může způsobit vážné poranění obsluhy.

POZNÁMKA: Opotřebení sekacího nože roste v případě provozování sekačky na písčité půdě či znečištěné trávě. Kontrolu stavu nože proto provádějte častěji.

NASTAVENÍ VÝŠKY SEKÁNÍ

Změna výšky sekání:

1. Ujistěte se, že jste ze sekačky vyjmuli baterii a odpojovací klíč nebo odpojovací klíč uvedli do polohy VYPNUTO (O).
2. Páku nastavení [2] vykloňte z původní drážky směrem ke kolu a vložte do požadované drážky [3] a uvolněte. Páky nastavení jsou společné vždy pro jednu nápravu.

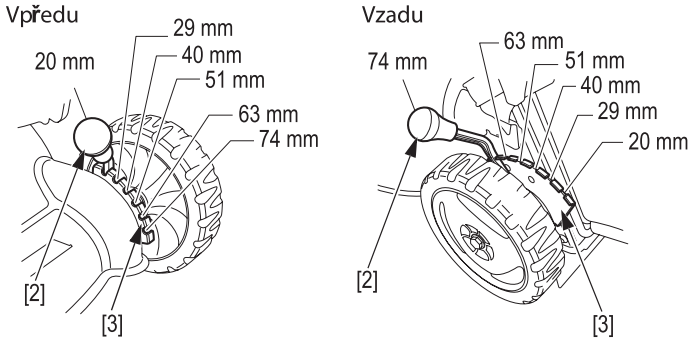

Údaje o výšce sekání jsou orientační a závisí na typu povrchu, který sekáte. Výšku sečení nastavujte v závislosti na výšce sečené trávy, kvalitě povrchu a jaký pažit si přejete mít. Doporučujeme vždy vyzkoušet na kousku trávníku a zkontrolovat kvalitu a výšku.
V případě nespokojenosti výšku změňte.

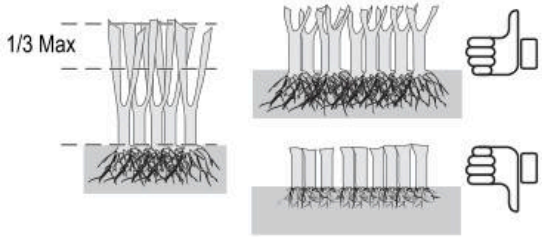

POZNÁMKA:

- Z důvodu optimální zátěže sekačky a zachování kvality střihu zkracujte travní porost o max. 1/3 své výšky během jednoho střihu.
- Pokud je travní porost přerostlý, sekejte na nejvyšší výšku střihu. Další zkracování porostu doporučujeme provádět za 2-3 dny.
- Hloubka kořenu travního porostu odpovídá délce stébla. Čím kratší stéblo, tím mělčí kořen.
- Výšku střihu zvolte vzhledem k určení trávníku: pro volný čas a sport 5 cm a více, pro okrasný trávník 1 – 3 cm.
- Pouze speciální typy travních směsí snesou krátký střih. Běžným druhům trávníků hrozí při extrémně krátkém střihu poškození od slunce a vysychání. Pro bližší informace o volbě travní směsi pro konkrétní případ se obraťte na specialistu.

KONTROLA DOTAŽENÍ ŠROUBŮ SEKACÍHO NOŽE

Viz **„INSTALACE A DEMONTÁŽ SEKACÍHO NOŽE“** (strana 12).

KONTROLA LANKA ZAPÍNÁNÍ POJEZDU (POUZE PRO HRG466XB)

Viz **„KONTROLA LANKA ZAPÍNÁNÍ POJEZDU (POUZE PRO HRG466XB)“** (strana 11).

KONTROLA LANKA SPOUŠTĚCÍ HRAZDY ZAPÍNÁNÍ NOŽE SEKAČKY

Viz **„KONTROLA LANKA HRAZDY ZAPÍNÁNÍ NOŽE SEKAČKY“** (strana 12).

KONTROLA CHLADÍCÍHO ŽEBROVÁNÍ MOTORU A LOŽE PRO BATERII

Viz **„ČIŠTĚNÍ CHLADÍCÍHO ŽEBROVÁNÍ MOTORU A LOŽE PRO BATERII“** (strana 13).

KONTROLA MOTORU

Otáčením a zastavením motoru zkontrolujte, či nedochází k poruchám chodu, nadměrné hlučnosti nebo nadměrným vibracím.

V případě vykazování poruchy chodu, nadměrné hlučnosti a nadměrných vibrací, neprodleně sekačku vypněte a předejte ke kontrole do autorizovaného servisu Honda.

KONTROLA STROJE

Pohledem stroj zkontrolujte, odstraňte veškeré zbytky trávy, stroj vyčistěte a odstraňte z jeho bezprostřední blízkosti veškeré cizí předměty.

VOLIČ REŽIMU SEKÁNÍ (POUZE PRO HRG466XB)

VOLIČ DISTRIBUCE POSEKANÉ TRÁVY

Režim sekání je možné snadno změnit pomocí voliče [1].

1. Uvolněte hrazdu zapínání nože sekačky a hrazdu zapínání pojezdu.
2. Stlačte pojistku [2] a přesunutím voliče zvolte režim sekání.

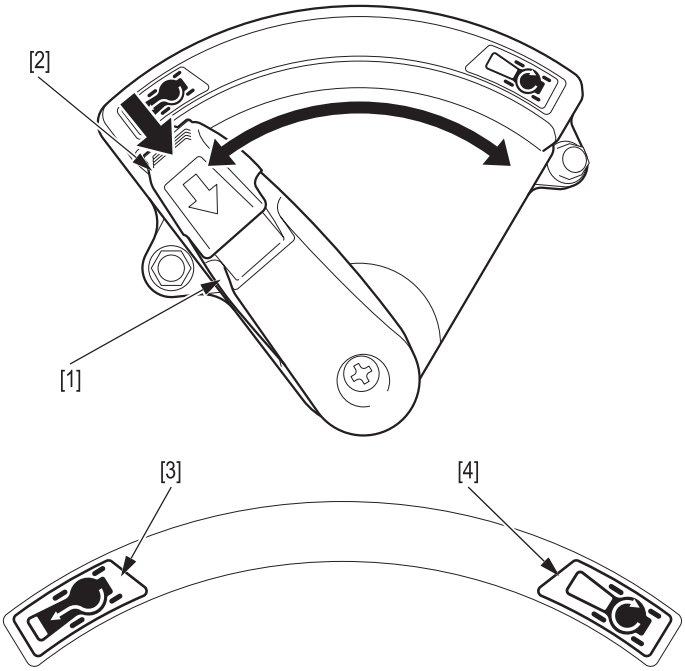

- Poloha [3] sběru trávy / zadního výhozu: veškerá useknutá tráva je dopravena do sběrného koše v zadní části sekačky. Travní hmota není mulčována. Bez nasazeného sběrného koše a přiklopeným deflektorem zůstane posekaná tráva ležet na zemi za sekačkou.

- Poloha [4] mulčování [4]: veškerá useknutá tráva se nedopravuje více do sběrného travního koše, ale částečky trávy se ukládají zpět do trávníku. Travní hmota je několikanásobně rozseknuta na drobné částečky a ponechána na trávníku jako kompostovací hmota, která je schopna nahradit až čtvrtinu nutného trávníkového hnojiva.

POZNÁMKA:

- Mulčování je svým způsobem přírodní hnojení. Travní hmota není sbírána do sběrného koše, ale je rozsekána na drobné částečky, které zůstávají ležet na trávníku.
- Kromě role přírodního hnojení trávníku, hraje mulčování roli ochrannou, kdy během suchého období chrání trávník před vysycháním a snižuje se množství posekané trávy, které je nutno uskladňovat.

SEKÁNÍ SE ZADNÍM VÝHOZEM BEZ SBĚRU

Pokud nepotřebujete posekanou trávu sbírat, ani mulčovat, volič režimu sekání uveďte do polohy [3] odeberte ze sekačky travní koš, přiklopte deflektor výhozu a nechte posekanou trávu ležet.



SEKÁNÍ

HRG416XB a HRG466XB jsou akumulátorové sekačky, poháněné baterií. Přitažením hrazdy zapínání sekacího nože sekačky k ovládací rukojeti a stlačením bezpečnostního žlutého tlačítka dochází k okamžité aktivaci sekacího nože.

PRO ZAPNUTÍ SEKACÍHO NOŽE

Ujistěte se, že je v sekačce nainstalována nabitá baterie (viz str. 12).

1. Do vypínače zasuňte odpojovací klíč a uveďte do polohy ZAPNUTO /I) [1].

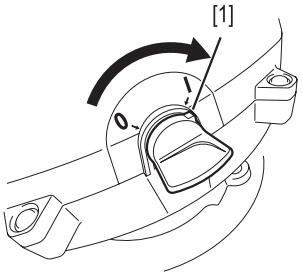

2. Při stlačení bezpečnostního žlutého tlačítka [2] současně přitáhněte hrazdu [3] zapínání nože k ovládací rukojeti. Sekací nůž se roztočí. [3]

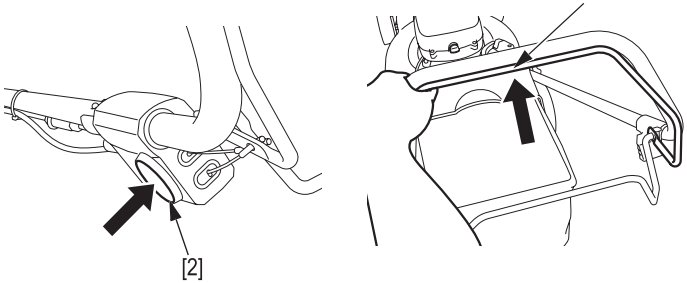

3. Bezpečnostní žluté tlačítko [2] můžete uvolnit. Nůž se bude točit po celou dobu přidržování hrazdy zapínání nože sekačky u ovládací rukojeti.

PRO ZASTAVENÍ SEKACÍHO NOŽE

1. Hrazdu [3] zapínání nože uvolněte. Sekací nůž se přestane otáčet.

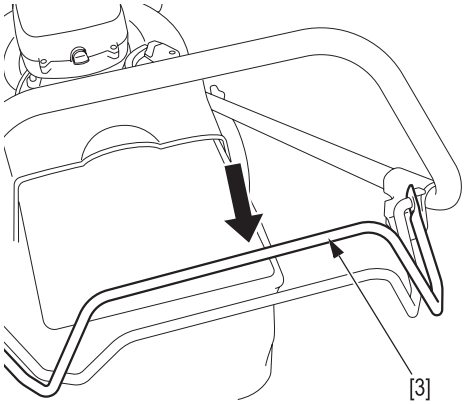

Pokud stroj opouštíte nebo jste s prací skončili, vždy proveďte následující úkon.

2. Odpojovací klíč [5] uveďte do polohy [4] VYPNUTO (O) a vytáhněte z vypínače.

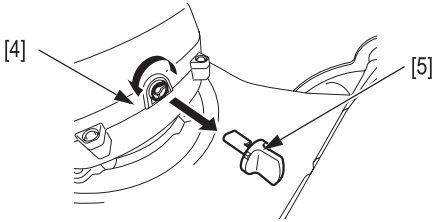

V případě nutnosti vyjměte ze sekačky baterii (strana 6).

TIPY A RADY PRO POUŽITÍ

⚠ POZOR

Zvláštní pozornost věnujte provozu sekačky na nerovném či nesourodém terénu. Může dojít k převržení sekačky, odkrytí rotujícího nože a následného vymrštění předmětů, což může mít za následek vážné poranění obsluhy.
Dbejte na to, aby byly všechny čtyři kola sekačky vždy v kontaktu se zemí. Ovládejte sekačku vždy tak, aby nedošlo k zasažení nohou obsluhy rotujícím nožem.

UPOZORNĚNÍ:

- *Pokud při pojezdu sekačky míjíte překážku, dbejte, aby nedošlo k najetí na překážku či zasažení překážky rotujícím nožem. Nikdy nepřejíždějte sekačkou cizí předměty.*
- *Při sekání se nikdy nenechte sekačkou tahat. Při sekání stůjte vždy bezpečně na straně ovládací rukojeti sekačky.*

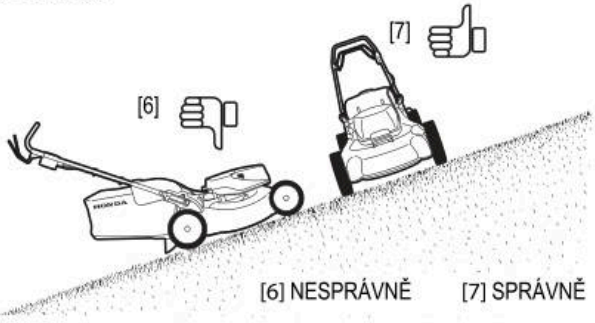

POSTUP PŘI SEKÁNÍ

Dříve než začnete sekačku používat, pozorně se seznamte s bezpečnostními instrukcemi.

Použití systému pojezdu (pouze HRG466XB):

⚠ POZOR

Při zapínání nože mějte vždy uvolněnu hrazdu zapínání pojezdu. V opačném případě může dojít k nekontrolovatelnému pohybu sekačky vpřed.

1. Zapněte sekací nůž.
   - Při stlačení bezpečnostního žlutého tlačítka [1] přitáhněte hrazdu [2] zapínání nože k ovládací rukojeti. Sekací nůž se začne točit.

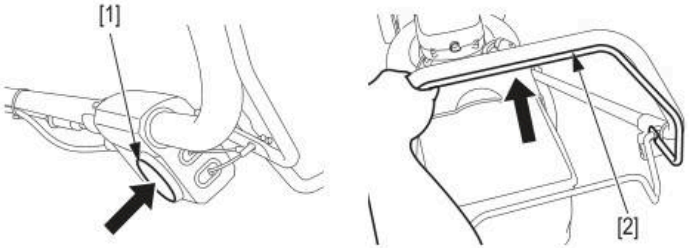

2. Úplně přitáhněte hrazdu [3] zapínání pojezdu k ovládací rukojeti.

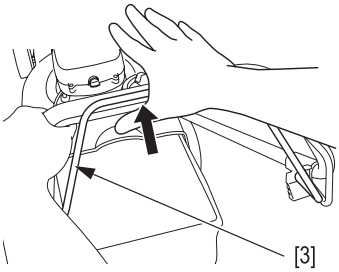

Pro zastavení pojezdu sekačky vpřed uvolněte hrazdu [3] zapínání pojezdu.

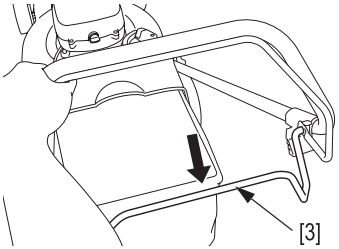

Pro zastavení otáčení sekacího nože uvolněte hrazdu [2] zapínání sekacího nože.

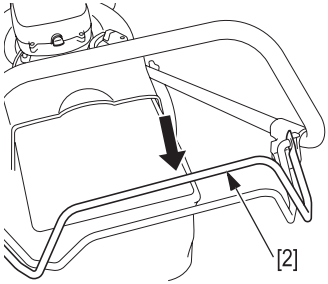

Tlačení sekačky (oba typy):

⚠ POZOR

Při zapínání nože mějte vždy uvolněnu hrazdu zapínání pojezdu. V opačném případě může dojít k nekontrolovatelnému pohybu sekačky vpřed.

1. Zapněte sekací nůž.
   - Při stlačení bezpečnostního žlutého tlačítka [1] přitáhněte hrazdu [2] zapínání nože k ovládací rukojeti. Sekací nůž se začne točit.

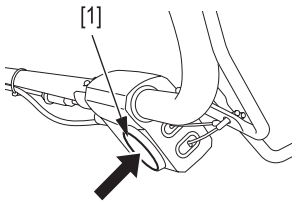

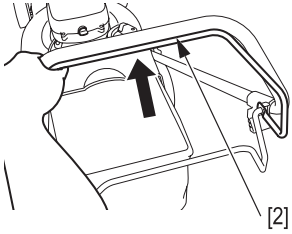

2. Pro posun sekačky vpřed zatlačte sekačku za ovládací rukojeť.

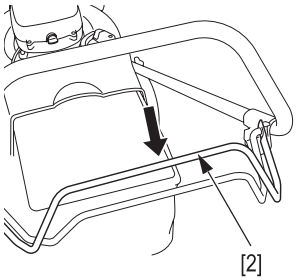

3. Pro zastavení rotace nože.
   - Uvolněte hrazdu [2] zapínání sekacího nože sekačky.

POZNÁMKA: Při sekání trávy v úzkých místech (pruhy, okraje a pod.) není nutné využívat motorizovaného pojezdu sekačky.

POZNÁMKA: Velikost posekané plochy (výdrž baterie) závisí na podmínkách provozu, stavu trávníku, hustotě porostu , vlhkosti a výšky sekání. Častým zapínáním a vypínáním sekačky během sekání se rovněž zkracuje výdrž baterie.
Pro prodloužení výdrže baterie se doporučuje sekat častěji na vyšší výšku sekání.

Akumulátorové sekačky Honda jsou opatřeny ochranou proti přehřátí.
- Funkce: chrání motor proti poškození přehřátím v důsledku používání v extrémních podmínkách.
- Aktivace tepelné ochrany: V případě přetížení se přeruší napájení elektromotoru.

Co dělat v případě aktivace tepelné ochrany motoru:
- Uvolněte hrazdu zapínání sekacího nože a pojezdu.
- Vyjměte baterii.
- Zjistěte příčinu přetěžování: příliš nízká výška sekání (příliš vysoká nebo hustá tráva), zablokování rotace sekacího nože cizím předmětem atd.
- Nechte stroj vychladnout v chladném prostředí (30 až 60 minut).

Na co si dát pozor před dalším zapnutím:
- Vyjměte baterii.
- Zkontrolujte volnost otáčení sekacího nože (použijte ochranné rukavice).
- Zkontrolujte okolí sekačky (cizí předměty v trávě, postranní osoby nebo zvířata).
- Nainstalujte baterii.
- Stlačte bezpečnostní žluté tlačítko.
- Sekačku zapněte a ujistěte se o správnosti chodu. Pokud problém přetrvává, předejte stroj ke kontrole do autorizovaného servisu Honda.

POZNÁMKA:

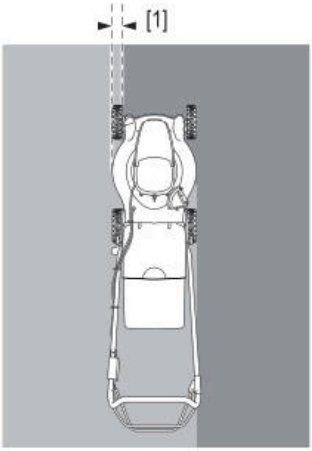

- Trávník sekejte často. Za běžných podmínek jednou za 5-7 dní. V případě okrasných trávníků bude sekání dle potřeby častější.
- Trávník sekejte pokud možno pozdě odpoledne nebo večer před zaléváním, když je trávník vyschlý. Pokud je podklad trávníku prašný, sekejte, když není podklad příliš vysušený.
- Podle stavu trávníku zvolte vhodnou výšku sekání (viz str. 15).
- Pro efektivní sekání dodržujte rovnoměrnost posečených pruhů tak, že levým kolečkem jedete po posekaném s přesahem [1] několika centimetrů. V případě velmi hustého nebo vysokého porostu můžete přesah ještě zvětšit.
- Pro dosažení maximálního výsledku sekejte dle níže uvedených schémat.
- Pokud je plocha velmi členitá či se na ní nachází překážky, rozdělte plochu na menší, dílčí plochy, které lze sekat dle schémat.

[2] Sekání se sběrem:
v zájmu maximální efektivnosti sekejte po směru hodinových ručiček.

[3] Sekání s mulčováním (pouze HRG466XB):
při sekání pojíždějte ve směru proti pohybu hodinových ručiček.

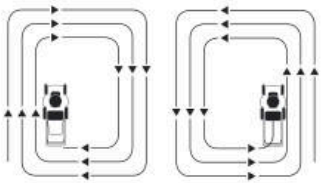

VYPRÁZDNĚNÍ SBĚRNÉHO KOŠE TRÁVY

V případě úplného naplnění sběrného koše přestává být sběr účinný, koš se přestane nafukovat a i zvuk sekačky změní svůj obvyklý tón. Toto je důvod k vyprázdnění sběrného koše.

HRG466XB:

1. Uvolněte hrazdu zapínání sekacího nože a hrazdu zapínání pojezdu.

HRG416XB:

1. Uvolněte hrazdu zapínání sekacího nože.

Oba modely:

2. Sejměte sběrný koš ze sekačky (viz str. 11).
3. Vyprázdněte sběrný koš:
   - Koš přidržujte za kovovou rukojeť [4].
   - Druhou rukou koš uchopte za poutko koše [5] a koš vyklopte. Protřepáním a poklepem zajistěte řádné vyprázdnění koše.

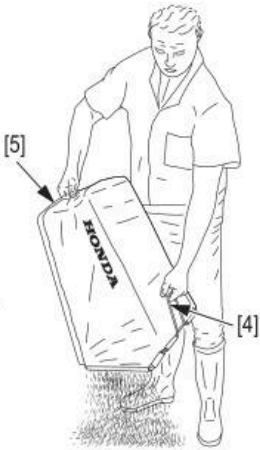

UPOZORNĚNÍ:

- *Pozor na uskladnění posečené trávy v blízkosti obydlí. Může dojít k samovznícení. Vždy po skončení prací vyprázdněte a vyčistěte sběrný koš.*

⚠ POZOR

Před každým použitím sekačky se ujistěte, zda sběrný travní koš je řádně nasazen a zajištěn. (Pokud travní koš nepoužíváte, musí být výhoz trávy uzavřen deflektorem.).

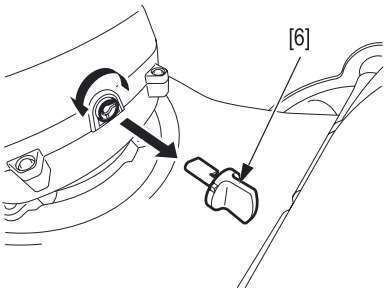

ÚDRŽBA

Kvalitní a pravidelná údržba sekačky je důležitá z hlediska bezpečnosti, bezporuchového provozu a dlouhé životnosti.

⚠ POZOR

Před prováděním jakékoliv údržby umístěte sekačku na pevnou, rovnou plochu s vyjmutým odpojovacím klíčem [6] a vyjmutou baterií ze sekačky.

POZNÁMKA: Pro zajištění dlouhé životnosti sekačku a obzvláště sekací prostor udržujte v naprosté čistotě a bez zbytků trávy a jiných nečistot. K čištění používejte vhodný kartáč a škrabku. Po každém použití před uskladněním je nutné sekačku řádně vyčistit.

KONTROLA A SEŘÍZENÍ LANKA ZAPÍNÁNÍ POJEZDU (POUZE PRO HRG466XB)

Přeměřte velikost mrtvého chodu [1] na hrazdě zapínání pojezdu [2] jak je znázorněno na obr. Velikost mrtvého chodu: 1 - 5 mm

Pokud velikost mrtvého chodu je mimo limit, lanko seřiďte.

1. Pro uvolnění pojistné matice [3] použijte stranový klíč 10 mm.
2. Napnutím či uvolněním lanka nastavte velikost mrtvého chodu na velikost v rozmezí 1 – 5 mm.
3. Pojistnou matici [3] opět řádně dotáhněte a velikost mrtvého chodu [1] znovu překontrolujte.
4. Sekačku na otevřeném prostranství zapněte a ujistěte se o správné funkčnosti ovládání pojezdu.

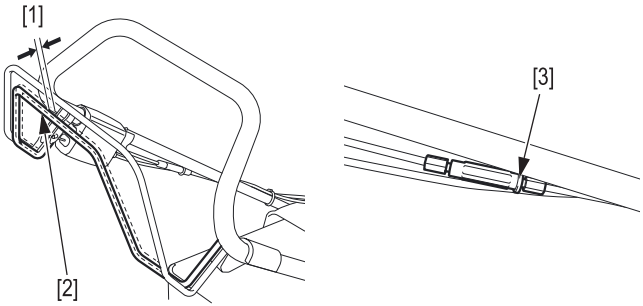

POZNÁMKA: V případě nesprávné funkce systému pojezdu i za správného seřízení lanka ovládání pojezdu se s největší pravděpodobností jedná o složitější závadu. Kontaktujte proto nejbližší autorizovaný servis HONDA.

KONTROLA LANKA ZAPÍNÁNÍ SEKACÍHO NOŽE

Změřte chod sepnutí [2] hrazdy [1] zapínání sekacího nože se stlačeným bezpečnostním žlutým tlačítkem. Délka chodu [2] zapnutí nože by měla být v rozmezí 30 – 60 mm od ovládací rukojeti [3]. V poloze hrazdy zapnutí nože v tomto rozmezí musí být sekací nůž zapnutý. Při delším uvolnění hrazdy by se měl sekací nůž zastavit.

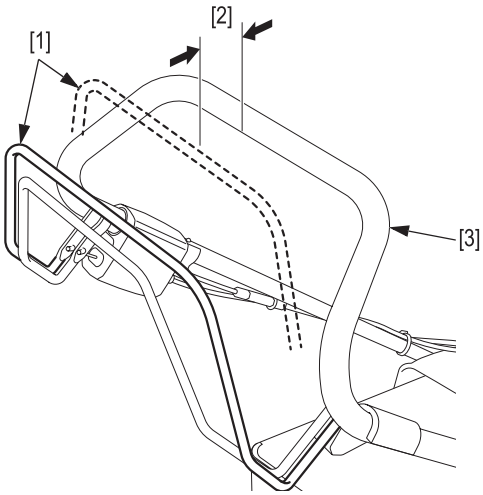

POZNÁMKA: Pokud zapínání sekacího nože nefunguje nebo dochází k zapínání mimo rozmezí uvedené výše, předejte sekačku ke kontrole do autorizovaného servisu Honda.

MONTÁŽ A DEMONTÁŽ SEKACÍHO NOŽE

DEMONTÁŽ SEKACÍHO NOŽE

1. Ujistěte se, že je ze sekačky vyjmuta baterie a odpojovací klíč.
2. Sekačku převraťte na pravý bok tak, aby bezpečnostní žluté tlačítko [1] bylo nahoře.

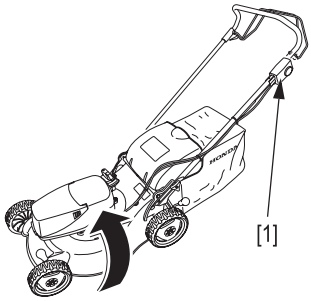

3. Pomocí 14mm nástrčkového klíče uvolněte dva šrouby [2] s podložkami [3] sekacího nože [5] a demontujte sekací nůž z unašeče [4]. Pro zablokování sekacího nože proti otáčení při uvolňování šroubů použijte vhodný dřevěný hranol.
4. Sekací nůž [5] demontujte.

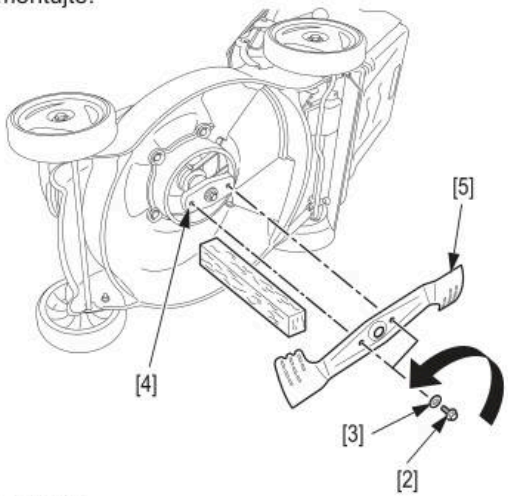

MONTÁŽ SEKACÍHO NOŽE

1. Prostor montáže nože řádně vyčistěte.
2. Sekací nůž [1] přiložte k unašeči a pomocí dvou šroubů [2] a speciálních podložek [3], nůž upevněte jak je znázorněno na obrázku níže.

Moment dotažení šroubů sekacího nože: 54 N·m

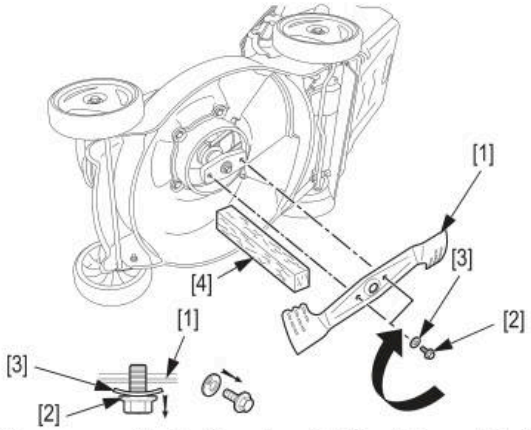

Dbejte aby bylo použito pouze originálních upínacích šroubů speciálně konstruovaných k tomuto účelu. Poloha podložek musí být vydutím (značkou „OUT“) k hlavě šroubu.

3. Upínací šrouby nožů dotáhněte pomocí momentového klíče na požadovaný moment dotažení. Pro zablokování sekacího nože proti otáčení při dotahování šroubů použijte vhodný dřevěný hranol [4].

UPOZORNĚNÍ:

- *Pokud nevlastníte momentový klíč, požádejte svůj autorizovaný servis Honda, aby Vám dříve než začnete sekat, šrouby řádně dotáhnul.*
- *Pokud jsou šrouby přetaženy, hrozí jejich destrukce. Pokud jsou nedostatečně dotaženy, hrozí jejich uvolnění a vypadnutí. V každém případě hrozí během provozu vymrštění rotujících čepelí do okolí.*

VÝMĚNA SEKACÍHO NOŽE

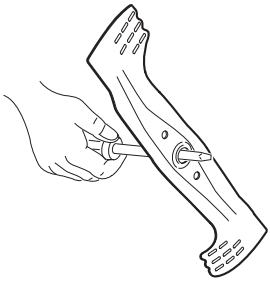

UPOZORNĚNÍ:

- *Správné vyvážení nože je důležité pro kvalitní a bezpečnou práci stroje. Pokud je nůž poškozen, či nelze jej řádně vyvážit, nůž neprodleně vyměňte.*
- *V případě nutnosti používejte výhradně originální nůž Honda.*

BROUŠENÍ SEKACÍHO NOŽE

UPOZORNĚNÍ:

- *Z důvodu zabránění extrémního ubroušení těla nože či způsobení nevyváženosti, raději předejte nůž k nabroušení do autorizovaného servisu HONDA.*

1. Broušení čepelí žacího nože věnujte zvýšenou pozornost a při broušení zvýšenou ostražitost. V případě nutnosti nůž brousit, je nutné brousit obě čepele. Čepel se brousí zásadně pouze z jedné, vrchní strany. Dodržujte originální úkos čepele.
2. Po nabroušení nože zkontrolujte pomocí šroubováku vyváženost nože. V případě, že je nůž nakloněn k jedné straně, je nutné váhu na těžší straně ubrat. V případě extrémního náklonu, nůž raději vyměňte.

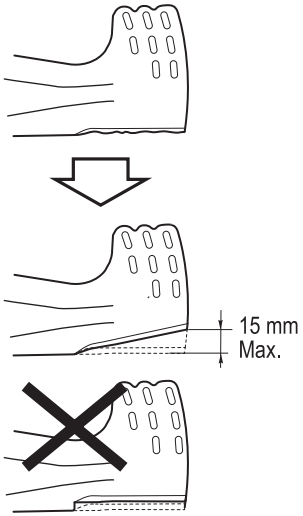

ČIŠTĚNÍ CHLADÍCÍHO ŽEBROVÁNÍ MOTORU A LOŽE PRO BATERII

1. Pomocí jemného vhodného kartáče odstraňte případné nečistoty a zbytky trávy z okolí chladících žeber motoru a lože pro umístění baterie. (viz. obr.)

Lože pro baterii

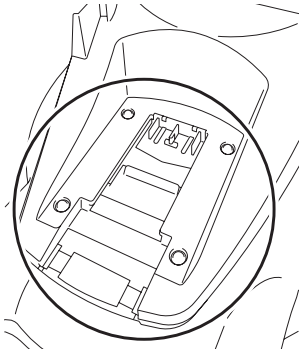

Chladící žebrování motoru

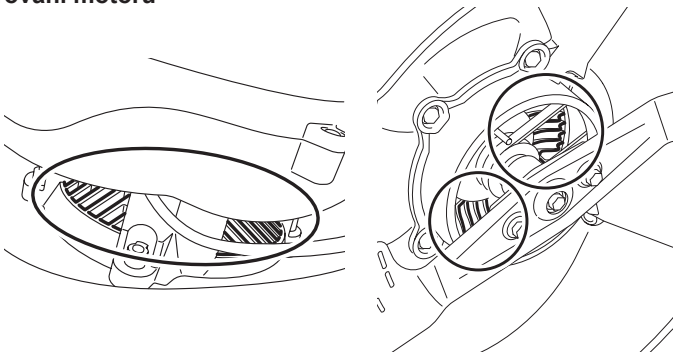

ČIŠTĚNÍ A VÝMĚNA SBĚRNÉHO TRAVNÍHO KOŠE

ČIŠTĚNÍ TEXTILNÍHO VAKU SBĚRNÉHO TRAVNÍHO KOŠE



UPOZORNĚNÍ:

- *Čištění textilního vaku vysokotlakým proudem vody může vést k jeho poškození.*
- *Zanešená oka v textilii vaku snižují efektivitu sběru trávy do sběrného koše.*
- *Čištění provádějte proplachováním koše zvenčí dovnitř tak, aby došlo k vyplavení nečistot ze struktury tkaniny. Před dalším použitím musí být koš dokonale vysušen. Vlhký koš se mnohem rychleji zanáší.*

⚠ POZOR

Ujistěte se, že není sběrný koš jakýmkoliv způsobem poškozen, roztrhán, rozpárán či roztřepen. Vymrštěné předměty mohou otvorem v koši proletět a zasáhnout obsluhu či postranní osob a způsobit vážné poranění. V opačném případě musí být koš vyměněn za nový.

VÝMĚNA TEXTILNÍHO VAKU SBĚRNÉHO TRAVNÍHO KOŠE

Travní koš podléhá opotřebení i při normálním způsobu používání.
Pravidelně kontrolujte, zda travní koš není roztržený nebo jinak poškozený. Pro výměnu používejte výhradně originální náhradní díl Honda.

1. Vyvlékněte plastové okraje [1] poškozeného vaku [3] a vyjměte ocelový rám koše [2].
2. Navlékněte rám do nového vaku a zavlékněte plastové okraje [1] na konstrukci rámu.

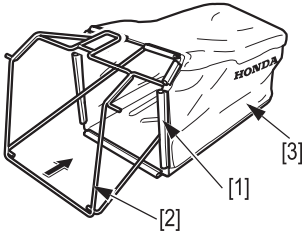

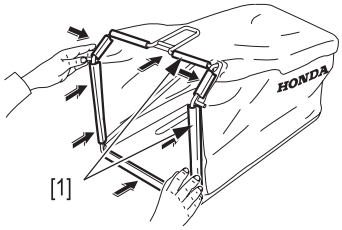

ČIŠTĚNÍ STROJE

Před uskladněním nebo transportem sekačku zbavte zbytků trávy a jiných nečistot.
V případě potřeby použijte měkký suchý kartáč nebo vhodnou jemnou textilii.
Na čištění sběrného travního koše nepoužívejte vysokotlakou myčku. Využijte běžně tekoucí vody ze zahradní hadice.
Na mytí sekačky lze používat čistících prostředků určených např. na čištění automobilů.
Pravidelným čištěním sekací komory sekačky se udržuje vysoký sekací a sběrný výkon sekačky.
Prostor lože baterie řádně vyčistěte. Ujistěte se, že v prostoru pro baterii nejsou zbytky trávy ani jiné nečistoty a připojovací kontakty nejsou zoxidovány či jinak znečištěny.
Při mytí sekačky se vyvarujte zatékání vody do prostoru baterie, elektomotoru a dalšího elektrozařízení.
Pro čištění sekačky nepoužívejte žádné agresivní mycí prostředky.

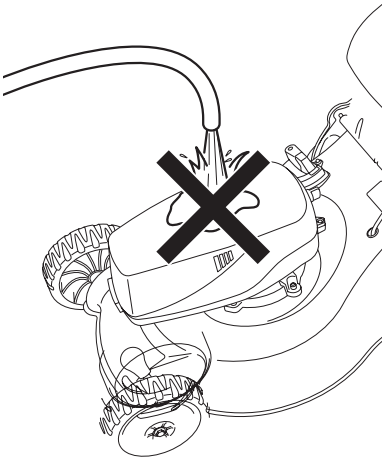

HARMONOGRAM ÚDRŽBY

PRAVIDELNÝ INTERVAL (3) Provádějte v uvedených měsíčních intervalech nebo provozních hodinách v závislosti co nastane dříve		Před každým použitím	Každých 100 hodin nebo každý rok	Každých 150 hodin nebo každé 2 roky	Viz strana
POLOŽKA ÚDRŽBY					
Dotažení šroubů sekacího nože	Kontrola	●			26
Sekací nůž (Deformace / Poškození)	Kontrola	●			15
Sběrný travní koš	Kontrola	●			11, 23, 28
Hrazda zapínání pojezdu (HRG466XB)	Kontrola	●			20
	Seřízení		● (1)		-
Lanko zapínání sekacího nože	Kontrola	●			24
Řemen pojezdu	Kontrola			● (1) (2)	-
Mulčovací klapka (HRG466XB)	Mazání		● (2)		-
Chladící žebrování motoru	Čištění	●			28
Lože baterie	Čištění	●			28
Volnost otáčení sekacího nože	Kontrola	●			15
Celkový stav stroje	Kontrola	●			15

(1) V případě nutnosti vyměnit.
(2) Tyto operace musí být prováděny autorizovaným servisem Honda, který má k dispozici vhodné nářadí a potřebnou odbornou dokumentaci.
(3) Zvláště při komerčním využití zaznamenávejte počet provozních hodin tak, aby mohl být stanoven termín řádné pravidelné údržby dle harmonogramu.

DIAGNOSTIKA ZÁVAD

SEKAČKA NEPRACUJE

Pravděpodobná příčina	Náprava
Vybitá baterie.	Baterii nabít.
Odpojovací klíč není v poloze ZAPNUTO (I).	Odpojovací klíč uveďte do polohy ZAPNUTO (I).
Baterie není v sekačce zajištěna zámkem.	Baterii správně nasuňte a zajistěte.
Baterie je příliš horká/studená.	Nechte baterii vychladnout/zahřát– Zkontrolujte stav baterie.
Baterie je vadná.	Baterii vyměňte.

SEKAČKA PRACUJE PŘERUŠOVANĚ

Pravděpodobná příčina	Náprava
Přerušená elektroinstalace uvnitř stroje.	Kontaktujte autorizovaný servis Honda.
Došlo k aktivaci tepelné ochrany motoru.	Sekačku nechte vychladnout a nastavte vyšší výšku sekání.
Poškozená vnější kabeláž.	Kontaktujte autorizovaný servis Honda.

MOTOR SE PO ZAPNUTÍ IHNED VYPNE

Pravděpodobná příčina	Náprava
Baterie není zcela nabitá.	Zkontrolujte stav nabití baterie a v případě nutnosti baterii nabijte.
Odpojovací klíč není zcela v poloze ZAPNUTO (I).	Odpojovací klíč uveďte do polohy ZAPNUTO (I).
Baterie není v sekačce zajištěna zámkem.	Baterii správně nasuňte a zajistěte.
Sekací nůž je omotán silnou vrstvou trávy.	Odpojovací klíč uveďte do polohy VYPNUTO (O) a sekací nůž uvolněte.
Baterie je příliš horká/studená.	Nechte baterii vychladnout/zahřát– Zkontrolujte stav baterie.

POSEKANÁ PLOCHA JE PŘÍLIŠ MALÁ (MALÁ VÝDRŽ BATERIE)

Pravděpodobná příčina	Náprava
Příliš nízká výška sekání.	Zvětšete výšku sekání.
Tráva je příliš vysoká.	Zvětšete výšku sekání.
Tráva je příliš hustá.	Zvětšete výšku sekání a trávu sekejte častěji.
Baterie je na konci své životnosti.	Baterii vyměňte za novou.
Baterie není zcela nabitá.	Ujistěte se, že je před použitím baterie zcela nabitá.

NEDOSTATEČNÉ SEKÁNÍ A SBĚR TRÁVY DO SBĚRNÉHO TRAVNÍHO KOŠE

Pravděpodobná příčina	Náprava
Sekačka se pohybuje příliš rychle nebo je tráva příliš vysoká nebo příliš hustá.	Pokud možno snižte rychlost jízdy a zvětšete výšku sekání.
Vzhledem k povaze a stavu trávníku se sekačka pohybuje příliš rychle.	Kontaktujte autorizovaný servis Honda. (neplatí pro sekačku bez pojezdu)
Sběrný koš je plný nebo zanešený.	Sběrný koš vyprázdněte. Pokud je sběrný koš zanešený, vyčistěte jej. (viz str.23 a 28).
Sekací prostor sekačky je zanešený trávou.	Sekačku vyčistěte (viz str.24).
Sekací nůž je tupý, opotřebovaný či poškozený.	Sekací nůž naostřete nebo v případě nutnosti vyměňte (viz str.27).
Je namontován nesprávný sekací nůž.	Namontujte správný sekací nůž. (viz str.26).

NADMĚRNÉ VIBRACE

Pravděpodobná příčina	Náprava
Sekací nůž je uvolněný, ohnutý či jinak poškozený nebo nesprávně vyvážený.	Šrouby sekacího nože řádně dotáhněte. V případě poškození sekacího nože jej vyměňte (viz. str.13) nebo sekačku předejte do autorizovaného servisu Honda.
Jiné mechanické poškození sekačky, např. ohnutá hřídel motoru.	Sekačku předejte do autorizovaného servisu Honda.

SKLADOVÁNÍ

PŘÍPRAVA SEKAČKY NA USKLADNĚNÍ

Před uskladněním se ujistěte, že jste ze sekačky vyjmuli baterii a odpojovací klíč.

V zájmu zachování dlouhé životnosti stroje je nezbytně nutné zajistit vhodné místo pro uskladnění sekačky. Pokud je to možné, vyhněte se nevětraným místům se zvýšenou vlhkostí. Vlhko podporuje korozi kovových částí stroje.

Uskladnění na konci sezóny:
- Vyjměte baterii ze sekačky a uskladněte v suchém, bezprašném místě se stálou teplotou. Pokud možno bez minusových teplot.
- Na stroj nepokládejte žádné další předměty.
- Před uskladněním na delší období stroj řádně vyčistěte a ošetřete vhodným konzervačním prostředkem např. jako se používá na automobil.

POZNÁMKA: Prostudujte pečlivě postup pro uskladnění baterie.

TRANSPORT

TRANSPORT SEKAČKY

⚠ POZOR

Před naložením sekačky k transportu nebo před sklopením ovládací rukojeti se ujistěte, že je ze stroje vyjmuta baterie a odpojovací klíček.

Pro zjednodušení manipulace:

1. Demontujte ze sekačky sběrný travní koš (viz. str. 11).
2. Uvolněte křídlové matice [1] rukojeti [2] a rukojeť sklopte vpřed.

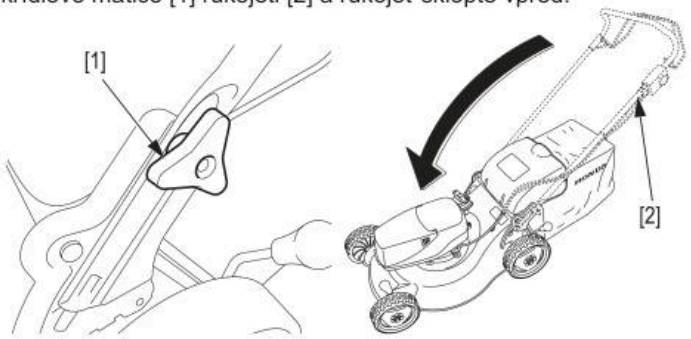

POZNÁMKA:

Při sklopení rukojeti dbejte aby nedošlo k přiskřípnutí či poškození některého z ovládacích kabelů.

NAKLÁDÁNÍ SEKAČKY

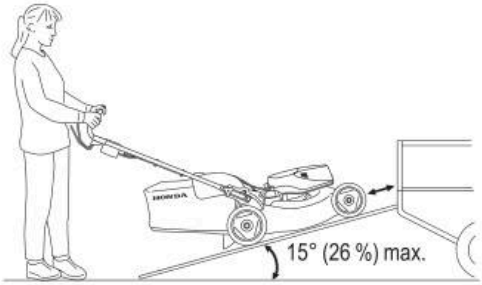

UPOZORNĚNÍ:

- *Z bezpečnostních důvodů nedoporučujeme používat vlastní pohon sekačky při nakládání na automobil po najížděcí rampě.*
- *Z důvodu zabránění poškození systému pojezdu nezapínejte pojezd při pohybu sekačky vzad.*
- *Sekačku přepravujte zajištěnou v horizontální poloze se všemi čtyřmi koly na podlaze.*
- *Při nakládání sekačky po rampě si v případě nutnosti vyžádejte pomoc.*
- *Sklon nakládací rampy nesmí převyšovat 15° (26%).*
- *Při transportu sekačku řádně zajistěte proti možnému pohybu pomocí popruhů a kola zajistěte klínky.*
- *Upínací popruhy nesmí zasahovat hrazdu zapínání sekacího nože, hrazdu zapínání pojezdu a žádné z ovládacích kabelů a lanek.*

DALŠÍ UŽITEČNÉ INFORMACE

KDE NAJÍT PŘEHLED AUTORIZOVANÝCH PRODEJCŮ

Navštivte prosím internetové stránky:
www.hondastroje.cz

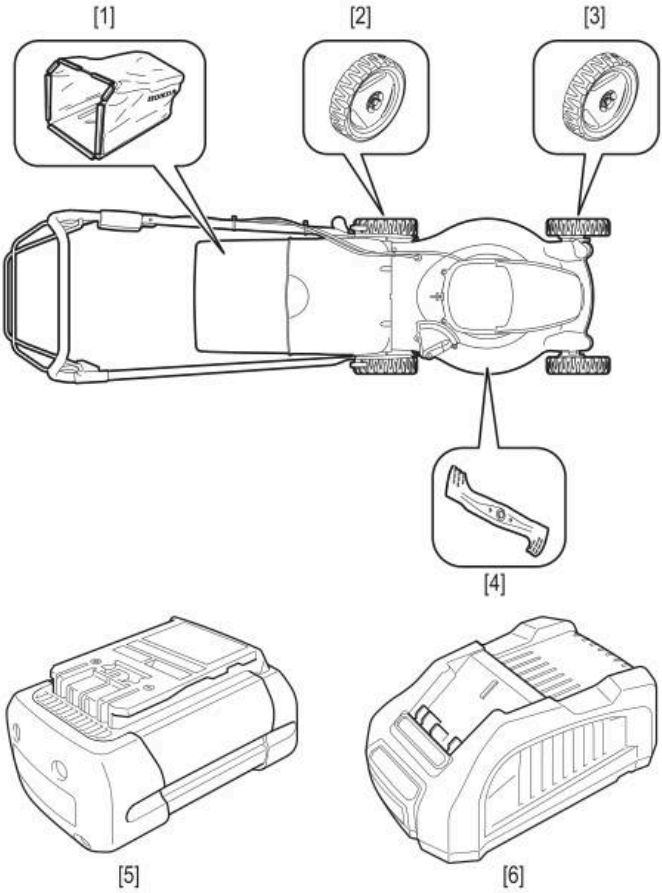

ZÁKLADNÍ NÁHRADNÍ DÍLY, PŘÍSLUŠENSTVÍ A SPOTŘEBNÍ MATERIÁL

Pro nákup uvedených náhradních dílů, příslušenství či spotřebního materiálu navštivte autorizovaného prodejce Honda.

		HRG416XB	HRG466XB	
	Název dílu	**Objednací číslo**		**Poznámka**
[1]	Sběrný koš	81320-VH3-R11	81320-VH4-R11	Textilní vak (bez rámu)
[2]	Zadní kolo	42710-VH3-R10	42710-VH3-R20	
[3]	Přední kolo	44710-VH3-R10		
[4]	Sekací nůž	72511-VH3-R90	72511-VH4-R90	Vyžaduje použití momentového klíče
[5]	Baterie	DP3640XA (36 V, 4 Ah) DP3660XA (36 V, 6 Ah) DPW3660XA (36 V, 6 Ah s krytím IPX4) DPW3690XA (36 V, 9 Ah s krytím IPX4)		
[6]	Nabíječka	CV3680XA		

⚠ POZOR

Z bezpečnostních důvodů je důrazně zakázáno montovat jakékoliv jiné než výše specifikované díly a příslušenství navržené výrobcem a určené pro váš model a typ sekačky.

TECHNICKÉ SPECIFIKACE

MODEL SEKAČKY		HRG416XB		HRG466XB	
TYP SEKAČKY		PEEA	PEUA	SEEA	SEUA
VŠEOBECNÉ ÚDAJE					
Kódové označení		MCEF		MCDF	
Určení		Sekání trávy na pravidelně udržovaných travnatých plochách			
Rozměry D × Š × V	mm	1 415 × 453 × 980		1 470 × 497 × 980	
Hmotnost	kg	22,5	22,5	27,5	27,5
Rozchod kol PŘ/ZA	mm	369 / 395		419 / 439	
Šířka záběru sekání	cm	41		46	
Nastavení výšky sekání	mm	6 poloh (20 až 74 mm)			
Průměr kola přední/zadní	mm	178 / 212			
Objem sběrného travního koše	ℓ	50		55	
Hladina akustického tlaku v místě obsluhy (dle EN60335-2-77:2010)	dB(A)	78,20	-	79,30	-
Zkreslení	dB(A)	1,00	-	1,00	-
Naměřená hladina hluku (dle směrnic 2000/14/ES a 2005/88/ES)	dB(A)	89,04	-	91,80	-
Zkreslení	dB(A)	1,19	-	0,86	-
Garantovaná hladina hluku (dle směrnic2000/14/ES, 2005/88/ES)	dB(A)	91	-	93	-
Naměřené vibrace (dle EN60335-2-77:2010)(*)	m/s^2	0,83	-	1,11	-
Zkreslení	m/s^2	0,51	-	0,48	-
MOTOR					
Typ		BEZUHLÍKOVÝ			
Maximální výkon	W	1 000		1 800	
Počet otáček bez zátěže (se sekacím nožem)	min^{-1}	2 900 ± 50		2 800 ± 50	
PŘEVODOVKA					
Typ		-		1 rychlostní s přímým ozubením	
Náhon pojezdu		-		Klínový řemen	
Počet rychlostí		-		1	
Rychlost pojezdu	m/s	-		0,89	
Mazání		-		Olejová náplň	
Doporučený olej		-		10W40	
Množství oleje	cm^3	-		65	

(*) Údaje platí pro režim sekání se sběrem trávy do sběrného travního koše.

ADRESÁŘ HLAVNÍCH ZASTOUPENÍ HONDA V EVROPĚ

RAKOUSKO
Honda Motor Europe Ltd
Hondastraße 1
2351 Wiener Neudorf
Tel.: +43 (0)2236 690 0
Fax: +43 (0)2236 690 480
http://www.honda.at
✉ HondaPP@honda.co.at

BALTICKÉ STÁTY (Estónsko/Lotyšsko/Litva)
NCG Import Baltics OU
Meistri 12
13517 Tallinn
Harju County Estonia
Tel.: +372 651 7300
Fax: +372 651 7301
✉ info.baltic@ncgimport.com

BĚLORUSKO
JV Scanlink Ltd
Montazhnikov lane 4th, 5-16
Minsk 220019
Republic of Belarus
Tel.: +375172349999
Fax: +375172380404
✉ honda@jpmotors.lt

BELGIE
Honda Motor Europe Ltd
Doornveld 180-184
1731 Zellik
Tel.: +32 2620 10 00
Fax: +32 2620 10 01
http://www.honda.be
✉ bh_pe@honda-eu.com

BULHARSKO
Premium Motor Ltd
Andrey Lyapchev Blvd no 34
1797 Sofia
Bulgaria
Tel.: +3592 423 5879
Fax: +3592 423 5879
http://www.hondamotor.bg
✉ office@hondamotor.bg

CHORVATSKO
AS Domžale Moto center d.o.o.
Brezence
SI-8216 Mirna Peč
Tel.: +386 1 562 37 00
http://www.honda-as.com
✉ info@honda-as.com

KYPR
Powerline Products Ltd
Cyprus - Nicosia
Vasilias 18 2232 Latsia
Tel.: 0035799490421
✉ info@powerlinecy.com
http://www.powerlinecy.com

ČESKÁ REPUBLIKA
BG Technik cs, a.s.
U Zavodiste 251/8
15900 Prague 5 - Velka Chuchle
Tel.: +420 2 838 70 850
Fax: +420 2 667 111 45
http://www.honda-stroje.cz

DÁNSKO
TIMA A/S
Ryttermarken 10
DK-3520 Farum
Tel.: +45 36 34 25 50
Fax: +45 36 77 16 30
http://www.tima.dk

FINSKO
OY Brandt AB.
Tuupakantie 7B
01740 Vantaa
Tel.: +358 207757200
Fax: +358 9 878 5276
http://www.brandt.fi

FRANCIE
Honda Motor Europe Ltd – Succursale France, RELATIONS CLIENTS
Parc d'activités de Pariest,
Allée du 1er Mai
77183 Croissy-Beaubourg
Tel.: 01 60 37 32 56
http://www.honda.fr
✉ relationclient@honda-eu.com

NĚMECKO
Honda Deutschland Niederlassung der Honda Motor Europe Ltd.
Hanauer Landstraße 222-224
D-60314 Frankfurt
Tel.: 01805 20 20 90
Fax: +49 (0)69 83 20 20
http://www.honda.de
✉ info@post.honda.de

ŘECKO
Technellas S.A.
92 Athinon Ave
10442 Athens, Greece
Tel: +30 210 519 31 10
Fax: +30 210 519 31 14
✉ mail@technellas.gr

MAĎARSKO
MP Motor Co., Ltd.
Kamaraerdei ut 3.
2040 Budaors
Tel.: +36 23 444 971
Fax: +36 23 444 972
http://www.hondakisgepek.hu
✉ info@hondakisgepek.hu

IRSKO
Two Wheels ltd
M50 Business Park, Ballymount
Dublin 12
Tel.: +353 1 4381900
Fax: +353 1 4607851
http://www.hondaireland.ie
✉ sales@hondaireland.ie

IZRAEL
Mayer's Cars and Trucks Co.Ltd. - Honda Division
Shevach 5, Tel Aviv, 6777936
Israel
+972-3-6953162
✉ OrenBe@mct.co.il

ITÁLIE
Honda Motore Europe Ltd
Via della Cecchignola, 13
00143 Roma
Tel.: +848 846 632
Fax: +39 065 4928 400
http://www.hondaworld.com
✉ hondaworld@honda-eu.com

MAKEDONIE
AS Domžale Moto center d.o.o.
Brezence
SI-8216 Mirna Peč
Tel.: +386 1 562 37 00
http://www.honda-as.com
✉ info@honda-as.com

MALTA
The Associated Motors Company Ltd.
New Street in San Gwakkin Road
Mriehel Bypass, Mriehel QRM17
Tel.: +356 21 498 561
Fax: +356 21 480 150
✉ mgalea@gasanzammit.com

NORSKO
Berema AS
P.O. Box 454 1401 Ski
Tel.: +47 64 86 05 00
Fax: +47 64 86 05 49
http://www.berema.no
✉ berema@berema.no

POLSKO
Aries Power Equipment
Puławska 467
02-844 Warszawa
Tel.: +48 (22) 861 43 01
Fax: +48 (22) 861 43 02
http://www.ariespower.pl
http://www.mojahonda.pl
✉ info@ariespower.pl

PORTUGALSKO
GROW Productos de Forca Portugal
Rua Fontes Pereira de Melo, 16
Abrunheira, 2714-506 Sintra
Tel.: +351 211 303 000
Fax: +351 211 303 003
http://www.grow.com.pt
✉ geral@grow.com.pt

RUMUNSKO
Agrisorg SRL
Sacadat Str Principala
Nr 444/A Jud. Bihor
Romania
Tel.: (+4) 0259 458 336
✉ info@agrisorg.com

SRBSKO a ČERNÁ HORA
AS Domžale Moto center d.o.o.
Brezence
SI-8216 Mirna Peč
Tel.: +386 1 562 37 00
http://www.honda-as.com
✉ info@honda-as.com

SLOVENSKÁ REPUBLIKA
Honda Motor Europe Ltd Slovensko, organizačná zložka
Prievozská 6 821 09 Bratislava
Tel.: +421 2 32131111
Fax: +421 2 32131112
http://www.honda.sk

SLOVINSKO
AS Domžale Moto center d.o.o.
Brezence
SI-8216 Mirna Peč
Tel.: +386 1 562 37 00
http://www.honda-as.com
✉ info@honda-as.com

ŠPANĚLSKO a všechny jeho provincie
Greens Power Products, S.L.
Poligono Industrial Congost –Av Ramon Ciurans n°2
08530 La Garriga - Barcelona Tel.: +34 93 860 50 25
Fax: +34 93 871 81 80
http://www.hondaencasa.com

ŠVÉDSKO
Honda Motor Europe Ltd filial Sverige
Box 31002 - Långhusgatan 4
215 86 Malmö
Tel.: +46 (0)40 600 23 00
Fax: +46 (0)40 600 23 19
http://www.honda.se
✉ hpesinfo@honda-eu.com

ŠVÝCARSKO
Honda Motor Europe Ltd. Succursale de Satigny/Genève
Rue de la Bergère 5
1242 Satigny
Tel.: +41 (0)22 989 05 00
Fax: +41 (0)22 989 06 60
http://www.honda.ch

TURECKO
Anadolu Motor Uretim Ve Pazarlama As
Sekerpinar Mah
Albayrak Sok No 4
Cayirova 41420
Kocaeli
Tel.: +90 262 999 23 00
Fax: +90 262 658 94 17
http://www.anadolumotor.com.tr
✉ antor@antor.com.tr

UKRAJINA
Dnipro Motor LLC
3, Bondarsky Alley,
Kyiv, 04073, Ukraine
Tel.: +380 44 537 25 76
Fax: +380 44 501 54 27
✉ igor.lobunets@honda.ua

SPOJENÉ KRÁLOVSTVÍ
Honda Motor Europe Ltd
Cain Road
Bracknell
Berkshire
RG12 1 HL
Tel.: +44 (0)845 200 8000
http://www.honda.co.uk

EC Declaration of Conformity

1. The undersigned, *2, representing the manufacturer, herewith declares that the machinery described below fulfils all the relevant provisions of:
   - Directive 2006/42/EC on machinery
   - Directive 2014/30/EU on electromagnetic compatibility
   - Directive 2000/14/EC – 2005/88/EC on outdoor noise
   - Directive 2011/65/EU - (EU) 2015/863 on the restriction of the use of certain hazardous substances in electrical and electronic equipment
2. Description of the machinery
   a) Product: Battery powered lawnmower
   b) Function: Cutting of grass

c) Model	d) Type	e) Serial number
*1	*1	

3. Manufacturer and able to compile the technical documentation — Honda France Manufacturing S.A.S.
   Pôle 45 - Rue des Châtaigniers
   45140 ORMES - FRANCE

4. Reference to applied standards		
EN 60335-2-77:2010	EN 55014-1:2006/A1:2009/A2:2011	EN 55014-1:2017
EN 55014-2:1997/A1:2001/A2:2008	EN 55014-2:2015	

5. Outdoor noise Directive
   a) Measured sound power dB(A): *1
   b) Guaranteed sound power dB(A): *1
   c) Noise parameter (L, min-1): *1
   d) Conformity assessment procedure: *2
   e) Notified body: *2

6. Done at: ORMES – FRANCE
7. Date: *2

_____
*2
President
Honda France Manufacturing S.A.S.

Français. (French)
Déclaration CE de Conformité
1. Le soussigné, *2, représentant du constructeur, déclare que la machine décrit ci-dessous répond à toutes les dispositions applicables de
* Directive Machine 2006/42/CE
* Directive 2014/30/UE en lien avec la compatibilité électromagnétique
* Directive 2000/14/CE – 2005/88/CE des émissions sonores dans l'environnement des matériels destinés à être utilisé à l'extérieur des bâtiments
* Directive 2011/65/UE - (UE) 2015/863 relative à la limitation de l'utilisation de certaines substances dangereuses dans les équipements électriques et électroniques
2. Description de la machine
a) Produit: Tondeuse à gazon à batterie
b) Fonction : couper de l'herbe (tondre)
c) Modèle d) Type e) Numéro de série
3. Constructeur et en charge des éditions de documentation techniques
4. Référence aux normes appliquées
5. Directive des émissions sonores dans l'environnement des matériels destinés à être utilisé à l'extérieur des batiments
a) Puissance accoustique mesurée
b) Puissance accoustique garantie
c) Paramètre du bruit
d) Procédure d'évaluation de conformité
e) Organisme notifié
6. Fait à 7. Date

Italiano (Italian)
Dichiarazione CE di Conformità
1. Il sottoscritto, *2 in rappresentanza del costruttore, dichiara qui di seguito che la macchina sotto descritta soddisfa tutte le disposizioni pertinenti delle:
* Direttiva macchine 2006/42/CE
* Direttiva 2014/30/UE sulla compatibilità elettromagnetica
* Direttiva sulla emissione acustica delle macchine e attrezzature destinate a funzionare all'aperto 2000/14/CE – 2005/88/CE
* Direttiva 2011/65/UE - (UE) 2015/863 sulla restrizione dell'uso di determinate sostanze pericolose nelle apparecchiature elettriche ed elettroniche
2. Descrizione della macchina
a) Prodotto: Rasaerba a batteria
b) Funzione : Taglio di erba
c) Modello d) Tipo e) Numero di serie
3. Costruttore e competente per la compilazione della documentazione tecnica
4. Riferimento alle norme applicate
5. Direttiva sulla emissione acustica delle macchine e attrezzature destinate a funzionare all'aperto
a) Livello di potenza sonora misurato
b) Livello di potenza sonora garantito
c) Parametri emissione acustica
d) Procedura di valutazione della conformità
e) Organismo notificato
6. Fatto a 7. Data

Deutsch (German)
EG-Konformitätserklärung
1. Der Unterzeichner, *2 der den Hersteller vertritt, erklärt hiermit dass das hierunter genannte Maschine allen einschlägigen Bestimmungen der * entspricht.
* Maschinenrichtlinie 2006/42/EG
* Richtlinie 2014/30/EU über die elektromagnetische Verträglichkeit
* Geräuschrichtlinie im Freien 2000/14/EG – 2005/88/EG
* Richtlinie 2011/65/EU - (EU) 2015/863 zur Beschränkung der Verwendung bestimmter gefährlicher Stoffe in Elektro- und Elektronikgeräten
2. Beschreibung der Maschine
a) Produkt: Akku Rasenmäher
b) Funktion : Gras schneiden
c) Modell d) Typ e) Seriennummer
3. . Hersteller und in der Position, die technische Dokumentation zu erstellen
4. Verweis auf aufwendbare Standards
5. Geräuschrichtlinie im Freien
a) gemessene Lautstärke
b) Schalleistungspegel
c) Geräuschvorgabe
d) Konformitätsbewertungs Ablauf
e) Benannte Stelle
6. Ort 7. Datum

Nederlands (Dutch)
EG-verklaring van overeenstemming
1. Ondergetekende, *2, vertegenwoordiger van de constructeur, verklaart hiermee dat het hieronder beschreven machine voldoet aan alle toepasselijke bepalingen van:
* Richtlijn 2006/42/EG betreffende machines
* Richtlijn 2014/30/EU betreffende elektromagnetische overeenstemming
* Richtlijn 2000/14/EG – 2005/88/EG betreffende geluidsemissie (openlucht)
* Richtlijn 2011/65/EU - (EU) 2015/863 betreffende beperking van het gebruik van bepaalde gevaarlijke stoffen in elektrische en elektronische apparatuur
2. Beschrijving van de machine
a) Product: Accu grasmaaier
b) Functie : gras maaien
c) Model d) Type e) Serienummer
3. Fabrikant en in staat om de technische documentatie samen te stellen
4. Referentie voor toegepaste normen
5. Geluidsemissierichtlijn (openlucht)
a) Gemeten geluidsvermogensniveau
b) Gewaarborgd geluidsvermogensniveau
c) Geluidsparameter
d) Conformiteitsbeoordelingsprocedure
e) Aangemelde instantie
6. Plaats 7. Datum

Dansk (Danish)
EU OVERENSTEMMELSEERKLÆRING
1. UNDERTEGNEDE, *2, SOM REPRÆSENTERER PRODUCENTEN, ERKLÆRER HERMED AT MASKINEN, SOM ER BESKREVET NEDENFOR, OPFYLDER ALLE RELEVANTE BESTEMMELSER IFØLGE:
* MASKINDIREKTIV 2006/42/EF
* DIREKTIV 2014/30/EU OM ELEKTROMAGNETISK KOMPATIBILITET
* DIREKTIV OM STØJEMISSION 2000/14/EF – 2005/88/EF
* direktiv 2011/65/EU - (EU) 2015/863 om begrænsning af anvendelsen af visse farlige stoffer i elektrisk og elektronisk udstyr
2. BESKRIVELSE AF PRODUKTET
A) PRODUKT : Batteridreven plæneklipper
B) ANVENDELSE : GRÆSKLIPNING
C) MODEL D) TYPE E) SERIENUMMER
3. PRODUCENT OG I STAND TIL AT UDARBEJDE DEN TEKNISKE DOKUMENTATION
4. HENVISNING TIL ANVENDTE STANDARDER
5. DIREKTIV OM STØJEMISSION FRA MASKINER TIL UDENDØRS BRUG
A) MÅLT LYDEFFEKTNIVEAU
B) GARANTERET LYDEFFEKTNIVEAU
C) STØJPARAMETER
D) PROCEDURE FOR OVERENSSTEMMELSESVURDERING
E) BEMYNDIGET ORGAN
6. STED 7. DATO

Ελληνικά (Greek)
ΕΚ-Δήλωση συμμόρφωσης
1. Ο κάτωθι υπογεγραμμένος, *2, εκπροσωπώντας τον κατασκευαστή, δηλώνω ότι το παρακάτω περιγραφόμενο όχημα πληροί όλες τις σχετικές προδιαγραφές του:
* Οδηγία 2006/42/ΕΚ για μηχανές
* Οδηγία 2014/30/ΕΕ σχετικά με την ηλεκτρομαγνητική συμβατότητα
* Οδηγία 2000/14/ΕΚ – 2005/88/ΕΚ για το επίπεδο θορύβου σε εξωτερικούς χώρους.
* Οδηγία 2011/65/ΕΕ - (ΕΕ) 2015/863 για τον περιορισμό της χρήσης ορισμένων επικίνδυνων ουσιών σε ηλεκτρικό και ηλεκτρονικό εξοπλισμό
2. Περιγραφή μηχανήματος
a) προϊόν: Μηχανή γκαζόν μπαταρίας
b) Λειτουργία : για κόψιμο γρασιδιού
c) Μοντέλο d) Τύπος e) Αριθμός σειράς παραγωγής
3 Κατασκευαστής και να είναι σε θέση να καταρτίσει τον τεχνικό φάκελο
4. Παραπομπή στα ισχύοντα πρότυπα
5. Οδηγία επιπέδου θορύβου εξωτερικών χώρων
a) Μετρηθείσα ηχητική ένταση
b) Εγγυημένη ηχητική ένταση
c) Ηχητική παράμετρος
d) Διαδικασία πιστοποίησης
e) Οργανισμός πιστοποίησης
6. Η δοκιμή έγινε 7. Ημερομηνία

Svenska (Swedish)
EG-försäkran om överensstämmelse
1. Undertecknad, *2, representant för tillverkaren, deklarerar härmed att maskinen beskriven nedan fullföljer alla relevanta bestämmelser enl:
* Direktiv 2006/42/EG gällande maskiner
* Direktiv 2014/30/EU på elektromagnetisk kompatibilitet
* Direktiv 2000/14//EG – 2005/88/EG gällande buller utomhus
* direktiv 2011/65/EU - (EU) 2015/863 om begränsning av användning av vissa farliga ämnen i elektrisk och elektronisk utrustning
2. Maskinbeskrivning
a) Produkt: Batteridriven gräsklippare
b) Funktion : gräsklippning
c) Modell d) Typ e) Serienummer
3. Tillverkare och ska kunna sammanställa teknisk dokumentationen.
4. Referens för tillämpad standard
5. Direktiv för buller utomhus
a) Uppmätt ljudnivå
b) Garanterad ljudnivå
c) Buller parameter
d) Förfarande för bedömning
e) Anmälda organ
6. Utfärdat vid 7. Datum

Español (Spanish)
Declaración de Conformidad CE
1. El firmante, *2, en representación del fabricante, adjunto declara que la máquina abajo descrita, cumple las cláusulas relevantes de:
* Directiva 2006/42/CE de maquinaria
* Directiva 2014/30/UE sobre compatibilidad electromagnética
* Directiva 2000/14/CE – 2005/88/CE de ruido exterior
* Directiva 2011/65/UE - (UE) 2015/863 sobre restricciones a la utilización de determinadas sustancias peligrosas en aparatos eléctricos y electrónicos
2. Descripción de la máquina
a) Producto: Cortacésped de batería
b) Función : Cortar el césped
c) Modelo d) Tipo e) Número de serie
3. Fabricante que puede compilar el expediente técnico
4. Referencia a normas aplicadas
5. Directiva sobre ruido exterior
a)Potencia sonora Medida
b) Potencia sonora Garantizada
c) Parámetros ruido
d) Procedimiento evaluación conformidad
e) Organismo notificado
6. Realizado en 7. Fecha

Română (Romanian)
CE -Declaratie de Conformitate
1. Subsemnatul *2, reprezentand producatorul, declar prin prezenta faptul ca echipamentul descris mai jos indeplineste toate conditiile necesare din:
* Directiva 2006/42/CE privind echipamentul
* Directiva 2014/30/UE privind compatibilitatea electromagnetică
* Directiva 2000/14/CE – 2005/88/CE privind poluarea fonica in spatiu deschis
* Directiva 2011/65/UE - (UE) 2015/863 privind restricţiile de utilizare a anumitor substanţe periculoase în echipamentele electrice şi electronice
2. Descrierea echipamentului
a) Produsul: Maşină de tuns gazon cu acumulator
b) Domeniu de utilizare : tunderea ierbii
c) Model d) Tip e) Serie produs
3. Producator şi abilitat să realizeze documentaţie tehnică
4. Referinţă la standardele aplicate
5. Directiva privind poluarea fonica in spatiu inchis
a) Puterea acustica masurata
b) Putere acustica maxim garantata
c) Indice poluare fonica
d) Procedura de evaluare a conformitatii
e) Notificari
6. Emisa la 7. Data

Português (Portuguese)
Declaração CE de Conformidade
1. O abaixo assinado, *2, representante do fabricante, declara que a máquina abaixo descrita cumpre todas as estipulações relevantes da:
* Directiva 2006/42/CE de máquina
* Directiva 2014/30/UE relativa à compatibilidade electromagnética
* Directiva 2000/14/CE – 2005/88/CE de ruído exterior
* Directiva 2011/65/UE - (UE) 2015/863 relativa à restrição do uso de determinadas substâncias perigosas em equipamentos eléctricos e electrónicos
2. Descrição da máquina
a) Produto: Corta-relva a bateria
b) Função : corte de relva
c) Modelo d) Tipo e) Número de série
3. Fabricante com capacidade para compilar documentação técnica
4. Referência às normas aplicadas
5. Directiva de ruído exterior
a) Potência sonora medida
b) Potência sonora garantida
c) Parametro de ruído
d) Procedimento de avaliação da conformidade
e) Organismo notificado
6. Feito em 7. Data

Polski (Polish)
Deklaracja Zgodności WE
1. Niżej podpisany *2, reprezentujący producenta, niniejszym deklaruje , że urządzenie opisane
poniżej spełnia wszelkie właściwe postanowienia:
* Dyrektywy maszynowej 2006/42/WE
* Dyrektywa 2014/30/UE Kompatybilności Elektromagnetycznej
* Dyrektywa Hałasowa 2000/14/WE – 2005/88/WE
* Dyrektywy 2011/65/UE - (UE) 2015/863 w sprawie ograniczenia stosowania niektórych niebezpiecznych substancji w sprzęcie elektrycznym i elektronicznym
2. Opis urządzenia:
a) Produkt: Kosiarka akumulatorowa
b) Funkcja: ścinanie trawy
c) Model d) Typ e) Numer seryjny
3. Producent oraz osoba upoważniona do przygotowania dokumentacji technicznej
4. Odniesienie do zastosowanych norm
5. Dyrektywa Hałasowa
a) Zmierzony poziom mocy akustycznej
b) Gwarantowany poziom mocy akustycznej
c) Wartość hałasu
d) Procedura oceny zgodności
e) Jednostka notyfikowana
6. Miejsce 7. Data

Suomi / Suomen kieli (Finnish)
EY-VAATIMUSTENMUKAISUUSVAKUUTUS
1. Allekirjoittanut valmistajan edustaja *2 vakuuttaa täten, että alla mainittu kone/tuote täyttää kaikki seuraavia määräyksiä:
* Konedirektiivi 2006/42/EY
* Direktiivi 2014/30/EU sähkömagneettinen yhteensopivuus
* Direktiivi 2000/14/EY – 2005/88/EY ympäristön melu
* direktiivi 2011/65/EU - (EU) 2015/863 tiettyjen vaarallisten aineiden käytön rajoittamisesta sähkö- ja elektroniikkalaitteissa
2. TUOTTEEN KUVAUS
a) Tuote: Akkukäyttöinen ruohonleikkuri
b) Toiminto : ruohon leikkaus
c) Malli d) TYYPPI e) SARJANUMERO
3. Valmistaja ja teknisten dokumenttien laatia
4. Viittaus sovellettuihin standardeihin
5. Ympäristön meludirektiivi
a) Mitattu melutaso
b) Todennukainen melutaso
c) Melu parametrit
d) Yhdenmukaisuuden arvioinnin menetelmä
e) Tiedonantoelin
6. TEHTY 7. PÄIVÄMÄÄRÄ

Magyar (Hungarian)
EK-megfelelőségi nyilatkozata
1. Alulírott *2, mint a gyártó képviselője nyilatkozom, hogy az általunk gyártott gép megfelel az összes, alább felsorolt direktívának:
* 2006/42/EK Direktívának berendezésekre
* Irányelv 2014/30/EU megfelelnek az elektromágneses
* 2000/14/EK – 2005/88/EK Direktívának kültéri zajszintre
* Tanács 2011/65/EU - (EU) 2015/863 egyes veszélyes anyagok elektromos és elektronikus berendezésekben való alkalmazásának korlátozásáról
2. A gép leírása
a) Termék: Akkumlátoros fűnyíró
b) Funkció : fű levágása
c) Modell d) Típus e) Sorozatszám
3. Gyártó és képes összeállítani a műszaki dokumentációt.
4 Referencia az alkalmazott szabványokhoz
5. Kültéri zajszint Direktíva
a) Mért hangerő
b) Szavatolt hangerő
c) Zajszint paraméter
d) Megfelelőségi becslési eljárás
e) Kijelölt szervezet
6. Keltezés helye 7. Keltezés ideje

Cestina (Czech)
ES – Prohlášení o shodě
1. Zástupce výrobce. *2 svým podpisem potvrzuje, že stroj popsaný níže splňuje požadavky příslušných opatření:
* Směrnice 2006/42/ES pro strojní zařízení
* Směrnice 2014/30/EU týkající se elektromagnetické kompatibility
* Směrnice 2000/14/ES – 2005/88/ES stanovující technické požadavky na výrobky z hlediska emisí hluku zařízení pro venkovní použití
* Rady 2011/65/EU - (EU) 2015/863 o omezení používání některých nebezpečných látek v elektrických a elektronických zařízeních
2. Popis zařízení
a) Výrobek: Akumulátorová sekačka na trávu
b) Funkce : Sekání trávy
c) Model d) Typ e) Výrobní číslo
3. Výrobce a osoba pověřená kompletací technické dokumentace
4. Odkaz na platné standardy
5. Směrnice pro hluk pro venkovní použití
a) Naměřený akustický výkon
b) Garantovaný akustický výkon
c) Parametr hluku
d) Způsob posouzení shody
e) Notifikovaná osoba
6. Podepsáno v 7. Datum

Latviešu (Latvian)
EK atbilstības deklarācija
1. Zemāk minētais *2, kā ražotāja pārstāvis ar šo apstiprina, ka zemāk aprakstītie mašīna, atbilst visām zemāk norādīto direktīvu sadaļām:
* Direktīva 2006/42/EK par mašīnām
* Direktīva 2014/30/ES par elektromagnētisko saderību
* Direktīva 2000/14/EK – 2005/88/EK par trokšņa emisiju vidē
* Direktīva 2011/65/ES - (ES) 2015/863 par dažu bīstamu vielu izmantošanas ierobežošanu elektriskās un elektroniskās iekārtās
2. Iekārtas apraksts
a) Produkts: Akumulatora zāles pļāvējs
b) Funkcija : zāles pļaušana
c) Modelis d) Tips e) Sērijas numurs
3. Ražotājs, kas spēj sastādīt tehnisko dokumentāciju
4. Atsauce uz piemērotajiem standartiem
5. Ārējo troksņu Direktīva
a) Izmērītā trokšņa lielums
b) Pieļaujamais trokšņa lielums
c) Trokšņa parametri
d) Atbilstības vērtējuma procedūra
e) Informētā iestāde
6. Vieta 7. Datums

Slovenčina (Slovak)
ES vyhlásenie o zhode
1. Dolupodpísaný pán *2 zastupujúci výrobcu týmto vyhlasuje, že uvedený strojové je v zhode s nasledovnými smernicami:
* Smernica 2006/42/ES (Strojné zariadenia)
* Smernica 2014/30/EÚ na elektromagnetickú kompatibilitu
* Smernica 2000/14/ES – 2005/88/ES (Emisie hluku)
* Rady 2011/65/EÚ - (EÚ) 2015/863 o obmedzení používania určitých nebezpečných látok v elektrických a elektronických zariadeniach
2. Popis stroja
a) Produkt: Akumulátorová kosačka
b) Funkcia : Kosenie trávy
c) Model d) Typ e) Výrobné číslo
3. Výrobca a schopný zostaviť technickú dokumentáciu
4. Referencia na použité normy
5. Smernica pre emisie hluku vo voľnom priestranstve
a) Nameraná hladina akustického výkonu
b) Zaručená hladina akustického výkonu
c) Rozmer
d) Procedúra posudzovania zhody
e) Notifikovaná osoba
6. Miesto 7. Dátum

Eesti (Estonian)
EÜ vastavusdeklaratsioon
1. Allakirjutanu, *2, kinnitab tootja volitatud esindajana, et allpool kirjeldatud masina vastab kõikidele alljärgnevate direktiivide sätetele:
* Masinate direktiiv 2006/42/EÜ
* Elektromagnetilise ühilduvuse direktiiv 2014/30/EL
* Välismüra direktiiv 2000/14/EÜ – 2005/88/EÜ
* direktiiv 2011/65/EL - (EL) 2015/863 teatavate ohtlike ainete kasutamise piiramise kohta elektri- ja elektroonikaseadmetes
2. Seadmete kirjeldus
a) Toode: Akutoitel muruniiduk
b) Funktsiooon : muru niitmine
c) Mudel d) Tüüp e) Seerianumber
3. Tootja, kes on pädev täitma tehnilist dokumentatsiooni
4. Viide kohaldatud standarditele
5. Välismüra direktiiv
a) Mõõdetud helivõimsuse tase
b) Lubatud helivõimsuse tase
c) Müra parameeter
d) Vastavushindamismenetlus
e) Teavitatud asutus
6. Koht 7. Kuupäev

Slovenščina (Slovenian)
ES izjava o skladnosti
1. Spodaj podpisani, *2, ki predstavljam proizvajalca, izjavljam da spodaj opisana stroj ustreza vsem navedenim direktivam:
* Direktiva 2006/42/ES o strojih
* Direktiva 2014/30/EU o elektromagnetni združljivosti
* Direktiva 2000/14/ES – 2005/88/ES o hrupnosti
* Direktiva 2011/65/EU - (EU) 2015/863 o omejevanju uporabe nekaterih nevarnih snovi v električni in elektronski opremi
2. Opis naprave
a) Proizvod: Baterijska kosilnica
b) Funkcija : košenje trave
c) Model d) Tip e) Serijska številka
3. Proizvajalec ki lahko predloži tehnično dokumentacijo
4. Sklic na uporabljene standarde
5. Direktiva o hrupnosti
a) Izmerjena zvočna moč
b) Garantirana zvočna moč
c) Parameter
d) Postopek
e) Postopek opravil
6. Kraj 7. Datum

Lietuvių kalba (Lithuanian)
EB atitikties deklaracija
1. Žemiau pasirašes, p. *2 atstovaujantis gamintoją, deklaruoja, kad žemiau aprašyta mašina atitinka visas išvardintų direktyvų nuostatas:
* Mechanizmų direktyva 2006/42/EB
* Direktyva 2014/30/ES dėl elektromagnetinio suderinamumo
* Triukšmo lauke direktyva 2000/14/EB – 2005/88/EB
* direktyva 2011/65/ES - (ES) 2015/863 dėl tam tikrų pavojingų medžiagų naudojimo elektros ir elektroninėje įrangoje apribojimo
2. Prietaiso aprašymas
a) Gaminys: Akumuliatorinė vejapjovė
b) Funkcija : žolės pjovimas
c) Modelis d) Tipas e) Serijos numeris
3. Gamintojas ir galintis sudaryti techninę dokumentaciją
4. Nuoroda į taikytus standartus
5. Triukšmo lauke direktyva
a) Išmatuotas garso galingumo lygis
b) Garantuojamas garso galingumo lygis
c) Triukšmo parametras
d) Tipas
e) Registruota įstaiga
6. Vieta 7. Data

Български (Bulgarian)
ЕО декларация за съответствие
1. Долуподписаният се *2, представляващ производителя, с настоящото декларирам, че машините, описани по-долу, отговарят на всички съответни разпоредби на:
* Директива2006/42/ЕО относно машините
* Директива 2014/30/ЕС за Електромагнитна съвместимост
* Директива 2000/14/ЕО – 2005/88/ЕО относно шумовите емисии на съоръжения, предназначени за употреба извън сградите
* Директива 2011/65/ЕС - (ЕС) 2015/863 година относно ограничението за употребата на определени опасни вещества в електрическото и електронното оборудване
2. Описание на машините
а) Продукт: Косачка задвижана с акумулатор
b) Функция : косене на трева
c) Модел d) Тип e) Сериен номер
3. Производител и отговорник за съставяне на техническа документация
4. Препратка към приложените стандарти
5. Директива относно шумовите емисии на съоръжения, предназначени за употреба извън сградите
а) Измерена звукова мощност
b) Гарантирана звукова мощност
c) Параметърът шум
d) Процедурата за оценка на съответствието
e) Нотифициран орган
6. Място на изготвяне 7. Дата на изготвяне

Norsk (Norwegian)
EF- Samsvarserklæring
1. Undertegnede, *2 representerer produsenten og herved erklærer at maskineri beskrevet nedenfor innfrir relevant informasjon fra følgende forskrifter.
* Maskindirektivet 2006/42/EF
* Direktiv 2014/30/EU om Elektromagnetisk kapabilitet
* Direktiv om støy utendørs 2000/14/EF – 2005/88/EF
* Direktiv 2011/65/EU - (EU) 2015/863 om restriksjoner av bruk av visse farlige matrialer i eletrisk og eletronisk utstyr.
2. Beskrivelse av produkt
a) Produkt: Batteridrevet gressklipper
b) Funksjon : Klippe gress
c) Modell d) Type e) Serienummer
3. Produsent og i stand til å utarbeide den tekniske dokumentasjonen
4. Henvisning til brukte standarder
5. Utendørs direktiv får støy
a) Målt støy
b) Maks støy
c) Konstant støy
d) Verdi vurderings prosedyre
e) Gjeldene kjøretøy/kropp/stamme/skrog
6. Sted 7. Dato

Türk (Turkish)
AT Uygunluk Beyanı
1. Aşağıda imzası bulunan *2, üreticinin adına, bu yazıyla birlikte aşağıdaki makine ile ilgili tüm hükümlülüklerin yerine getirildiğini beyan etmektedir:
* Makina Emniyet Yönetmeliği 2006/42/AT
* Elektromanyetik uyumlulukla ilgili 2014/30/AB no' lu yönetmelik
* Açık Alanda Kullanılan Techizat Tarafından Oluşturulan Çevredeki Gürültü Emisyonu İle İlgili Yönetmelik 2000/14/AT – 2005/88/AT
* 2011/65/AB - (AB) 2015/863 elektrikli ve elektronik ekipmanlarda bazı tehlikeli maddelerin kullanımının yasaklanmasına ilişkin yönetmelik
2. Makinanın tarifi
a) Ürün: Bataryalı Çim biçme makinası
b) İşlevi : Çimlerin kesilmesi
c) Model d) Tipi e) Seri numarası
3. Teknik dosyayı hazırlamakla yetkili olan Toplulukta yerleşik İmalatçı
4. Uygulanan standartlara istinaden
5. Açık alan gürültü Yönetmeliği
a) Ölçülen ses gücü
b) Garanti edilen ses gücü
c) Gürültü parametresi
d) Uygunluk değerlendirme prosedürü
e) Onaylanmış kuruluş
6. Beyanın yeri : 7. Beyanın tarihi :

Íslenska(Icelandic)
EB-Samræmisyfirlýsing
1. Undirritaður, Mr *2, fyrir hönd framleiðandans, lýsir hér með yfir því að vélin sem lýst er hér að neðan samræmist öllum gildandi ákvæðum tilskipunar:
*Leiðbeiningar fyrir vélbúnað 2006/42/EB
*TILSKIPUN 2014/30/EU VARÐANDI SAMHÆFNI RAFSEGULSVIÐS
*Leiðbeiningar um hávaðamengun 2000/14/EB – 2005/88/EB
* Tilskipun 2011/65/EU - (EU) 2015/863 varðandi leiðbeiningar um notkun á hættulegum efnum í raf og rafeinda búnaði
2. Lýsing á vélbúnaði
a) Ökutæki: Rafdrifin sláttuvél
b) Virkni : Gras slegið
c) Gerð d) Tegund e) Serial númer
3. Framleiðandi og fær um að taka saman tækniskjölin
4. Tilvísun til viðeigandi staðla
5. Leiðbeiningar um hávaðamengun
a) Mældur hávaða styrkur
b) Staðfestur hávaða styrkur
c) Hávaða breytileiki
d) Staðfesting á gæðastöðlum
e) Merkingar
6. Gert hjá 7. Dagsetning

Hrvatski(Croatian)
EK Izjava o sukladnosti
1. Potpisani, *2, u ime proizvođač, ovime izjavljuje da strojevi navedeni u nastavku ispunjavaju sve važeće odredbe:
* Propisa za strojeve 2006/42/EK
* Propisa 2014/30/EU na elektromagnetsku kompatibilnost
* Propisa o buci na otvorenome 2000/14/EK – 2005/88/EK
* Direktiva 2011/65/EU - (EU) 2015/863 o ograničenju određenih opasnih supstanci u električnoj i elektronskoj opremi.
2. Opis strojeva
a) Proizvod: Akumulatorska kosilica za travu
b) Funkcionalnost : rezanje trave
c) Model d) Tip e) Serijeski broj
3. Proizvođač i osoba za sastavljanje tehničke dokumentacije
4. Referencija na primijenjene standarde
5. Propis o buci na otvorenome
a) Izmjerena jačina zvuka
b) Zajamčena jačina zvuka
c) Parametar buke
d) Postupak za ocjenu sukladnosti
e) Obaviješteno tijelo
6. U 7. Datum

ÚVOD

Vážený zákazníku,

tuto Servisní knížku předává autorizovaný prodejce motorových strojů HONDA každému zákazníkovi, který si koupí nový motorový stroj HONDA.

Oddíl s podrobnostmi o stroji a jeho vlastníku vyplňuje Váš autorizovaný prodejce motorových strojů HONDA a slouží Vám také jako záruční doklad.

Tato servisní knížka Vám rovněž přehledným způsobem umožňuje dokladovat záznamy o servisních úkonech. Řádně vyplněné záznamy slouží k případnému prodloužení záruky a mohou zvýšit hodnotu Vašeho stroje při jeho případném dalším prodeji a předání dalšímu vlastníku.

Návod na používání a Servisní knížka jsou považovány za nedílnou součást dokumentace ke stroji a měly by tak být v případě dalšího prodeje stroje novému vlastníku předány spolu se strojem.

V případě jakýchkoliv dotazů či problémů se strojem je Váš autorizovaný prodejce motorových strojů HONDA připraven Vám kdykoliv pomoci, prosíme, neváhejte jej kontaktovat. Seznam autorizovaných prodejců je k dispozici na našich webových stránkách uvedených níže.

Další informace o novinkách v naší nabídce, ale i podrobnosti o Vašich právech a povinnostech najdete na našich webových stránkách, a to včetně Všeobecných obchodních a servisních podmínek.

Pevně věříme, že zakoupený stroj Vám usnadní a zpříjemní Vaši činnost a budete se Těšit z mnoha odpracovaných hodin s Vaším novým výkonným strojem HONDA.

Výhradní dovozce Honda Power Equipment pro Českou republiku:

BG Technik cs, a.s.
Honda Power Equipment
U Závodiště 251/8
159 00 Praha 5 – Velká Chuchle
tel.: 283 87 08 48 - 51
fax.: 266 71 11 45
e.mail: honda@bgtechnik.cz
www.hondastroje.cz

ZÁRUČNÍ DOBA

Firma BG Technik cs, a.s. jako výhradní zástupce HONDA POWER EQUIPMENT pro ČR s nabytím účinnosti zák.č. 89/2012 Sb., občanský zákoník, v platném znění (tzv. NOZ) & zákon o ochraně spotřebitele zák.č. 634/1992 Sb., o ochraně spotřebitele, v platném znění (tzv. ZOS) poskytuje pro spotřebitele na vady zakoupeného stroje záruku 2 roky od data převzetí stroje uvedeného v dokladu o koupi stroje.
Během této doby autorizovaný servis Honda bezplatně opraví nebo odstraní jakékoliv závady zjištěné na stroji v souladu se zákonem a Všeobecnými obchodními a servisními podmínkami.

Standardní záruka 2 roky
Zákonem č. 89/2012 Sb., občanský zákoník, v platném znění (tzv. NOZ) & zákon o ochraně spotřebitele zák.č. 634/1992 Sb., o ochraně spotřebitele, v platném znění (tzv. ZOS) stanovená záruční lhůta pro spotřebitele činí 24 měsíců od data převzetí zboží spotřebitelem. Firma BG Technik cs, a.s. si vyhrazuje právo úpravy záruční lhůty pro podnikatele, a to způsobem uvedeným ve smlouvě a není-li uvedeno ve smlouvě zvláštní ujednání, pak dle Všeobecných obchodních a servisních podmínek.

ZÁRUČNÍ PODMÍNKY

1. Záruka se vztahuje výhradně na výrobky vyráběné firmou Honda Motor Co. Ltd. a jejími výrobními pobočkami po celém světě.
2. Kupujícímu je poskytována záruka v souladu se zákonem a nad rámec zákona má možnost si zvolit při splnění podmínek pětiletou prodlouženou záruku.
3. Záruka se vztahuje výhradně na vady materiálu a na poruchy vzniklé vlivem chyb ve výrobě a na tím způsobené vady funkčnosti a provozuschopnosti stroje. Tato záruka nijak nenarušuje práva spotřebitelů, ale ani podnikatelů stanovená zákonem, ale je jejich doplněním nad rámec zákonem stanovených práv.
4. Záruční opravu je oprávněn vykonávat výhradně autorizovaný servis HONDA, který je držitelem příslušného certifikátu.
5. Nárok na záruční opravu lze uplatnit jen v případě, že nedošlo ze strany zákazníka či jiné osoby k jakémukoliv neodbornému zásahu do konstrukce stroje nebo jeho opravě. Záruka je poskytována jen na originální díly stroje.
6. Výrobce odpovídá za to, že výrobek bude mít po celou záruční dobu vlastnosti a parametry obvyklé pro dotyčný druh výrobku a zároveň si vyhrazuje právo na konstrukční změny stroje bez předchozího upozornění.
7. K uplatnění záruky je zapotřebí předložit doklad o koupi stroje a případně též záruční list.
8. Nárok na záruku zaniká, jestliže:
   a) výrobek nebyl používán a udržován podle návodu k používání nebo byl poškozen jakýmkoliv neodborným zásahem ze strany zákazníka či jiné třetí osoby, zejména neautorizovaného servisu.
   b) výrobek byl používán v jiných podmínkách nebo k jiným účelům, než ke kterým je určen.
   c) nelze předložit doklad o koupi stroje.
   d) byla některá část výrobku nahrazena neoriginální součástí.
   e) nebylo během záruční doby používáno originálních náhradních dílů, spotřebních materiálů a provozních náplní HONDA, zejména tak jako používání neoriginálních zapalovacích svíček a vzduchových a olejových filtrů.
   f) bylo použito staré, zvětralé či jinak kontaminované nebo znehodnocené palivo.
   g) k poškození výrobku nebo k nadměrnému opotřebení došlo vinou nedostatečné údržby.
   h) k opravám v záruční době nebylo použito originálních náhradních dílů.
   i) výrobek havaroval nebo byl poškozen vyšší mocí.

j) byl proveden zásah do konstrukce výrobku bez souhlasu výrobce, popř. dovozce.
k) vady byly způsobeny neodborným skladováním, či manipulací s výrobkem.
l) došlo k zamlčení skutečného počtu provozních hodin, podmínek provozu a skutečného technického stavu stroje.

9. Výrobce neodpovídá za vady výrobku způsobené běžným opotřebením nebo použitím výrobku k jiným účelům, než ke kterým je určen.
10. Záruka se nevztahuje na položky, u kterých lze očekávat opotřebení v důsledku jejich normální funkce (např. lakování, šňůra ručního startéru atd.)
11. Záruka nepokrývá náklady na jakékoliv seřizovací a nastavovací práce spojené s běžnou dílenskou údržbou strojů, ani na servisní položky, jako:
    a) běžný spotřební materiál nutný k bezporuchovému provozu jako např. olejová náplň, vzduchový filtr, zapalovací svíčka, spojovací materiál atd.
    b) netěsnosti karburátoru, zanesení karburátoru, zanesení palivového systému způsobené použitím znečištěného, kontaminovaného nebo zvětralého paliva.
    c) závady způsobené nedbalostí, špatným zacházením nebo používáním jinak, než je uvedeno v Návodu na používání stroje.
    d) závady způsobené používáním stroje v nedostatečně větraném, prašném, vlhkém či jinak agresivním, prostředí.
12. Prodloužená ani jiná záruční doba se nevztahuje na akumulátory, které jsou spotřebním zbožím.
13. Záruka se dále nevztahuje na stroje využívané k závodním účelům.
14. Tato záruka rovněž nepokrývá výdaje vznikající v souvislosti se záruční opravou, jako:
    a) výdaje vzniklé dopravou stroje do autorizovaného servisu, nestanoví-li zákon nebo smlouva jinak.
    b) jakékoliv výdaje ve spojitosti s poraněním osob nebo náhodným poškozením majetku.
    c) kompenzace za časové ztráty, obchodní ztráty nebo poplatky za nájem náhradního zařízení po dobu záruční opravy.
15. HONDA si vyhrazuje právo rozhodnout o rozsahu a způsobu záruční opravy.
16. Na všechny originální součásti vyměněné podle této záruky se vztahuje tato záruka po zbývající dobu její platnosti.

ZÁZNAMY O PROVEDENÍ ZÁRUČNÍCH A POZÁRUČNÍCH OPRAV

(Záruční opravy musí být provedeny pouze v autorizovaném servisu HONDA POWER EQUIPMENT)

Datum opravy	Popis provedených prací	Vyměněné díly	Podpis technika a razítko servisu

Další produkty

HONDA

The Power of Dreams



46KVAA600
©HONDA, 2019